29.07.2026

66909

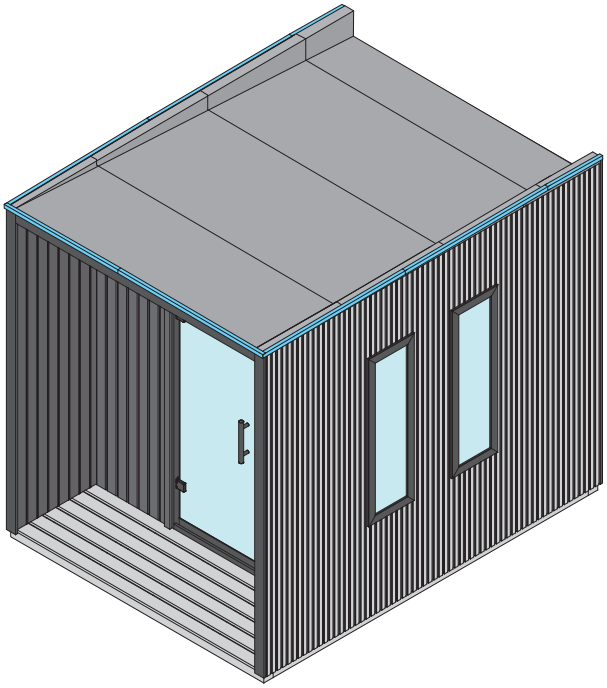

- Aufbauanleitung
- Building Instructions
- notice de montage
- montagehandleiding
- Montagevejledning
- Instrucciones de construcción
- Istruzioni per il montaggio
- Montážní návod
- Montážny návod
- Navodila za sestavljanje
- Instrukcja montażu
- Upute za sastavljanje
- Szerelési útmutató

Das komplette Farbangebot finden Sie auf:
www.KARIBU-FARBENSHOP.de

Karibu Holztechnik GmbH • Eduard-Suling-Str. 17 • 28217 Bremen info@karibu.de

Bitte bewahren Sie die Anleitung und den Garantieschein zur Seriennummer auf. Vernichten Sie diese erst nach Ablauf der Garantiezeit. Eventuelle Beanstandungen können mithilfe der Stückliste einfacher zugeordnet werden.

Beigelegte Dokumente:
- Informationsheft
- Garantieschein zur Seriennummer
- Typenschild inkl. Warnhinweise (Sauna)
- ggf. Zubehör-Anleitungen in ext.Paketen

Please keep the instructions and warranty certificate with the serial number. Only destroy these after the warranty period has expired. Any complaints can be more easily traced with the help of the parts list.

Enclosed documents:
- Information booklet
- Warranty certificate for the serial number
- Type plate including warning notices (sauna)
- Accessory instructions in external packages, if applicable

Veuillez conserver le mode d'emploi et le certificat de garantie avec le numéro de série. Ne les détruisez qu'après expiration de la période de garantie. Les éventuelles réclamations peuvent être traitées plus facilement à l'aide de la liste des pièces.

Documents joints :
- Brochure d'information
- Certificat de garantie avec numéro de série
- Plaque signalétique avec avertissements (sauna)
- Le cas échéant, notices d'utilisation des accessoires dans des emballages séparés

Bewaar de handleiding en het garantiebewijs met serienummer. Vernietig deze pas na afloop van de garantieperiode. Eventuele klachten kunnen met behulp van de stuklijst gemakkelijker worden toegewezen.
Bijgevoegde documenten:
- Informatieboekje
- Garantiebewijs met serienummer
- Typeplaatje incl. waarschuwingen (sauna)
- Eventueel handleidingen voor accessoires in externe pakketten

Opbevar venligst vejledningen og garantibeviset med serienummeret. Destruer dem først efter garantiperiodens udløb. Eventuelle reklamationer kan lettere henføres til ved hjælp af styklisten.
Vedlagte dokumenter:
- Informationshæfte
- Garantibevis med serienummer
- Typeskilt inkl. advarsler (sauna)
- Eventuelle tilbehørsvejledninger i eksterne pakker

Conserve el manual de instrucciones y el certificado de garantía con el número de serie. No los destruya hasta que haya expirado el periodo de garantía. Las posibles reclamaciones se pueden asignar más fácilmente con ayuda de la lista de piezas.
Documentos adjuntos:
- Folleto informativo
- Certificado de garantía con el número de serie
- Placa de características con advertencias (sauna)
- En su caso, instrucciones de los accesorios en paquetes externos

Conservare le istruzioni e il certificato di garanzia con il numero di serie. Distruggerli solo dopo la scadenza del periodo di garanzia. Eventuali reclami possono essere gestiti più facilmente con l'aiuto della lista dei componenti.
Documenti allegati:
- Opuscolo informativo
- Certificato di garanzia con numero di serie
- Targhetta identificativa con avvertenze (sauna)
- Eventuali istruzioni per gli accessori in confezioni separate

Uschovejte si návod k použití a záruční list se sériovým číslem. Zničte je až po uplynutí záruční doby. Případné reklamace lze snadněji přiřadit pomocí seznamu dílů.
Přiložené dokumenty:
- Informační brožura
- Záruční list k sériovému číslu
- Typový štítek včetně varovných upozornění (sauna)
- Případně návody k příslušenství v externích baleních

Uložte si návod a záručný list so sériovým číslom. Zničte ich až po uplynutí záručnej doby. Prípadné reklamácie sa dajú jednoduchšie priradiť pomocou zoznamu dielov.
Priložené dokumenty:
- Informačná brožúra
- Záručný list k sériovému číslu
- Typový štítok vrátane varovných upozornení (sauna)
- prípadne návody k príslušenstvu v externých baleniach

Shranite navodila in garancijski list s serijsko številko. Uničite jih šele po izteku garancijske dobe. Morebitne reklamacije je lažje dodeliti s pomočjo seznama delov.
Priloženi dokumenti:
- Informativna brošura
- Garancijski list za serijsko številko
- Tipska ploščica z opozorili (savna)
- Po potrebi navodila za dodatno opremo v zunanjih paketih

Proszę zachować instrukcję obsługi i kartę gwarancyjną z numerem seryjnym. Należy je zniszczyć dopiero po upływie okresu gwarancji. Ewentualne reklamacje można łatwiej przyporządkować za pomocą listy części.
Dołączone dokumenty:
- Broszura informacyjna
- Karta gwarancyjna z numerem seryjnym
- Tabliczka znamionowa wraz z ostrzeżeniami (sauna)
- W razie potrzeby instrukcje obsługi akcesoriów w dodatkowych opakowaniach

Pohranite upute za uporabu i jamstveni list sa serijskim brojem. Ne bacite ih dok jamstveni rok ne istekne. Sva reklamacije mogu se lakše pratiti uz pomoć popisa dijelova.
Priloženi dokumenti:
- Informativni letak
- Jamstveni list s serijskim brojem
- Plaketa s podacima o tipu koja uključuje sigurnosna upozorenja (sauna)
- Upute za sve dodatne pribore u zasebnim pakiranjima

Kérjük, őrizze meg a használati utasítást és a sorozatszámmal ellátott jótállási igazolványt. Csak a jótállási idő lejárta után semmisítse meg őket. Az esetleges reklamációk a darabjegyzék segítségével könnyebben nyomon követhetők.
Mellékelt dokumentumok:
- Információs füzet
- Sorozatszámra vonatkozó jótállási jegy
- Típustábla figyelmeztető feliratokkal (szauna)
- adott esetben tartozékok használati útmutatói külön csomagokban

Legende
Key
Légende
Legenda
Forklaring
Leyenda
Legenda
Legenda
Legenda
Legenda
Legenda
Legenda
Ključ
Jelölések

*

Nicht im Lieferumfang enthalten
Not included
Non comprises dans la livraison
Niet bijgeleverd
Ikke inkluderet
No forman parte del suministro
Non incluso
Není součástí dodávky
Nie je súčasťou dodávky
Ni vključeno v obseg dobave
Nie wchodzi w skład dostawy
Nije uključeno
A csomag tartalmában nem szerepel

1

Länge muss ermittelt und zugesägt werden
Length must be determined and sawn
La longueur doit être déterminée et sciée
De lengte moet worden bepaald en gezaagd
Længden skal bestemmes og saves
La longitud debe ser determinada y aserrada
La lunghezza deve essere determinata e segata
Délka musí být určena a rozřezána
Dĺžka sa musí zistiť a odrezať
Določiti je treba dolžino in jo odrezati po velikosti
Należy określić długość i przyciąć
Dužina se mora odrediti i odrezati
Meg kell határozni a hosszát, majd le kell vágni

2

Nicht gebraucht
Not needed
Pas nécessaire
Niet nodig
Ikke nødvendigt
No es necesario
Non necessario
Nepotřebné
Nepoužívané
Ne uporablja se
Niepotrzebne
Nije potrebno
Nem szükséges

3

Mit Zubehör
With accessories
Avec accessoires
Met toebehoren
Med tilbehør
Con accesorios
Con accessori
S příslušenstvím
S príslušenstvom
Z dodatki
Z akcesoriami
S dodacima
Tartozékokkal

4

Vorübergehend fixiert
Fixed temporarily
Temporairement fixe
Tijdelijk vast
Midlertidigt rettet
Temporalmente fijo
Temporaneamente fisso
Dočasně fixováno
Dočasne fixované
Začasno popravi
Tymczasowo ustalone
Privremeno popravljeno
Ideiglenesen rögzítve

5

Bestand vom Haus
Inventory of the house
Inventaire de la maison
Inventaris von het huis
Inventar af huset
Inventario de la casa
Inventario della casa
Inventář domu
Zásoby domu
Inventarizacija hiše
Stan domu
Popis kuće
A ház állománya

6

Nicht in allen Varianten gebraucht
Not used in all variants
Pas nécessaire dans toutes les variantes
Niet in alle varianten nodig
Ikke brugt i alle varianter
No se utiliza en todas las variantes.
Non necessario in tutte le varianti
Nepoužívá se ve všech variantách
Nepoužíva sa vo všetkých variantoch
Ni potrebno v vseh različicah
Nie jest używane we wszystkich wariantach
Nije potrebno u svim verzijama
Nem minden változatban szükséges

Werkzeuge / Tools*	
X	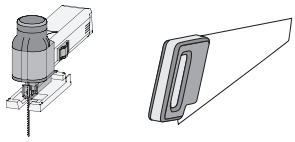
X	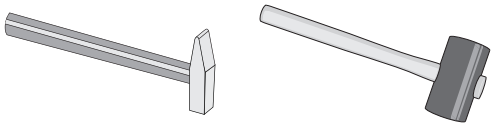
X	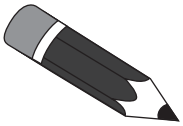
X	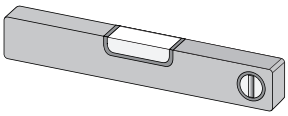
X	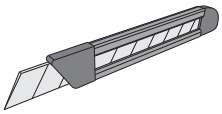
X	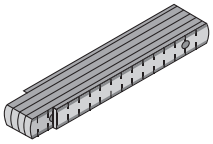
X	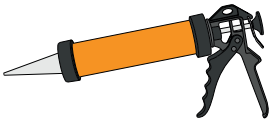
X	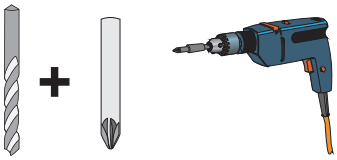
X	13
	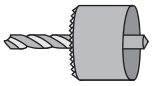
X	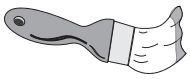

Werkzeuge / Tools*	
X	
X	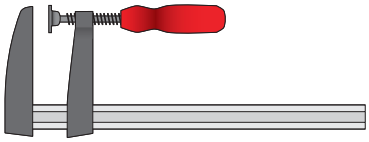

Technische Daten In der Auftragsbestätigung bzw. Lieferschein ist der gekaufte Ofentyp bzw. das erworbene Steuergerät zu fnden. Bitte entnehmen Sie die technischen Daten Ihrer Geräte der folgenden Auflistung	**Technical data** The type of oven or control unit purchased can be found in the order confirmation or delivery note. Please refer to the following list for the technical data of your units	**Données techniques** Dans la confirmation de commande ou le bon de livraison, vous trouverez le type de four ou l'appareil de commande que vous avez acheté. Veuillez consulter les données techniques de vos appareils dans la liste suivante	**Technische gegevens** Het type oven of besturingseenheid dat u hebt gekocht, vindt u in de orderbevestiging of leveringsbon. Raadpleeg de volgende lijst voor de technische gegevens van uw apparaten	**Tekniske data** Hvilken type ovn eller styreenhed, du har købt, fremgår af ordrebekræftelsen eller følgesedlen. Se venligst følgende liste for de tekniske data for dine enheder	**Datos técnicos** El tipo de horno o unidad de control adquirida figura en la confirmación del pedido o en el albarán de entrega. Consulte en la siguiente lista los datos técnicos de sus unidades.		
Ofen	**Oven**	**Four**	**Oven**	**Ovn**	**Horno**		
9kW Bio	9kW Bio	9kW Bio	9kW Bio	9kW Bio	9kW Bio	400V ~ 3N	9kW
9kW Finnisch	9kW Finnish	9kW finnois	9kW Fins	9kW Finsk	9kW Finlandés	400V ~ 3N	9kW
9kW integr. Steuerung	9kW integrated Control unit	9kW intégré Unité de contrôle	9kW geïntegreerd Besturingseenheid	9kW integreret Kontrolenhed	9kW integrado Unidad de control	400V ~ 3N	9kW
4,5kW Bio	4,5kW Bio	4,5kW Bio	4,5kW Bio	4,5kW Bio	4,5kW Bio	400V ~ 3N	4,5kW
4,5kW Finnisch	4,5kW Finnish	4,5kW finnois	4,5kW Fins	4,5kW Finsk	4,5kW Finlandés	400V ~ 3N	4,5kW
4,5kW integr. Steuerung	4,5kW integrated Control unit	4,5kW intégré Unité de contrôle	4,5kW geïntegreerd Besturingseenheid	4,5kW integreret Kontrolenhed	4,5kW integrado Unidad de control	400V ~ 3N	4,5kW
3,6kW Bio	3,6kW Bio	3,6kW Bio	3,6kW Bio	3,6kW Bio	3,6kW Bio	230V ~ 1N	3,6kW
3,6kW Finnisch	3,6kW Finnish	3,6kW finnois	3,6kW Fins	3,6kW Finsk	3,6kW Finlandés	230V ~ 1N	3,6kW
3,6kW integr. Steuerung	3,6kW integrated Control unit	3,6kW intégré Unité de contrôle	3,6kW geïntegreerd Besturingseenheid	3,6kW integreret Kontrolenhed	3,6kW integrado Unidad de control	230V ~ 1N	3,6kW
Steuergerät	**Control unit**	**Unité de contrôle**	**Besturingseenheid**	**Kontrolenhed**	**Unidad de control**		
extern Easy Bio	External Easy Bio	Externe Easy Bio	Extern Easy Bio	Ekstern Easy Bio	Exterior Easy Bio	400V ~ 3N	max. 10,8kW
extern Plug&Play Bio	External Plug&Play Bio	Externe Plug&Play Bio	Extern Plug&Play Bio	Ekstern Plug&Play Bio	Exterior Plug&Play Bio	240V ~ 3N	max. 10,8kW
extern Finnisch	External Finnish	Externe finnois	Extern Fins	Ekstern Finsk	Exterior Finlandés	400V ~ 3N	max. 10,8kW
extern Plug&Play Finnisch	External Plug&Play Finnish	Externe Plug&Play finnois	Extern Plug&Play Fins	Ekstern Plug&Play Finsk	Exterior Plug&Play Finlandés	240V ~ 3N	max. 10,8kW
Multisteuergerät	Multi-controller	Appareil de commande multiple	Multi-controller	Multi-controller	Mando múltiple	400V ~ 3N	max. 10,5kW
extern Classic Bio	External Classic Bio	Externe Classic Bio	Extern Classic Bio	Ekstern Classic Bio	Exterior Classic Bio	400V ~ 3N	max. 9kW
extern Classic Finnisch	External Classic Finnish	Externe Classic finnois	Extern Classic Fins	Ekstern Classic Finsk	Exterior Classic Finlandés	400V ~ 3N	max. 9kW
extern Premium Bio	External Premium Bio	Externe Premium Bio	Extern Premium Bio	Ekstern Premium Bio	Exterior Premium Bio	400V ~ 3N	max. 12kW
extern Premium Finnisch	External Premium Finnish	Externe Premium finnois	Extern Premium Fins	Ekstern Premium Finsk	Exterior Premium Finlandés	400V ~ 3N	max. 9kW

Dati tecnici Il tipo di forno o di unità di controllo acquistato è riportato nella conferma d'ordine o nella bolla di consegna. Per i dati tecnici delle unità, consultare il seguente elenco	**Technické údaje** Typ zakoupené trouby nebo řídicí jednotky naleznete v potvrzení objednávky nebo v dodacím listu. Technické údaje vašich jednotek naleznete v následujícím seznamu	**Technické údaje** Typ zakúpeného sporáka alebo riadiacej jednotky je uvedený v potvrdení objednávky alebo v dodacom liste. Technické údaje vašich zariadení nájdete v nasledujúcom zozname	**Tehnični podatki** Vrsta kupljene pečice ali krmilne enote je navedena v potrditvi naročila ali dobavnici. Tehnične podatke vaših enot najdete na naslednjem seznamu	**Dane techniczne** W potwierdzeniu zamówienia lub na liście przewozowym podano typ zakupionego pieca lub sterownika. Dane techniczne urządzeń można znaleźć w poniższym zestawieniu	**Tehnički podaci** Vrstu peći ili upravljačke jedinice koju ste kupili možete pronaći u potvrdi narudžbe ili otpremnici. Molimo pogledajte sljedeći popis za tehničke podatke vaših jedinica	**Műszaki adatok** A megrendelés visszaigazolásában vagy a szállítólevélben megtalálható a megvásárolt kályhatípus, illetve a beszerzett vezérlőegység. Kérjük, a készülékek műszaki adatait az alábbi felsorolásból vegye át		
Forno	**Trouba**	**Rúra**	**Pečica**	**Piec**	**Rerna**	**Sütő**		
9kW Bio	9kW Bio	9kW Bio	9kW Bio	9kW Bio	9kW Bio	9kW Bio	400V ~ 3N	9kW
9kW finlandese	9kW finsky	9kW fínčina	9kW finski	9kW Fiński	9kW Finski	9kW Finn	400V ~ 3N	9kW
9kW integrato Unità di controllo	9kW integrovaná řídicí jednotka	9kW integrovaná riadiaca jednotka	9kW vgrajena krmilna enota	9kW zintegrowany moduł sterujący	9kW Integrirana upravljačka jedinica	9kW Beépített vezérlés	400V ~ 3N	9kW
4,5kW Bio	4,5kW Bio	4,5kW Bio	4,5kW Bio	4,5kW Bio	4,5kW Bio	4,5kW Bio	400V ~ 3N	4,5kW
4,5kW finlandese	4,5kW finsky	4,5kW fínčina	4,5kW finski	4,5kW Fiński	4,5kW Finski	4,5kW Finn	400V ~ 3N	4,5kW
4,5kW integrato Unità di controllo	4,5kW integrovaná řídicí jednotka	4,5kW integrovaná riadiaca jednotka	4,5kW vgrajena krmilna enota	4,5kW zintegrowany moduł sterujący	4,5kW Integrirana upravljačka jedinica	4,5kW Beépített vezérlés	400V ~ 3N	4,5kW
3,6kW Bio	3,6kW Bio	3,6kW Bio	3,6kW Bio	3,6kW Bio	3,6kW Bio	3,6kW Bio	230V ~ 1N	3,6kW
3,6kW finlandese	3,6kW finsky	3,6kW fínčina	3,6kW finski	3,6kW Fiński	3,6kW Finski	3,6kW Finn	230V ~ 1N	3,6kW
3,6kW integrato Unità di controllo	3,6kW integrovaná řídicí jednotka	3,6kW integrovaná riadiaca jednotka	3,6kW vgrajena krmilna enota	3,6kW zintegrowany moduł sterujący	3,6kW Integrirana upravljačka jedinica	3,6kW Beépített vezérlés	230V ~ 1N	3,6kW
Unità di controllo	**Řídicí jednotka**	**Riadiaca jednotka**	**Nadzorna enota**	**Moduł sterujący**	**Jedinica za upravljanje**	**Vezérlőegység**		
Esterno Easy Bio	Externí Easy Bio	Externý Easy Bio	Zunanji Easy Bio	Zewnętrzny Easy Bio	Vanjski Easy Bio	Külső Easy Bio	400V ~ 3N	max. 10,8kW
Esterno Plug&Play Bio	Externí Plug&Play Bio	Externý Plug&Play Bio	Zunanji Plug&Play Bio	Zewnętrzny Plug&Play Bio	Vanjski Plug&Play Bio	Külső Plug&Play Bio	240V ~ 3N	max. 10,8kW
Esterno finlandese	Externí finsky	Externý fínčina	Zunanji finski	Zewnętrzny Fiński	Vanjski Finski	Külső Finn	400V ~ 3N	max. 10,8kW
Esterno Plug&Play finlandese	Externí Plug&Play finsky	Externý Plug&Play fínčina	Zunanji Plug&Play finski	Zewnętrzny Plug&Play Fiński	Vanjski Plug&Play Finski	Külső Plug&Play Finn	240V ~ 3N	max. 10,8kW
Controllore multiplo	Více ovladačů	Viacovládací ovládač	Večkontroler	Wielokontroler	Višekontroler	Többvezérlős	400V ~ 3N	max. 10,5kW
Esterno Classic Bio	Externí Classic Bio	Externý Classic Bio	Zunanji Classic Bio	Zewnętrzny Classic Bio	Vanjski Classic Bio	Külső Classic Bio	400V ~ 3N	max. 9kW
Esterno Classic finlandese	Externí Classic finsky	Externý Classic fínčina	Zunanji Classic finski	Zewnętrzny Classic Fiński	Vanjski Classic Finski	Külső Classic Finn	400V ~ 3N	max. 9kW
Esterno Premium Bio	Externí Premium Bio	Externý Premium Bio	Zunanji Premium Bio	Zewnętrzny Premium Bio	Vanjski Premium Bio	Külső Premium Bio	400V ~ 3N	max. 12kW
Esterno Premium finlandese	Externí Premium finsky	Externý Premium fínčina	Zunanji Premium finski	Zewnętrzny Premium Fiński	Vanjski Premium Finski	Külső Premium Finn	400V ~ 3N	max. 9kW

Vergleichen Sie zuerst die Materialliste mit Ihrem Paketinhalt! Bitte haben Sie Verständnis, dass Beanstandungen nur im nicht aufgebauten Zustand bearbeitet werden können!

First compare the list of materials with your package contents! Please understand that complaints can be processed in the non-built status only!

Commencez par comparer la liste du matériel avec le contenu de votre paquet! Sachez que nous traitons uniquement les réclamations concernant le matériel à l'état non monté!

Vergelijk eerst de lijst van materialen met de inhoud van uw pakket! Reclamaties kunnen alleen in behandeling worden genomen zolang de onderdelen nog niet zijn gemonteerd!

Start med at kontrollere materialelisten med indholdet af den leverede pakke! Vi gør venligst opmærksom på at reklamationer kun kan behandles for materialer som ikke er blevet bearbejdet!

En primer lugar, compare la lista de material con el contenido del paquete. Rogamos entienda que las reclamaciones sólo pueden ser tramitadas antes de montar el objeto!

Confrontate questa distinta materiali prima con il contenuto del pacchetto! Vi preghiamo di comprendere che eventuali reclami possono essere accolti solo prima del montaggio!

Nejprve překontrolujte obsah balení podle materiálového listu! Mějte pochopení pro to, že případnou reklamací se můžeme zabývat pouze tehdy, když díly nebudou smontované!

Najprv porovnajte zoznam materiálu s obsahom balíka! Prosíme, majte na pamäti, že reklamácie môžu byť spracované iba v prípade, ak produkt nie je zmontovaný!

Najprej primerjajte seznam materialov z vsebino vašega paketa! Upoštevajte, da lahko pritožbe obravnavamo le v nesestavljenem stanju!

Najpierw porównaj listę materiałów z zawartością paczki! Prosimy o wyrozumiałość, że reklamacje mogą być rozpatrywane tylko w przypadku produktów, które nie zostały jeszcze zmontowane!

Prvo provjerite popis sadržaja i usporedite ga s onim što se nalazi u vašoj pošiljci! Imajte na umu da možemo obraditi pritužbe samo ako predmet nije sastavljen!

Először hasonlítsa össze az anyaglistát a csomag tartalmával! Kérjük, vegye figyelembe, hogy a reklamációkat csak a termék összeszerelése előtt tudjuk feldolgozni!

6 x	**B 1**	2380 x	16 x	4 mm	ID 92932
6 x	**B 2**	2380 x	31 x	4 mm	ID 74799
2 x	**B 3a**	750 x	36 x	12 mm	ID 24239
2 x	**B 3b**	750 x	36 x	18 mm	ID 99973
2 x	**B 4a**	1920 x	36 x	12 mm	ID 24846
2 x	**B 4b**	1920 x	36 x	18 mm	ID 99972
2 x	**B 5**	1260 x	90 x	16 mm	ID 8218
1 x	**B 6**	1810 x	90 x	16 mm	ID 71513
4 x	**B 7a**	2100 x	45 x	18 mm	ID 19547
4 x	**B 7b**	2100 x	45 x	18 mm	ID 99969
4 x	**B 8**	480 x	95 x	18 mm	ID 20930
4 x	**B 9**	595 x	95 x	18 mm	ID 25456
2 x	**B 10**	2042 x	95 x	18 mm	ID 85145
4 x	**B 11**	2386 x	78 x	18 mm	ID 85228
1 x	**B 12**	300 x	120 x	18 mm	ID 22467
12 x	**B 13**	1920 x	3,2 x	19 mm	ID 20799
8 x	**B 14**	2042 x	140 x	26 mm	ID 93645
9 x	**B 15**	2039 x	42 x	28 mm	ID 93644
2 x	**B 16**	509 x	45 x	38 mm	ID 93649

KDI

6 x	**K 1**	2150 x	95 x	18 mm	ID 93643
3 x	**K 2**	598 x	60 x	40 mm	ID 93633
4 x	**K 3**	1990 x	60 x	40 mm	ID 15501
2 x	**K 4**	2150 x	60 x	80 mm	ID 93630
2 x	**K 5**	2675 x	60 x	80 mm	ID 99887

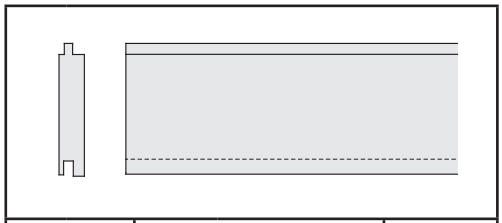

25 x	**R 1**	2160 x	96 x	16 mm	ID 79163
24 x	**R 2**	2785 x	96 x	16 mm	ID 99891

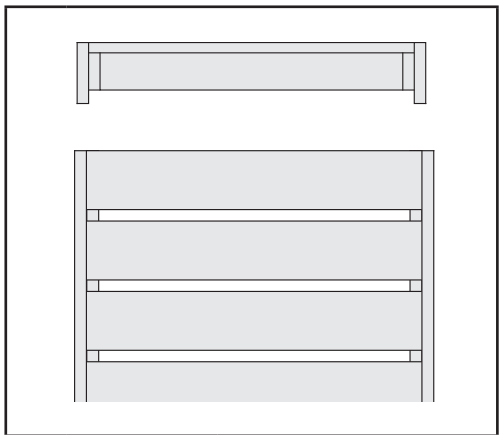

2 x	**L 1**	1260 x	550 x	95 mm	ID 52062
1 x	**L 2**	2010 x	550 x	95 mm	ID 80901

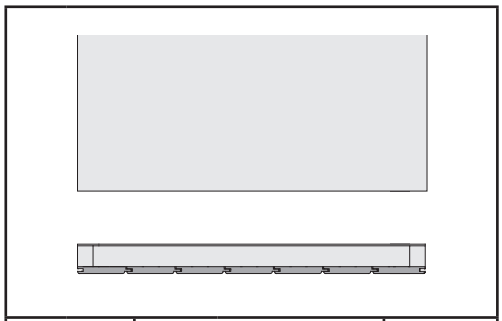

1 x	**N 1**	2031 x	606 x	57 mm	ID 93666

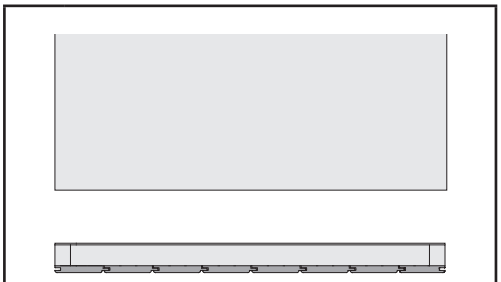

2 x	**N 2**	2031 x	710 x	57 mm	ID 93665

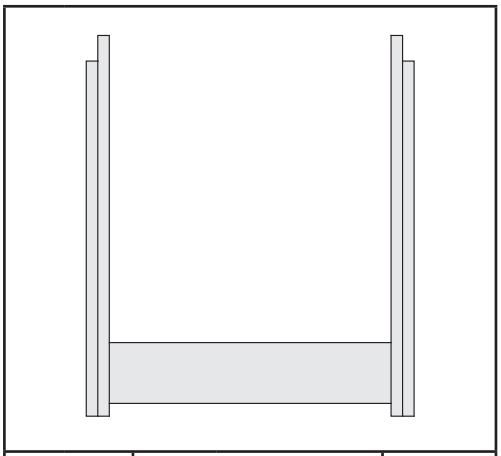

2 x	**H 1**	595 x	512 x	95 mm	ID 62992
1 x	**H 2**	895 x	512 x	95 mm	ID 16811

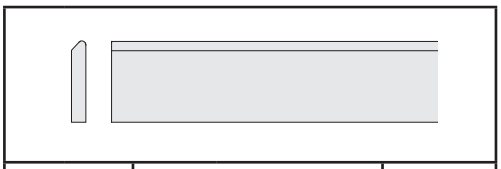

1 x	**D 1**	400 x	95 x	18 mm	ID 93654

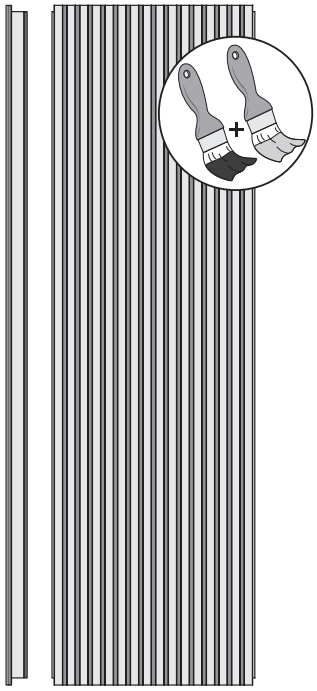

4 x **C 1**	2380 x 709 x 73 mm	ID 67848

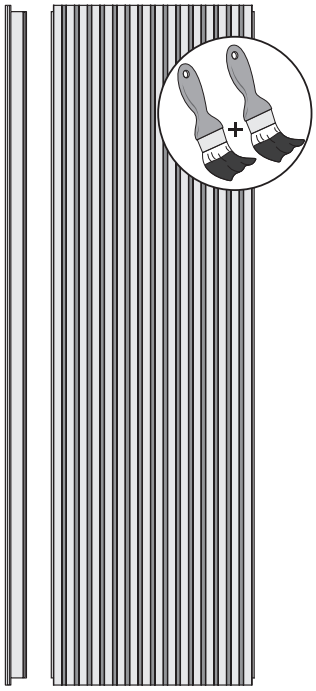

2 x **C 2**	2380 x 709 x 73 mm	ID 67851

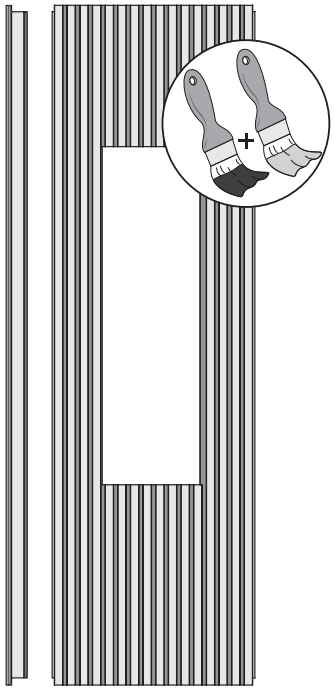

2 x **C 3**	2380 x 709 x 73 mm	ID 67850

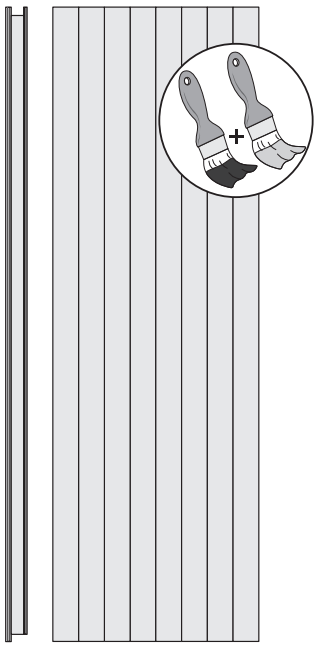

2 x **C 4**	2184 x 709 x 73 mm	ID 84172

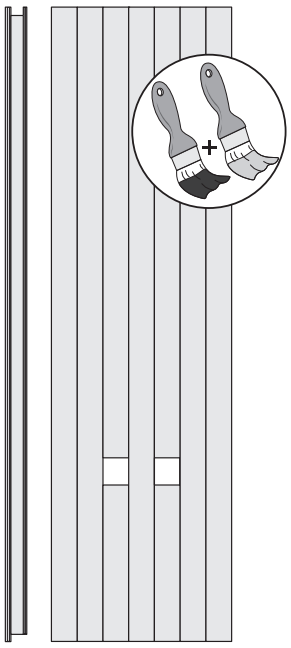

1 x **C 5**	2184 x 620 x 73 mm	ID 92914

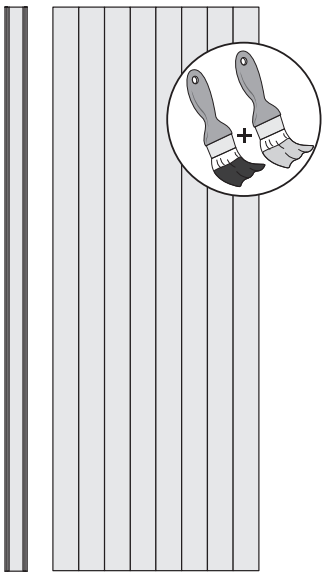

1 x **C 6**	1920 x 624 x 73 mm	ID 99967

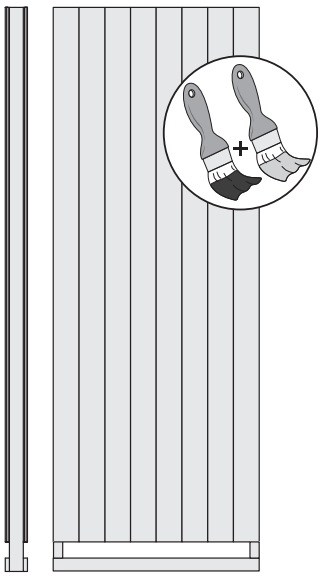

1 x **C7**	1920 x 624 x 73 mm	ID 99968

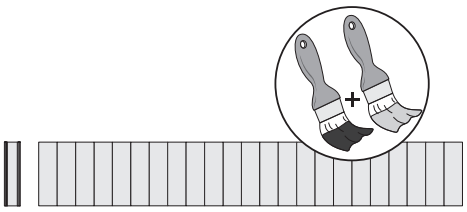

1 x **C 8**	376 x 2042 x 73 mm	ID 99892

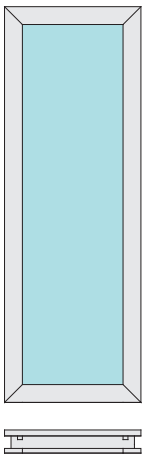

2 x **F 1**	1232 x 389 x 73 mm	ID 99682

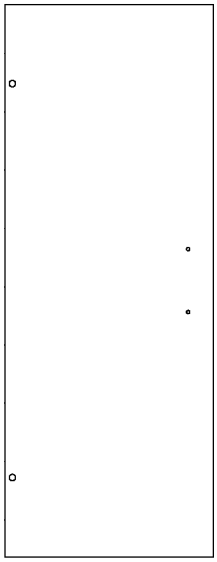

1 x		ID 74001

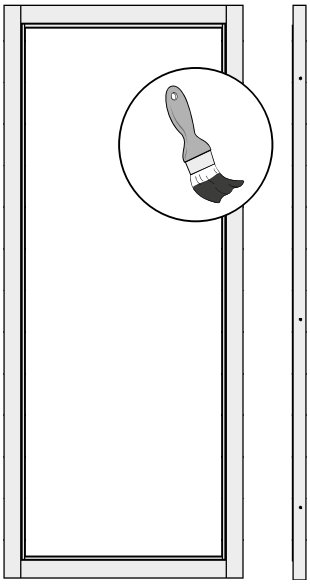

1 x **X 1**		ID 99970

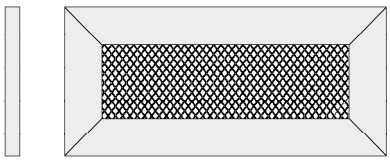

1 x		ID 93650

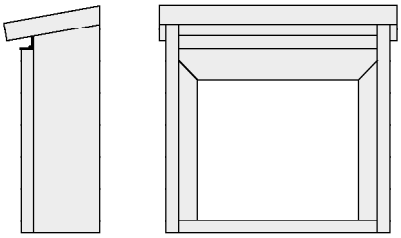

1 x		ID 1182

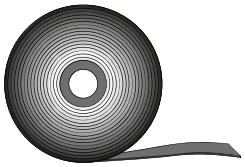

1 x	10 mm	ID 14025

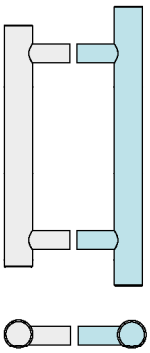

1 x		ID 70349

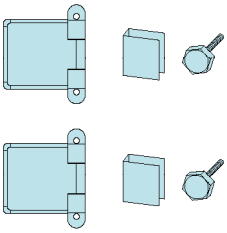

1 x		ID 70348

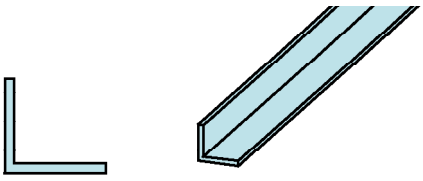

7 x **M 1**	1228 x 30 x 30 mm	ID 79609

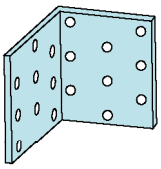

4 x		ID 14041

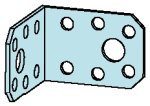

4 x		ID 21292

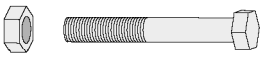

3 x	8 x 70 mm	ID 42172

600 x	2,2 x 50 mm	ID 5621

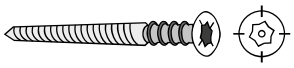

15 x **S1**	6 x 80 mm	ID 14266

60 x **S2**	4,5 x 30 mm	ID 76481
6 x **S3**	12 x 18 mm	ID 46403

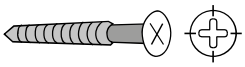

20 x	4 x 30 mm	ID 3686
60 x	4 x 35 mm	ID 3687
130 x	4 x 50 mm	ID 3688
25 x	4 x 60 mm	ID 21207
120 x	4 x 70 mm	ID 3689
40 x	6 x 120 mm	ID 9205

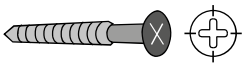

165 x	4 x 50 mm	ID 93698

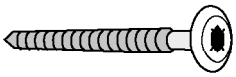

45 x	8 x 100mm	ID 93697

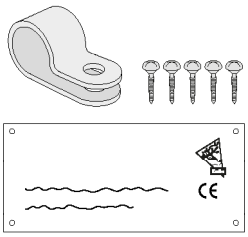

1 x		ID 60284

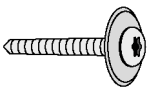

30 x	4 x 40mm	ID 36178

≈ 80mm
≈ 60mm

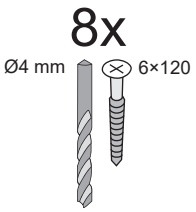
8x
Ø4 mm
6×120

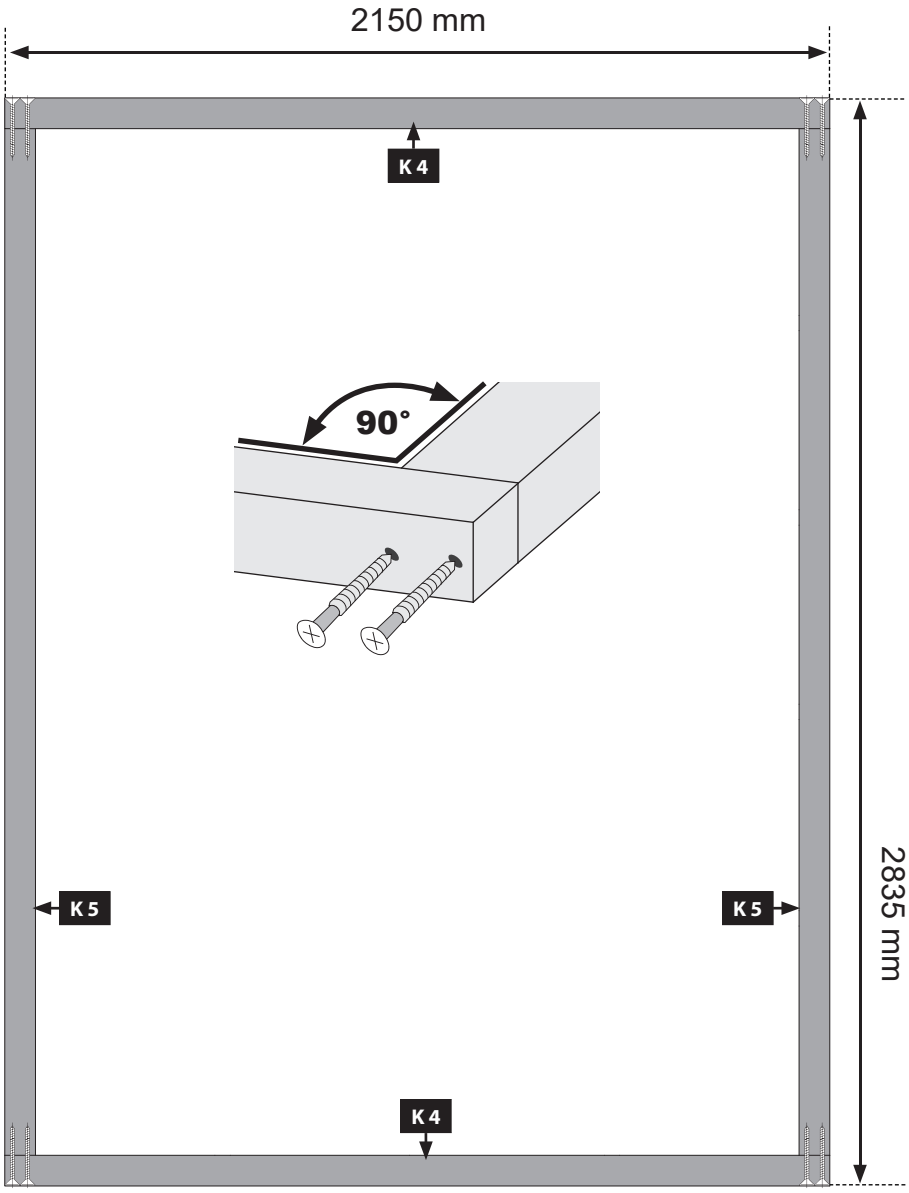
2150 mm
K 4
90°
K 5
K 5
K 4
2835 mm

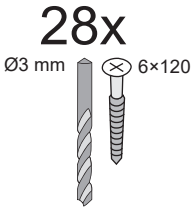

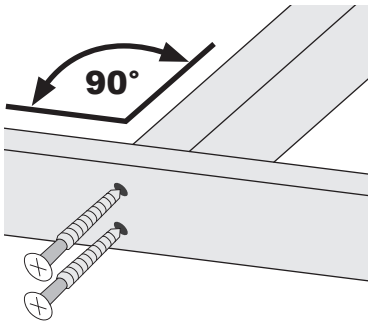

A=A

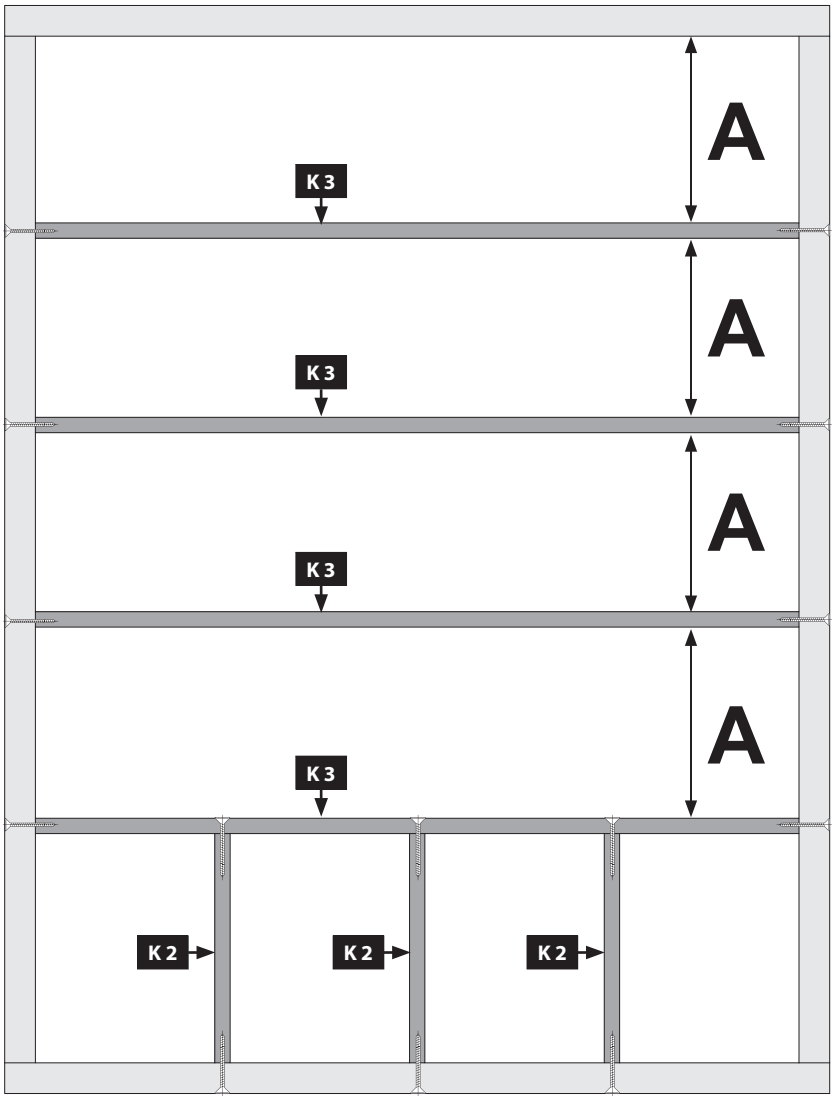

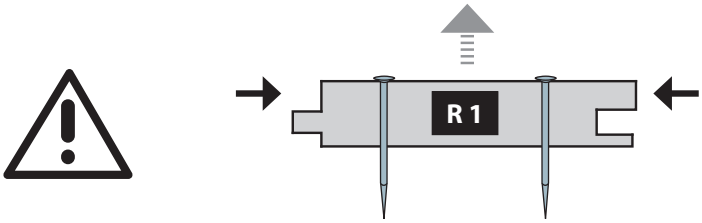

03

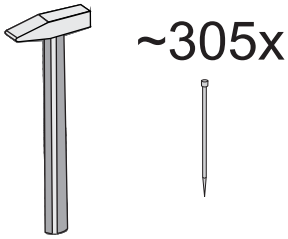

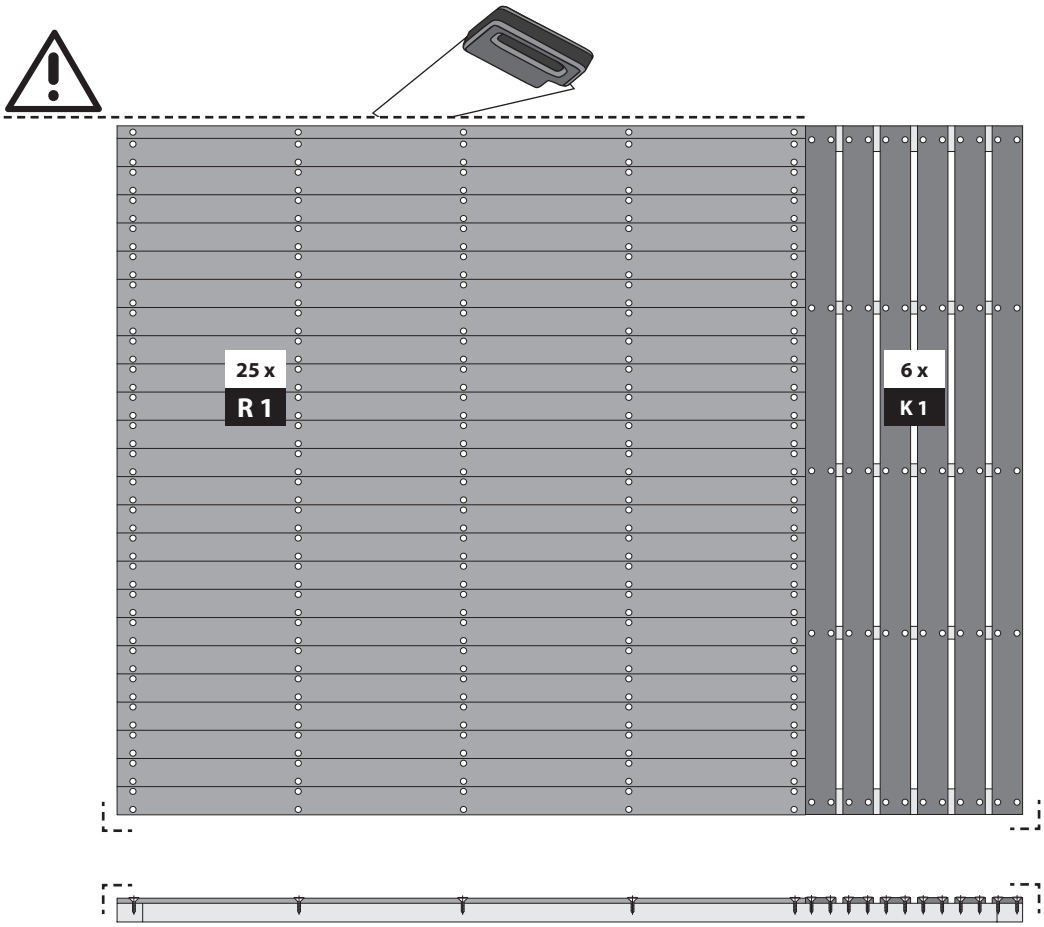

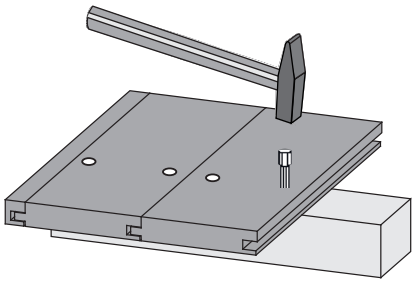

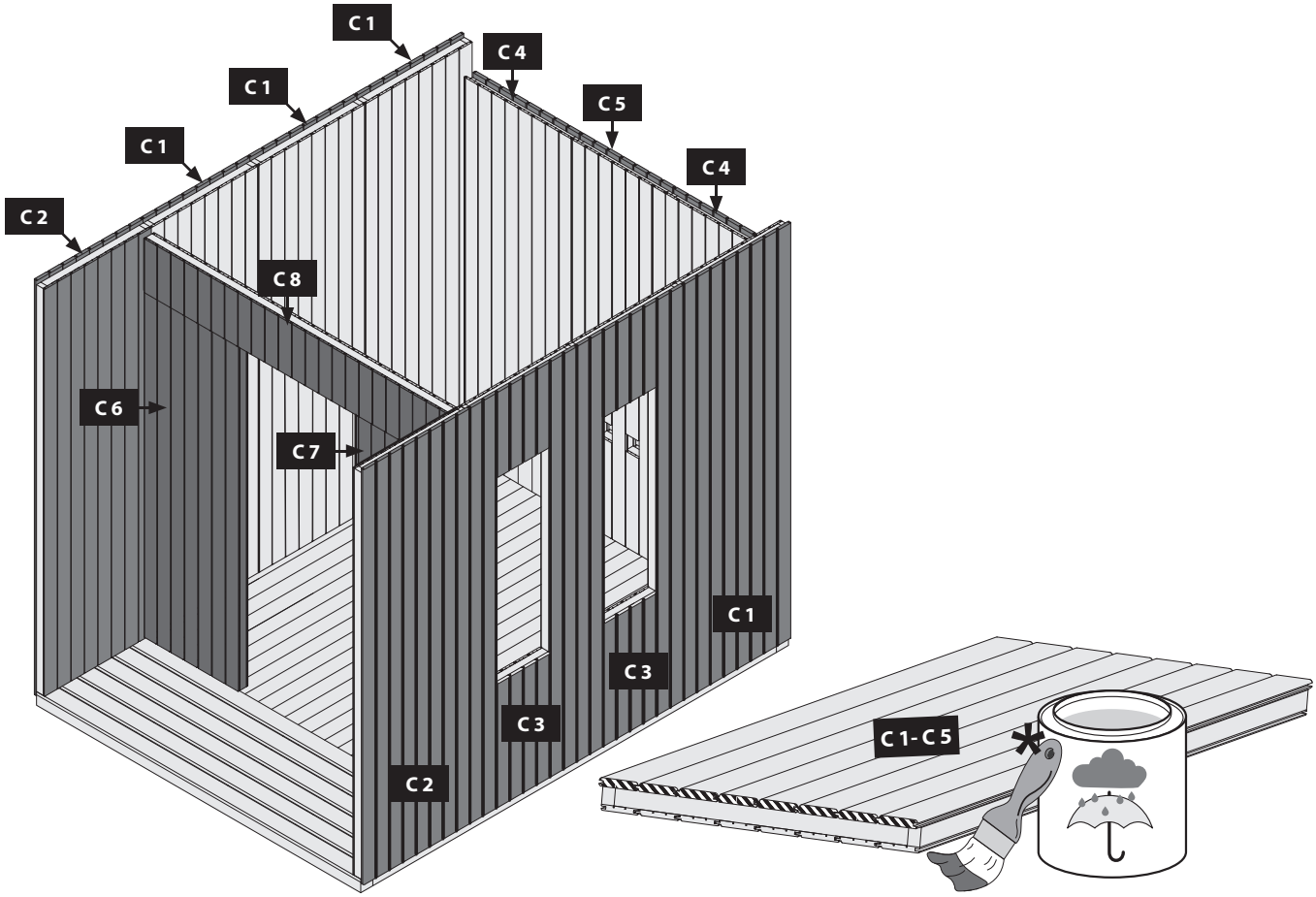
C 1
C 4
C 1
C 5
C 1
C 4
C 2
C 8
C 6
C 7
C 1
C 3
C 3
C 2
C 1-C 5
*

04

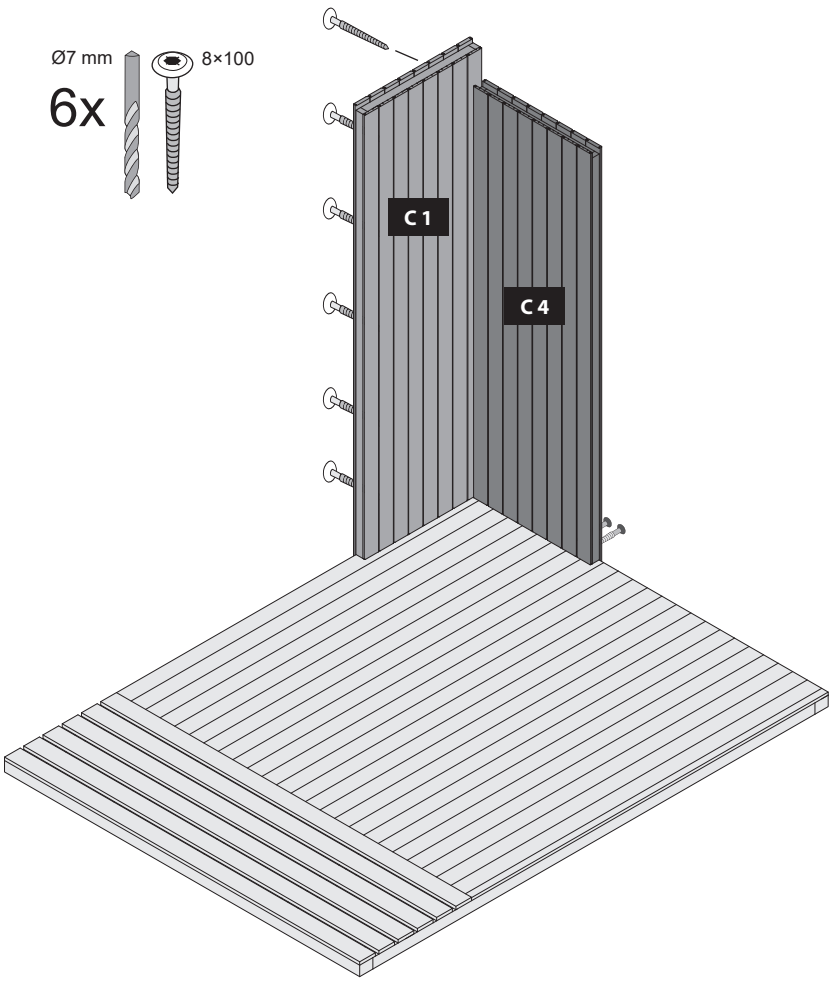
Ø7 mm
8×100
6x
C 1
C 4

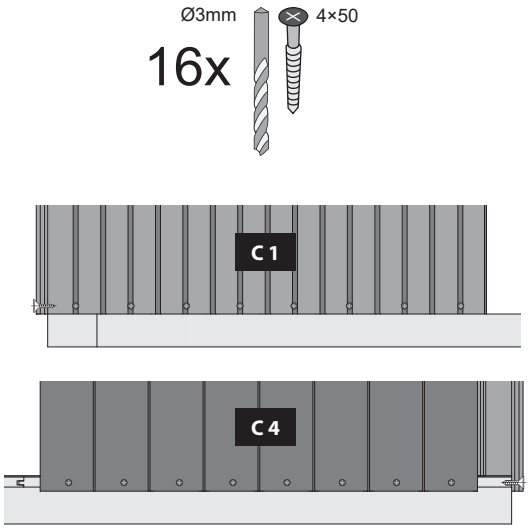
Ø3mm
4×50
16x
C 1
C 4

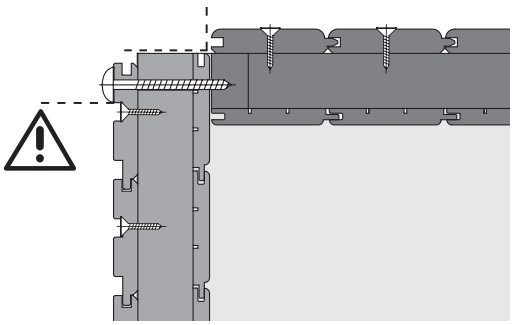

05

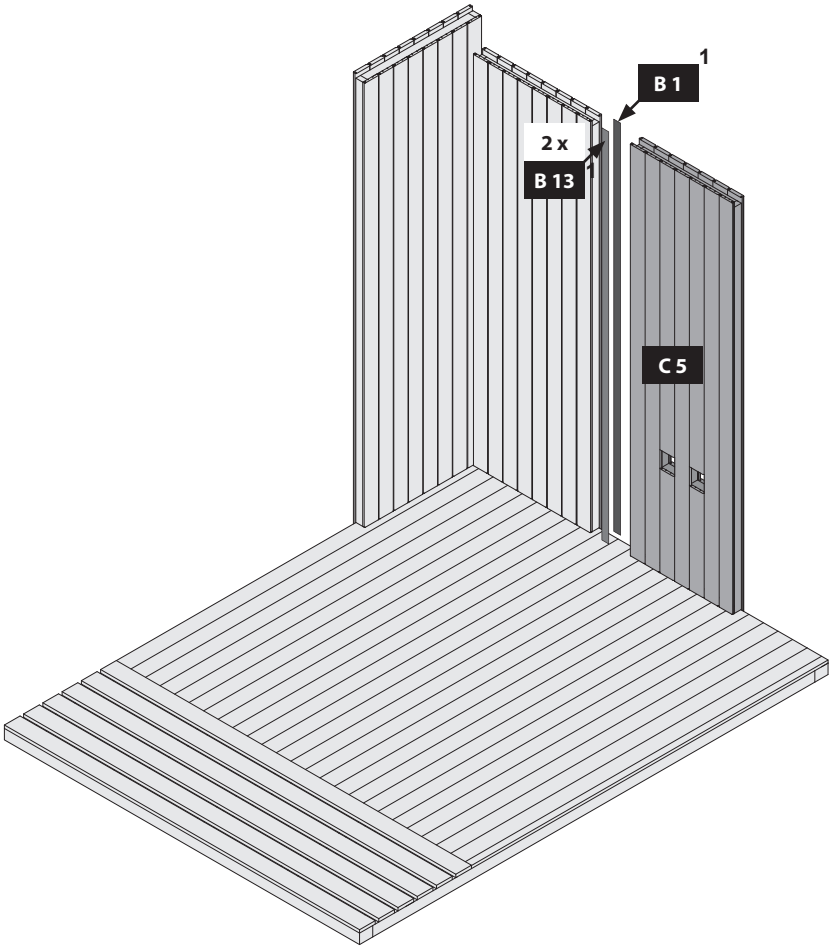
B 1
1
2 x
B 13
1
C 5

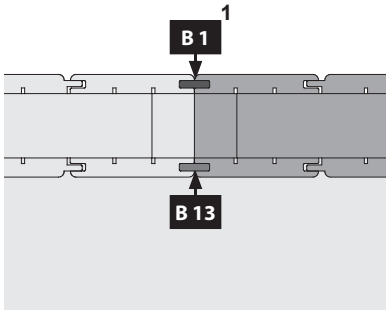
B 1
1
B 13

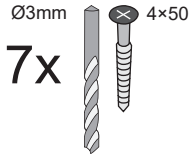
Ø3mm
4×50
7x

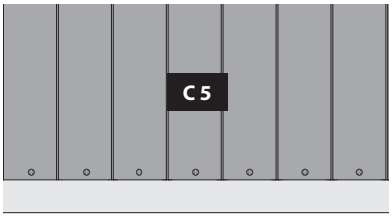
C 5

06

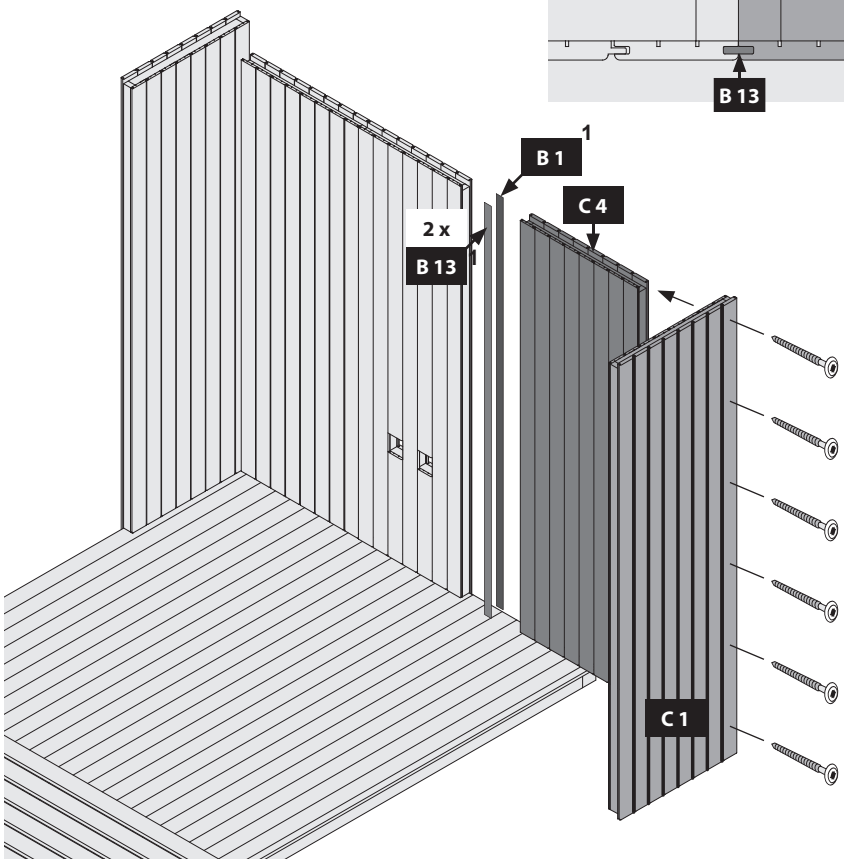
B 1
1
2 x
B 13
C 4
C 1

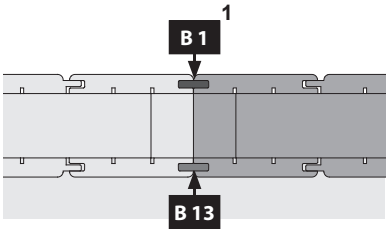
B 1
1
B 13

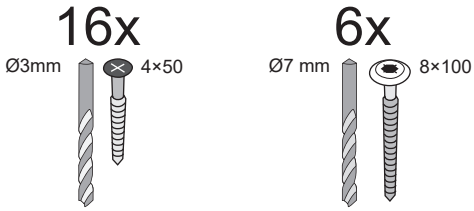
16x
Ø3mm
4×50
6x
Ø7 mm
8×100

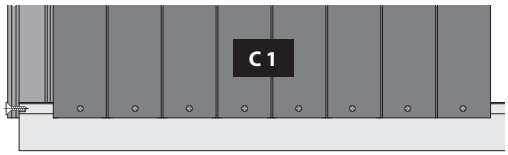
C 1

C 4

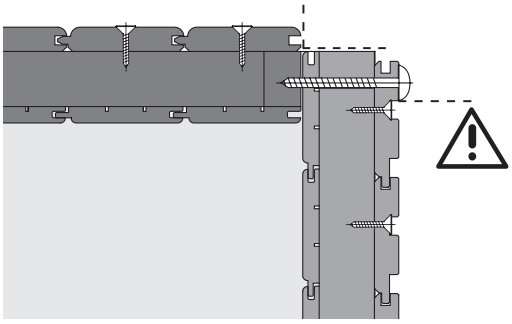

07

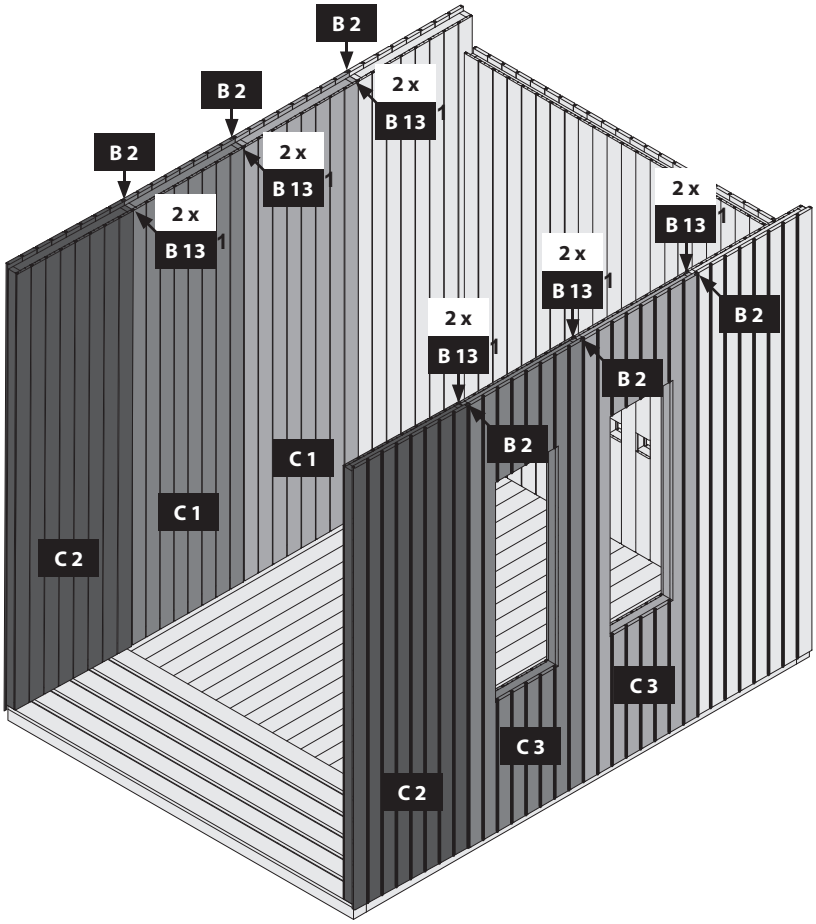
B 2
B 2
B 2
2 x
B 13
2 x
B 13
2 x
B 13
2 x
B 13
2 x
B 13
2 x
B 13
B 2
B 2
B 2
C 1
C 1
C 2
C 3
C 3
C 2

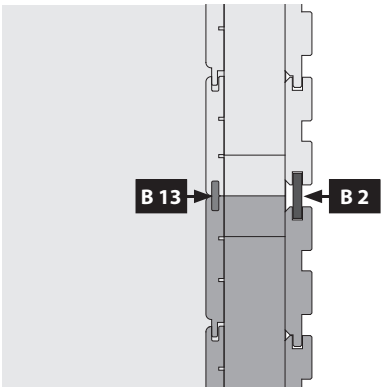
B 13
B 2

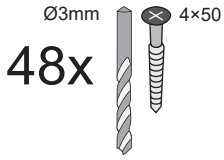
Ø3mm
4×50
48x

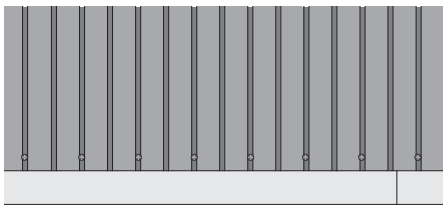

08

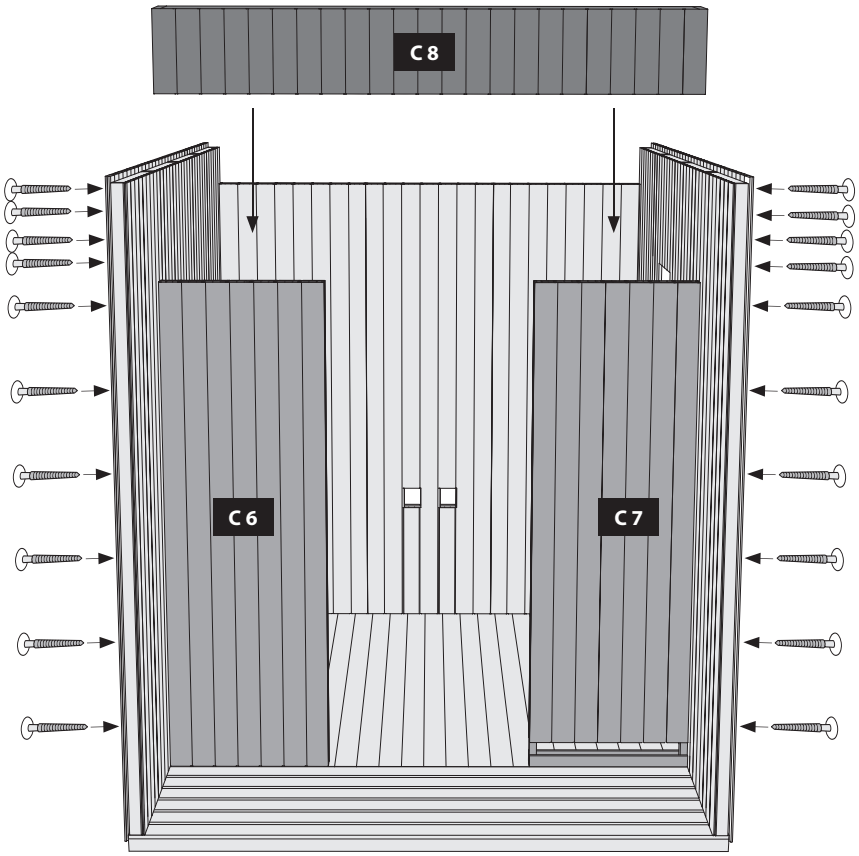
C 8
C 6
C 7

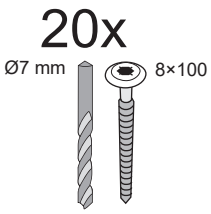
20x
Ø7 mm
8×100

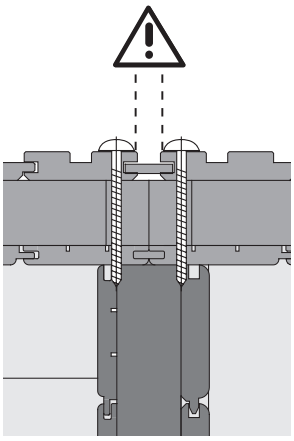

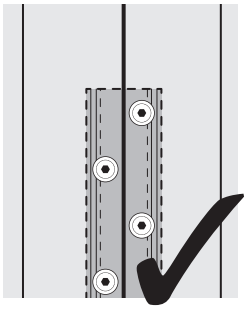

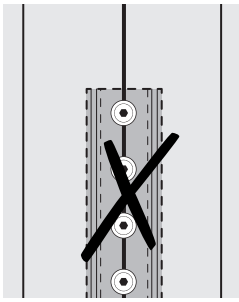

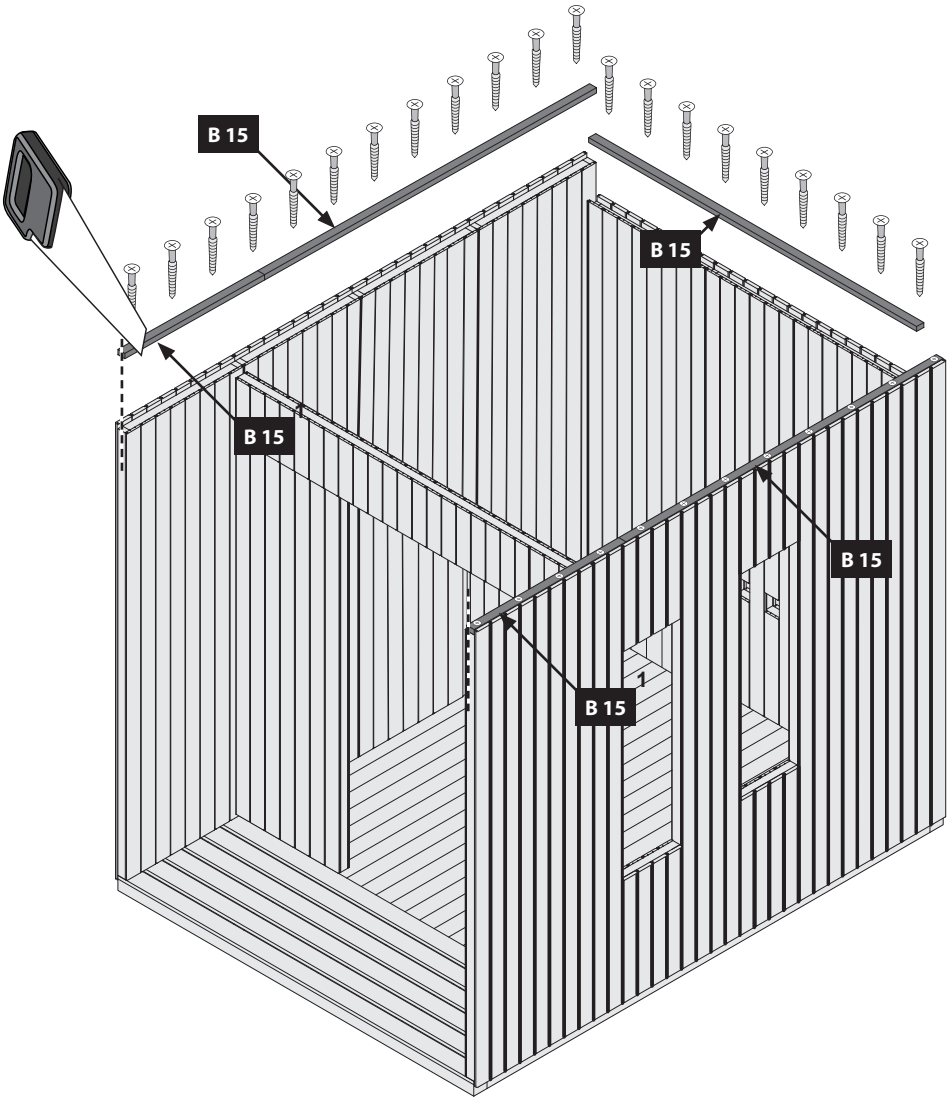
B 15
B 15
B 15
B 15
B 15

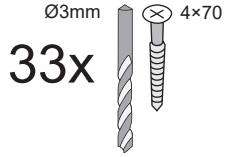
Ø3mm
4×70
33x

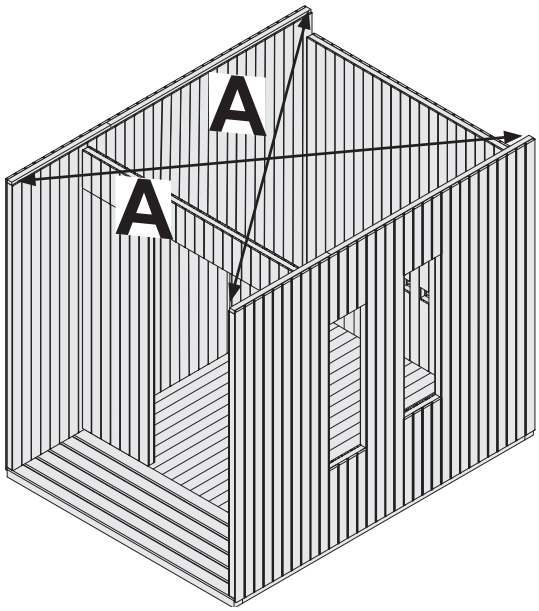
A
A

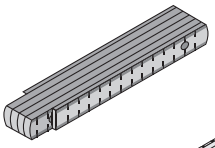

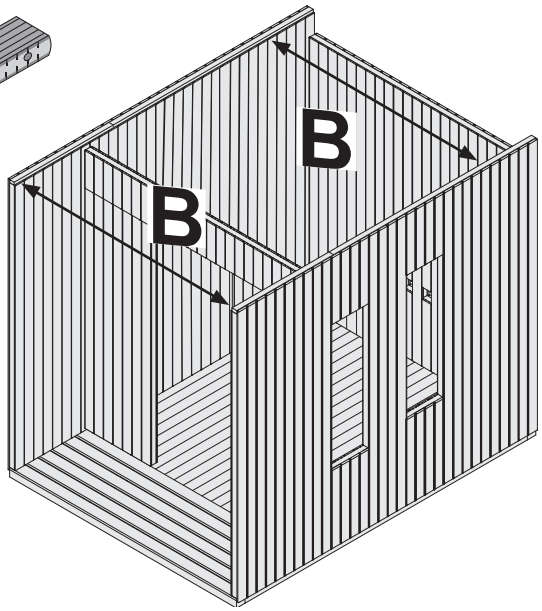
B
B

10

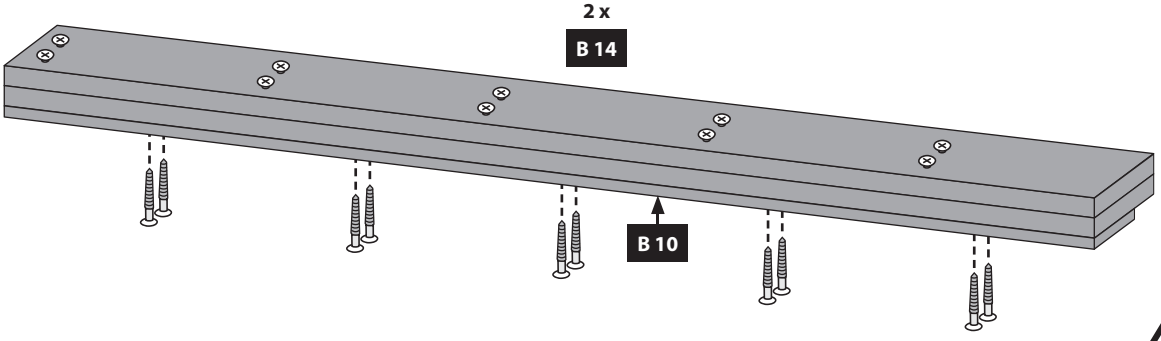

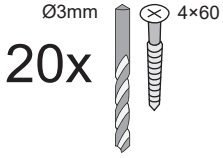

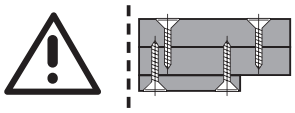

11

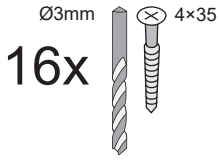

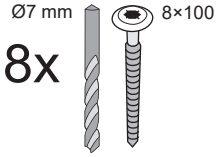

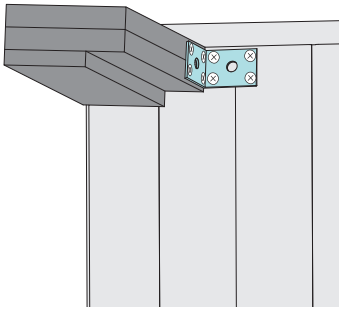

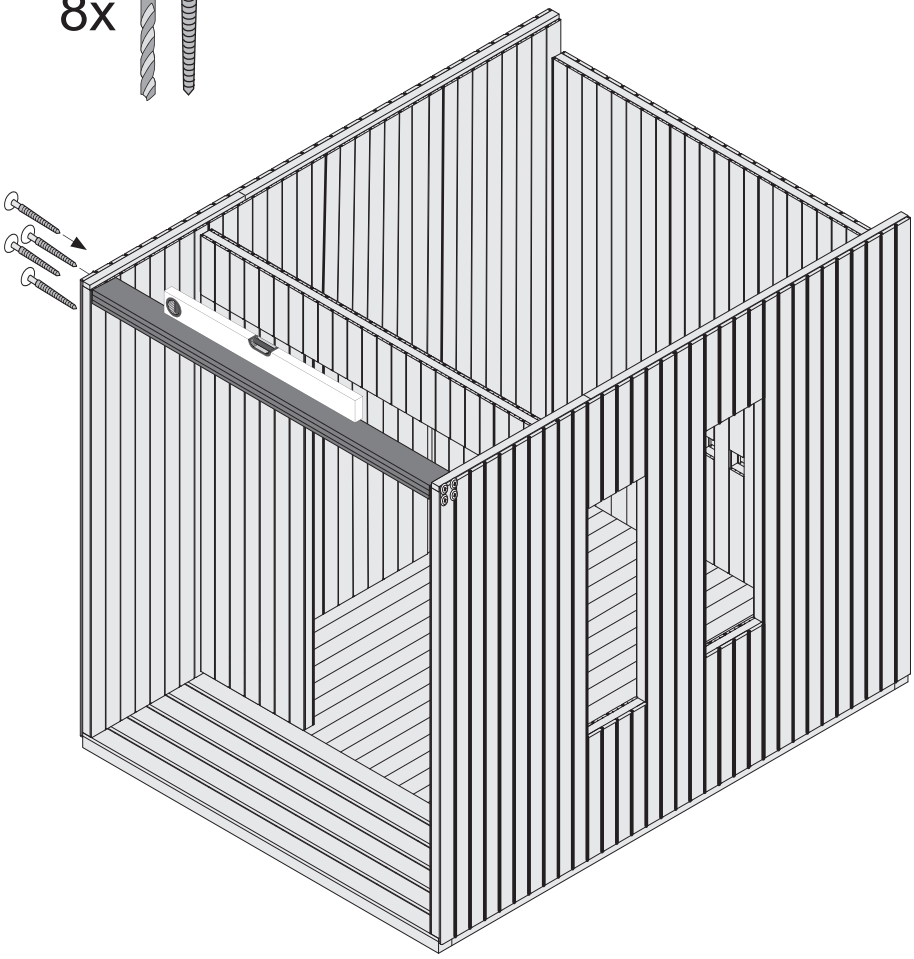

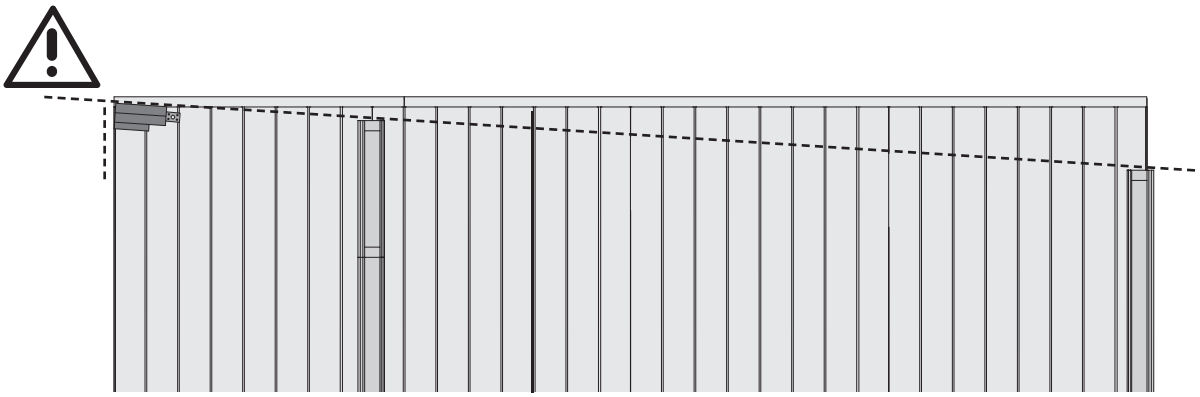

12

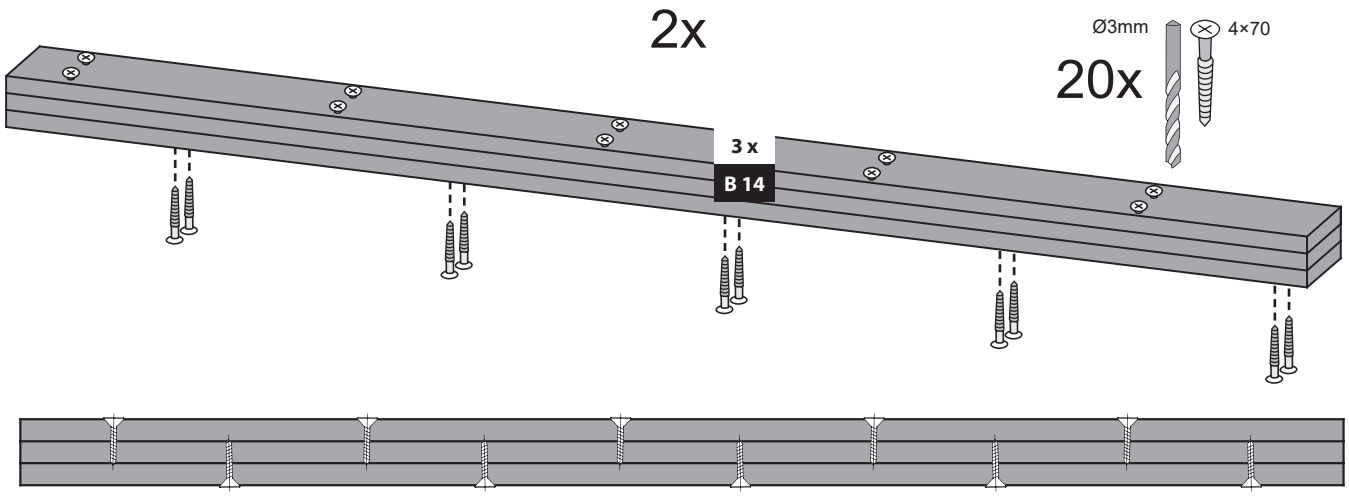

13

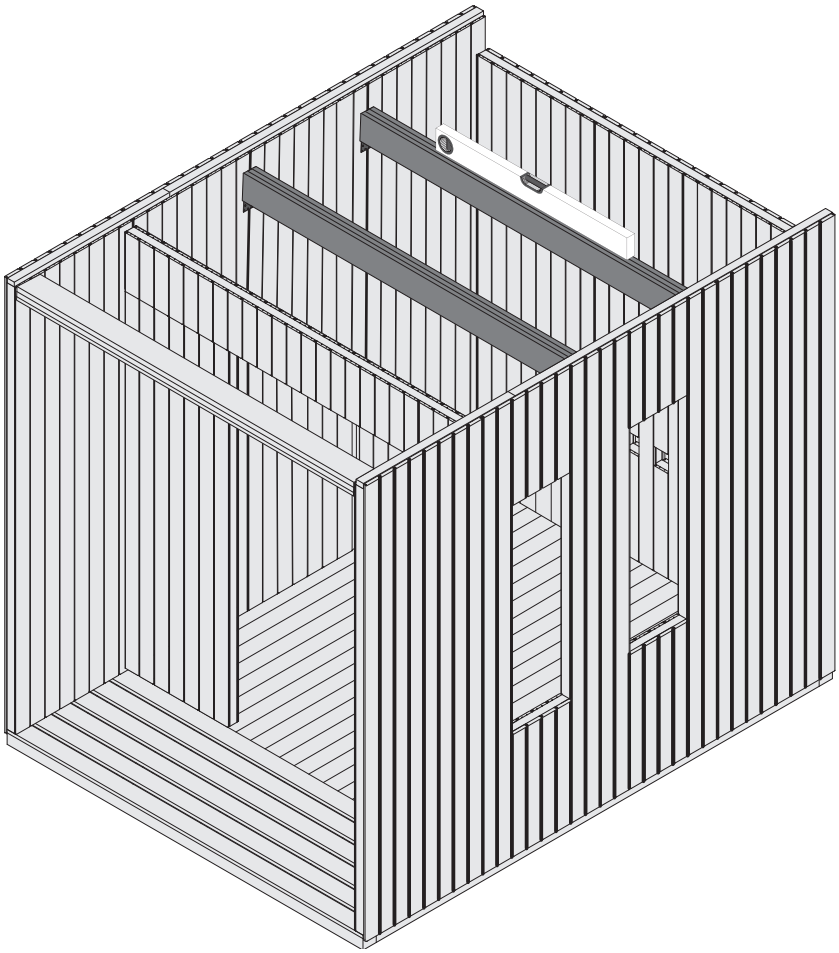

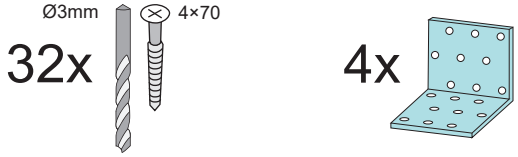

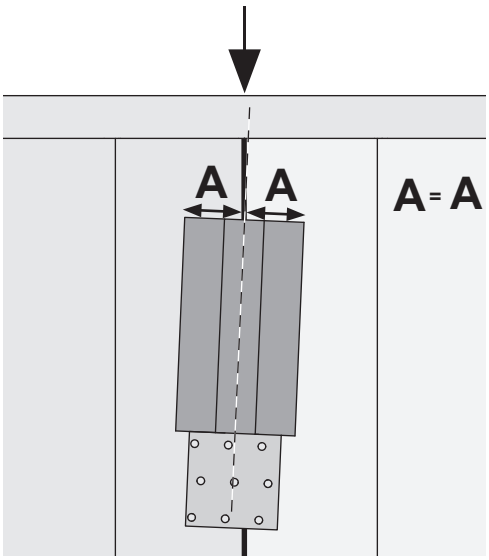

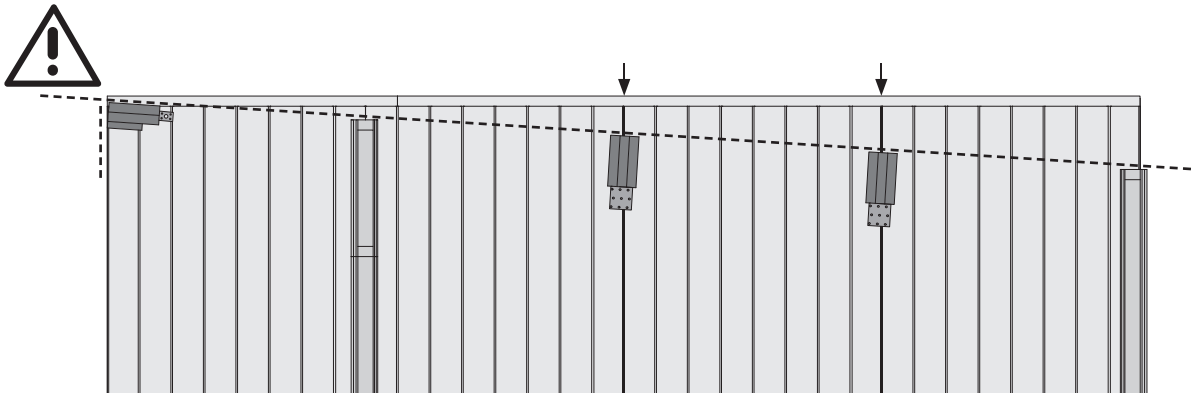

14

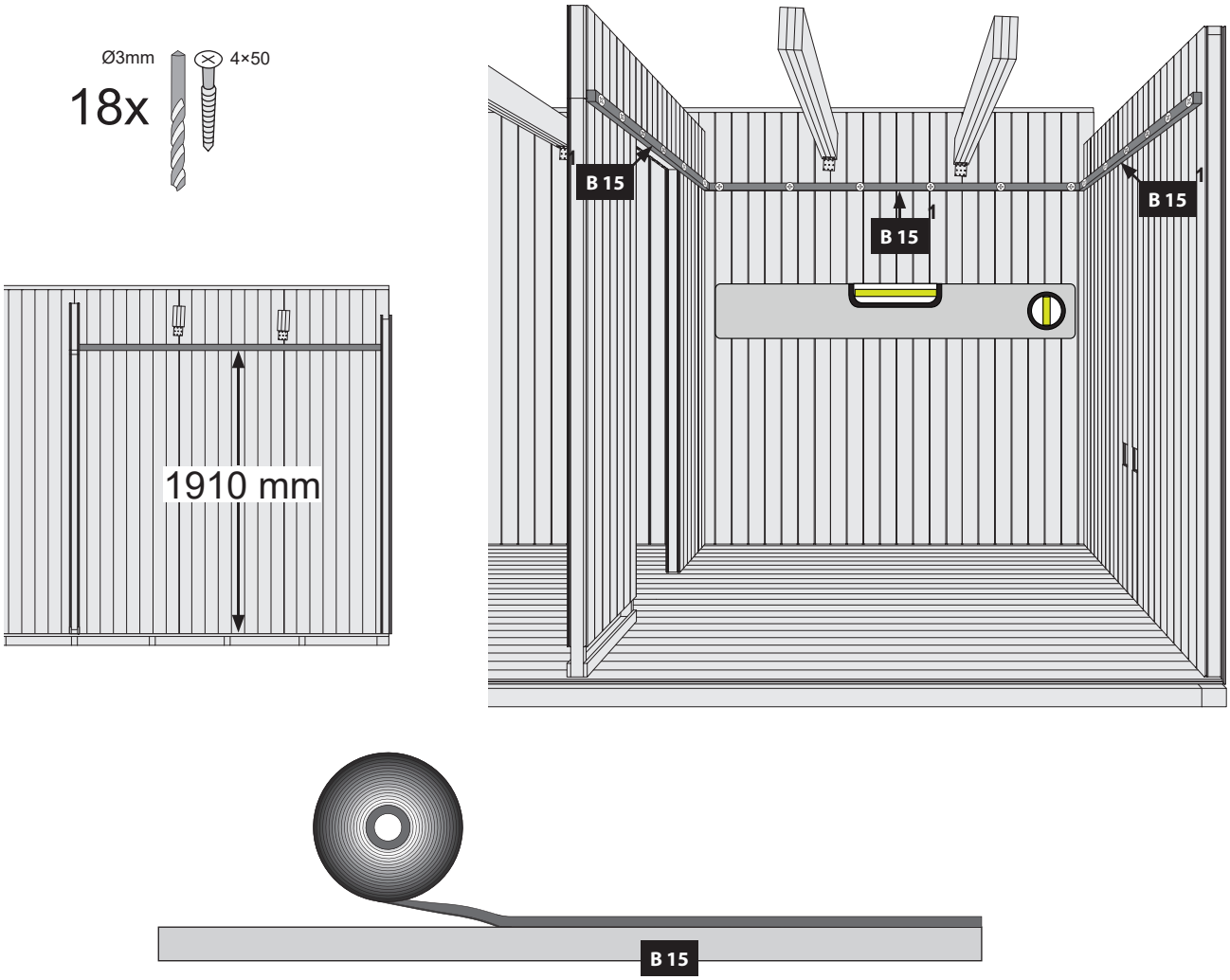
Ø3mm
4×50
18x
1910 mm
B 15
1
B 15
1
B 15
1
B 15

15

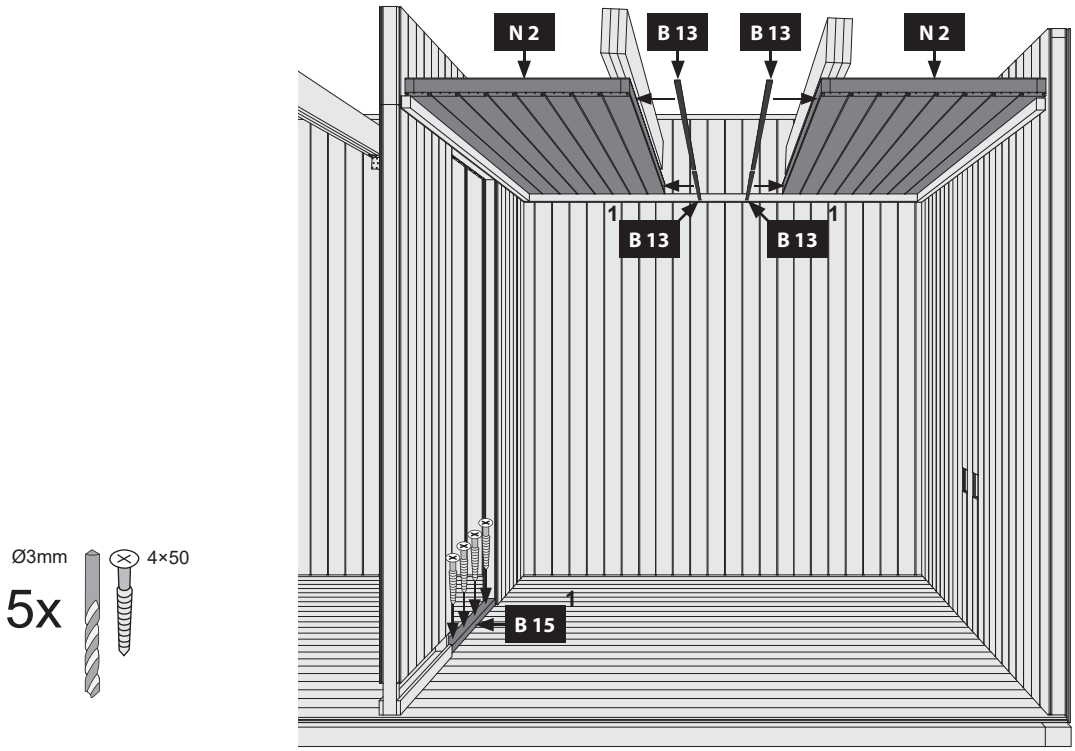
N 2
B 13
B 13
N 2
1
B 13
B 13
1
Ø3mm
4×50
5x
1
B 15

16

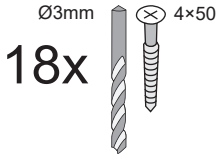

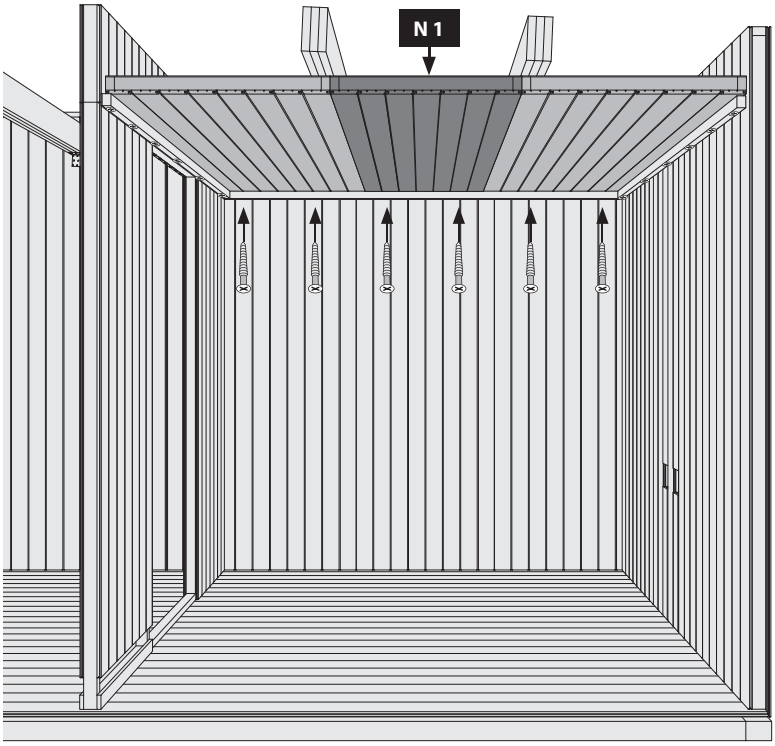

17

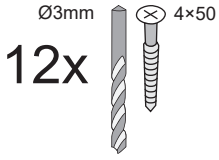

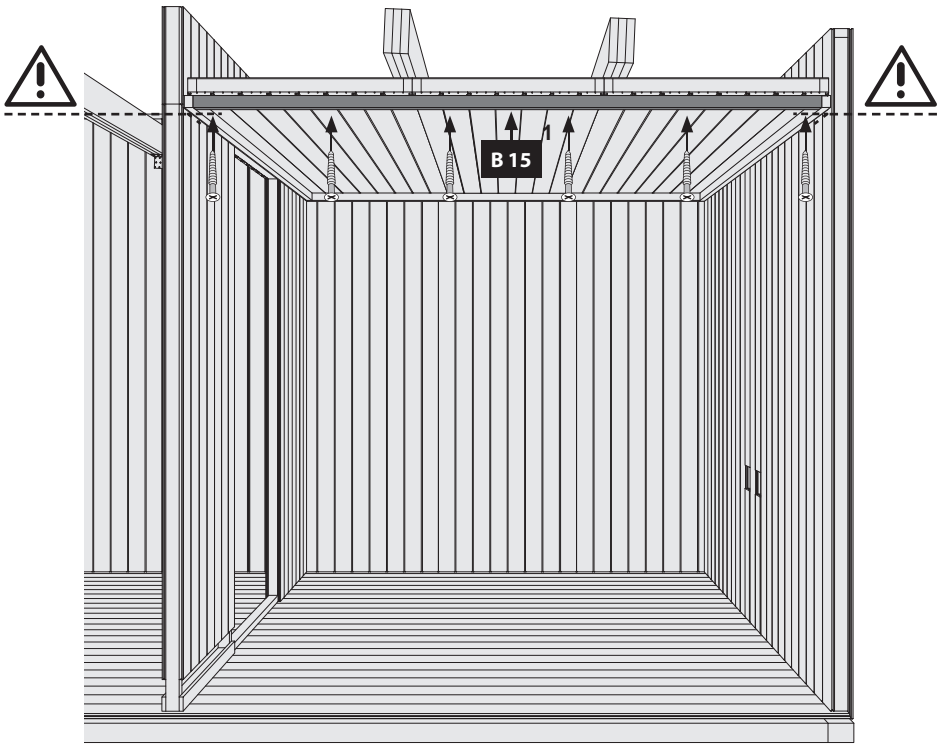

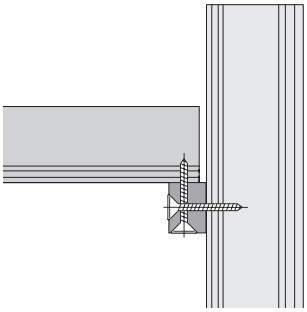

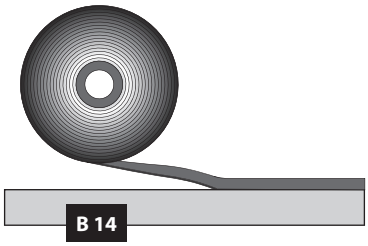

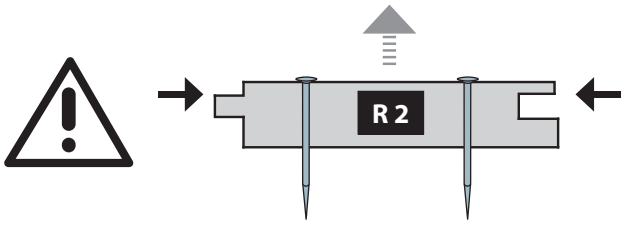

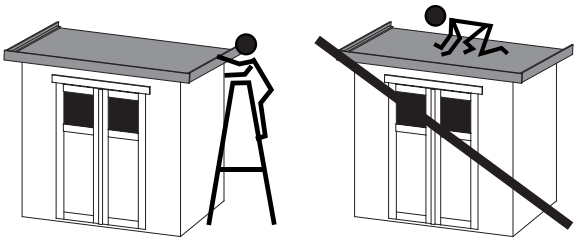

18

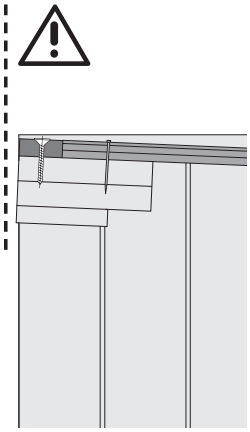

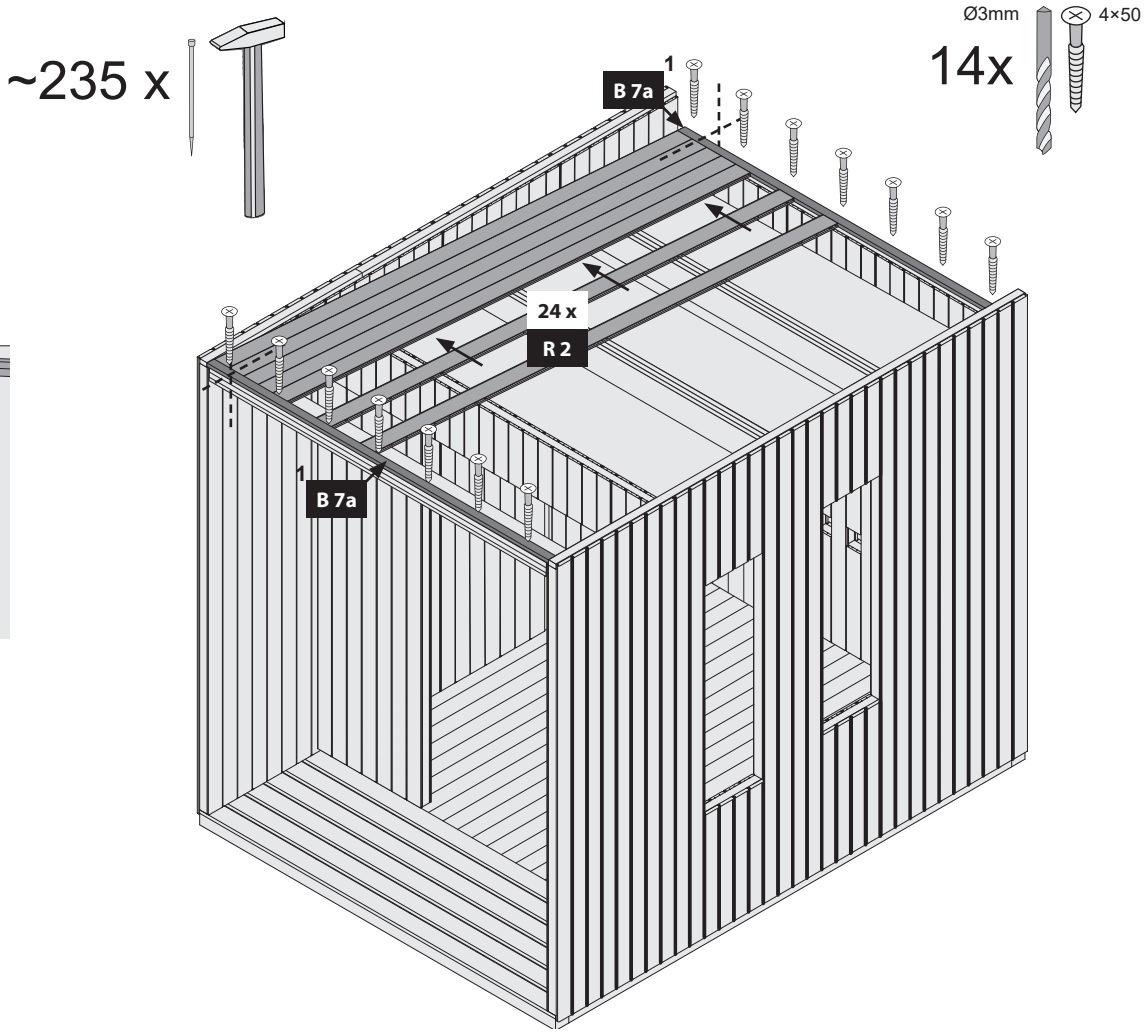

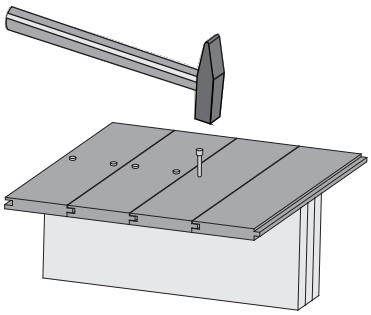

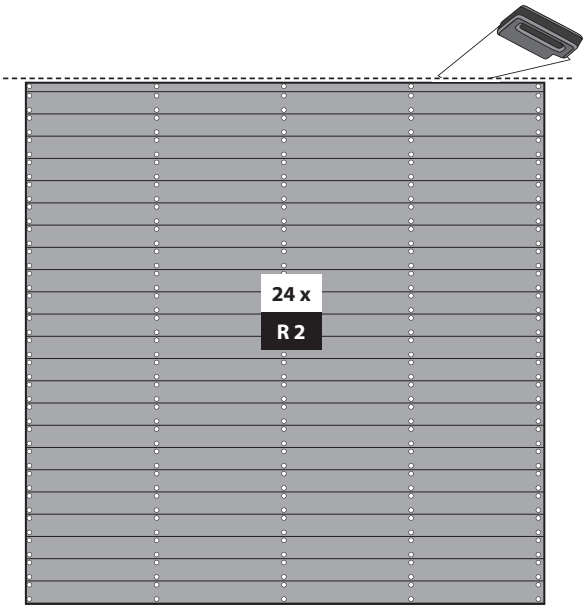

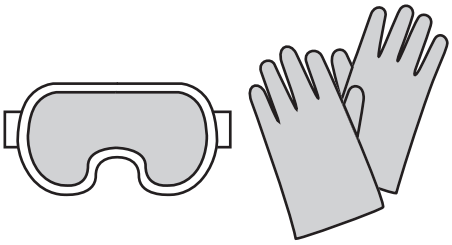

19

- Tür in den Rahmen legen
- Put the door in the frame
- Mettez la porte dans le cadre
- Plaats de deur in het frame
- Sæt døren i rammen
- Pon la puerta en el marco
- Metti la porta nel telaio
- Vložte dveře do rámu
- Vložte dvere do rámu
- Vrata namestite v okvir
- Umieść drzwi w ościeżnicy
- Postavite vrata u okvir
- Az ajtót behelyezni a keretbe

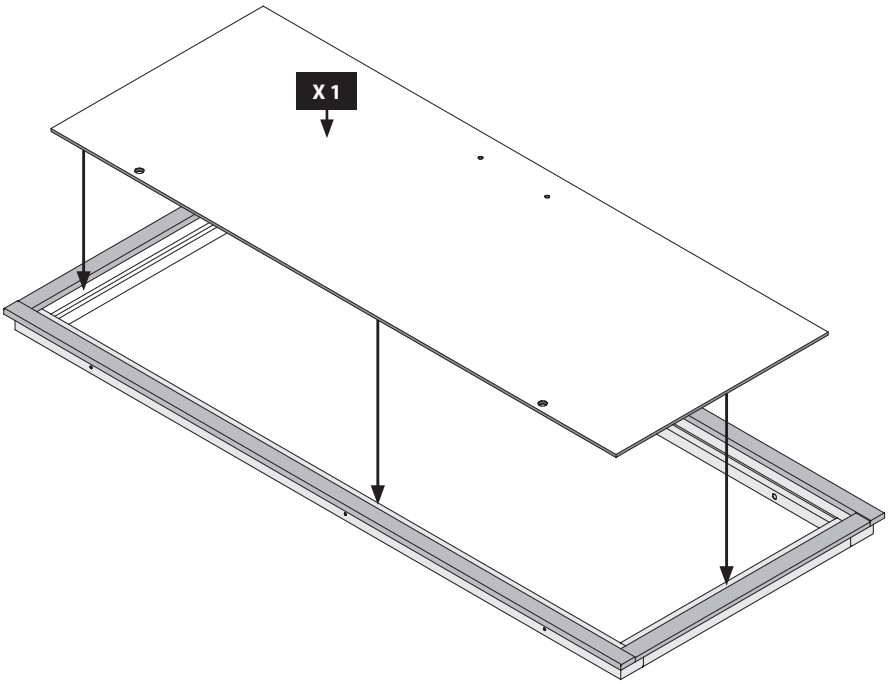

20

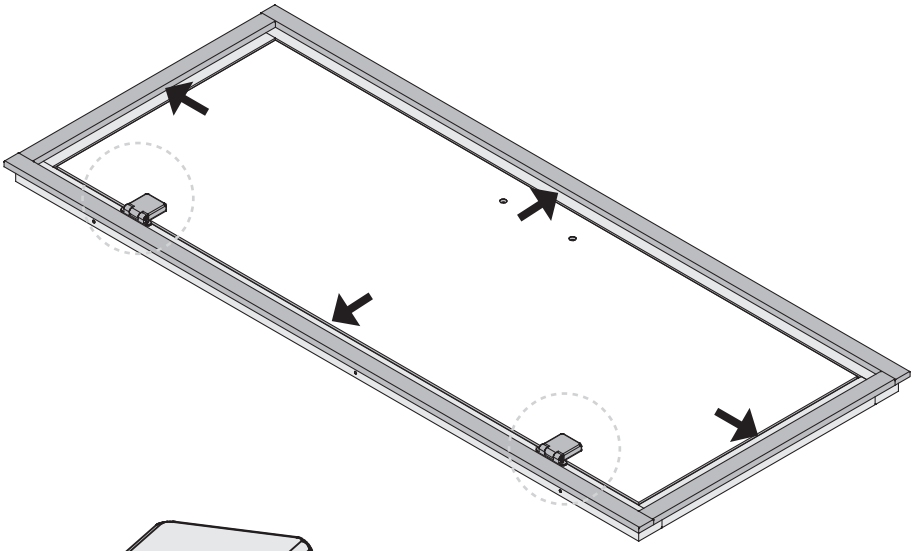

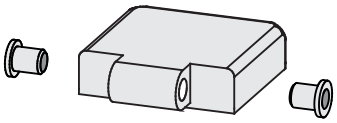

- Tür im Rahmen ausrichten
- Center the door in the frame
- Aligner la porte dans le cadre
- Lijn de deur in het frame uit
- Juster døren i rammen
- Alinea la puerta en el marco
- Allinea la porta nella cornice
- Zarovnejte dveře do rámu
- Vyrovnanie dverí v ráme
- Poravnajte vrata v okvir
- Wyrównanie drzwi w ościeżnicy
- Poravnajte vrata u okviru.
- Az ajtó beállítása a keretbe

1.

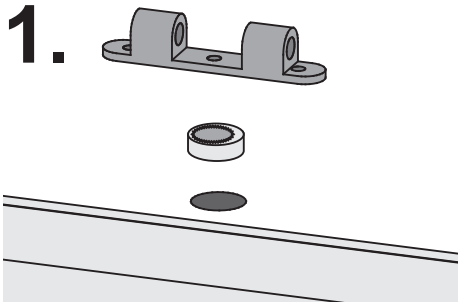

2.

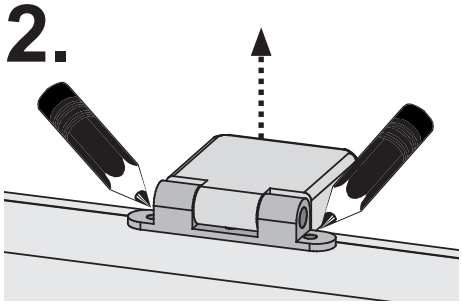

3.

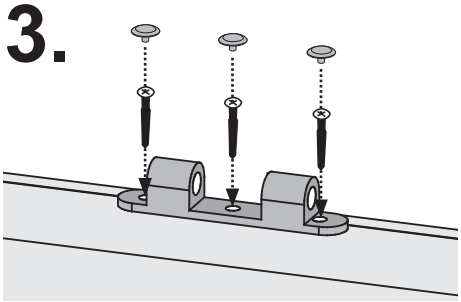

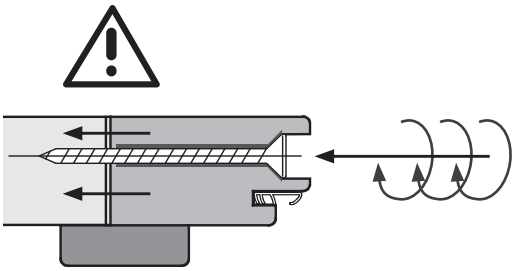

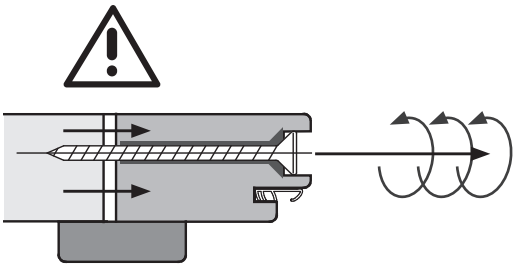

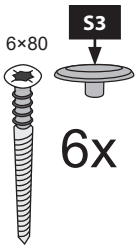
S3
6×80
6x

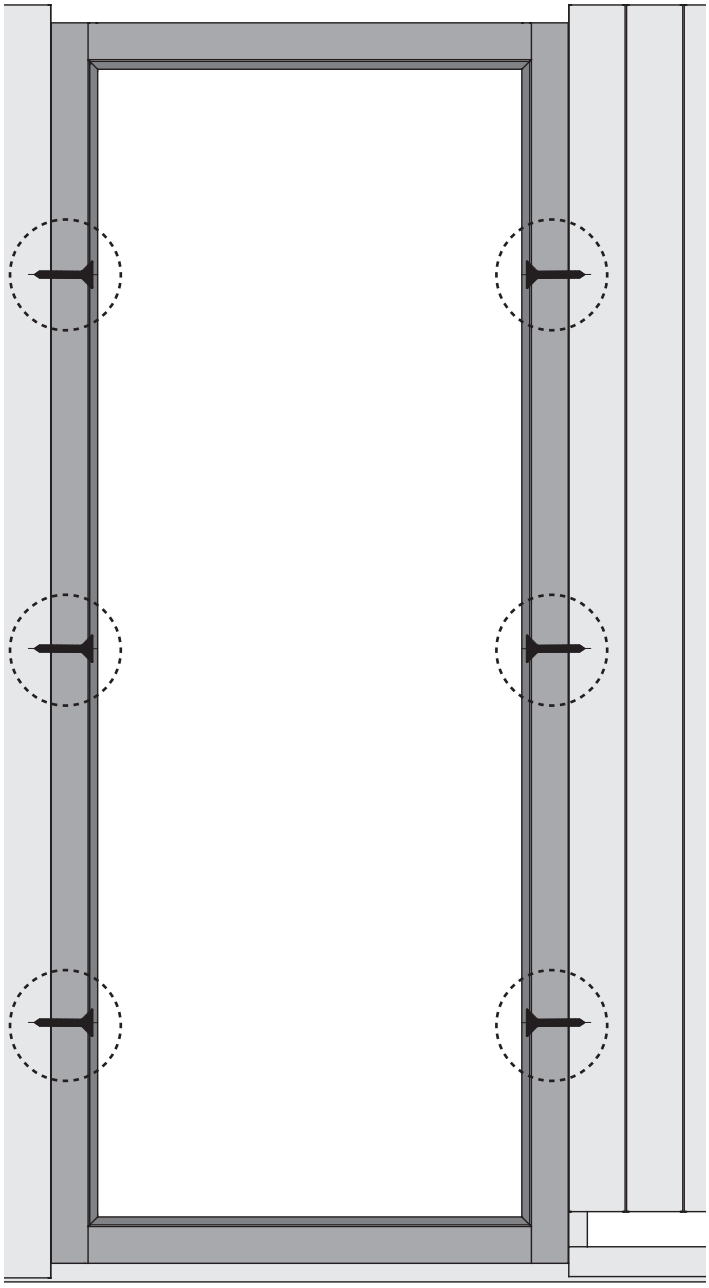

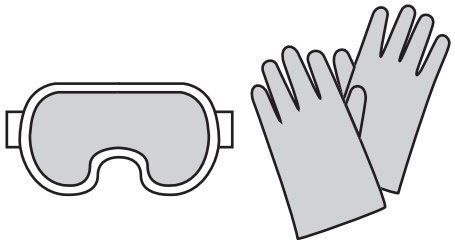

22

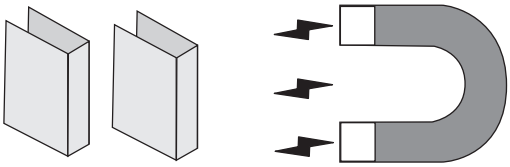

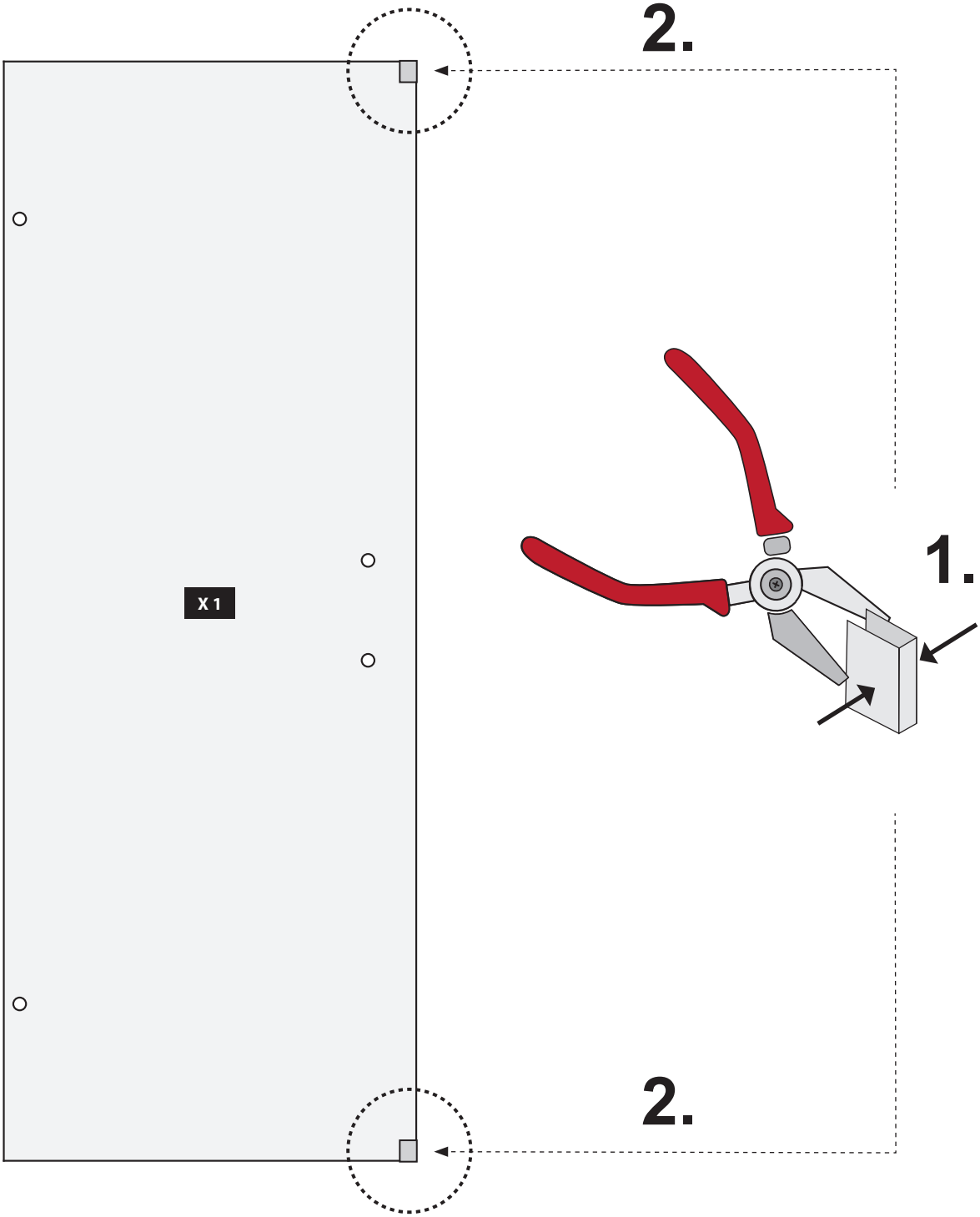

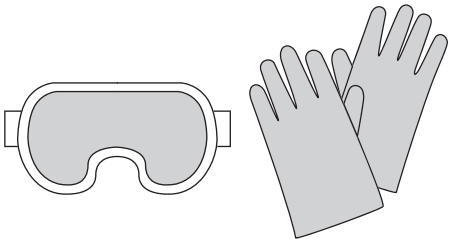

Gleiche Grundeinstellung für beide Verstell-Excenter

Same default setting for both adjustment eccentrics

Même réglage de base pour les deux excentriques de réglage

Dezelfde basisinstelling voor beide verstelbare excenters

Samme grundindstilling for begge justerings-ekcentere

El mismo ajuste básico para ambos excéntricos de regulación

Stessa regolazione di base per entrambi gli eccentrici di regolazione

Stejné základní nastavení pro oba nastavovací excentry

Rovnaké základné nastavenie pre oba nastavovacie excentry

Enaka osnovna nastavitev za oba nastavljiva ekscentra

Takie samo ustawienie podstawowe dla obu mimośrodów regulacyjnych

Ista zadana postavka za oba ekscentra podešavanja

Ugyanaz az alapbeállítás mindkét állító excenternél

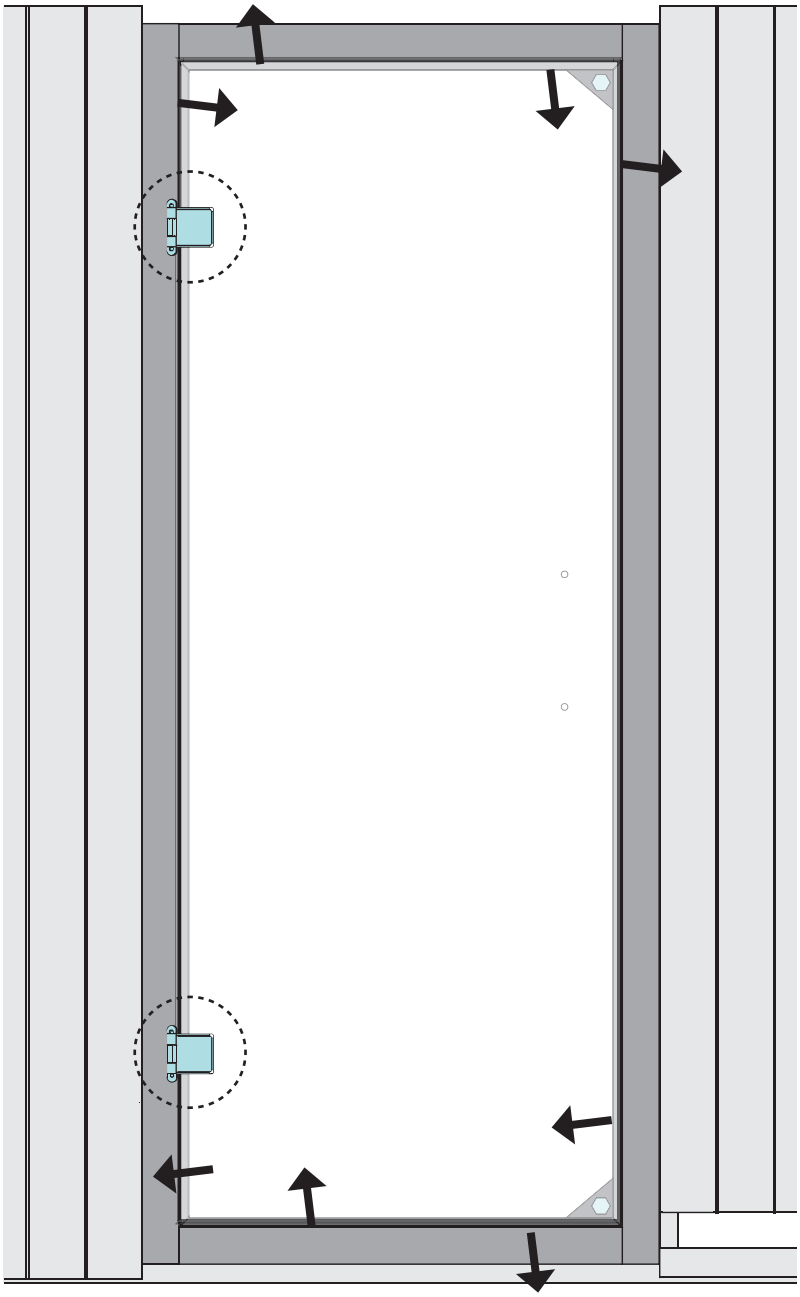

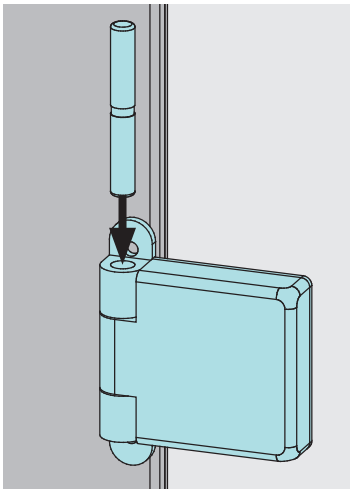

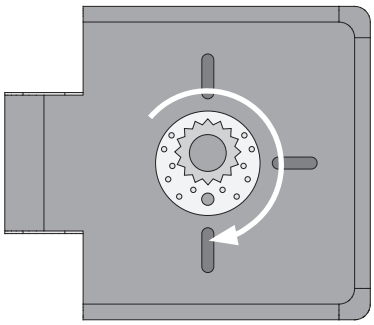

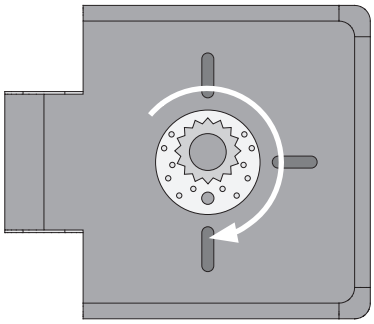

Außen: Metall	Innen: Holz
Outside: metal	Inside: wood
Extérieur: métal	Intérieur: bois
Buiten: metaal	Binnen: hout
Udenfor: metal	Inde: træ
Exterior: metal	Interior: madera
Esterno: metallo	Interno: legno
Vnější: kov	Vnitřek: dřevo
Vonku: kov	Vnútro: drevo
Zunanjost: kovina	Notranjost: Les
Na zewnątrz: metal	Wnętrze: drewno
Vanjski dio: Metal	Unutrašnjost: drvo
Külső: fém	Belső rész: fa

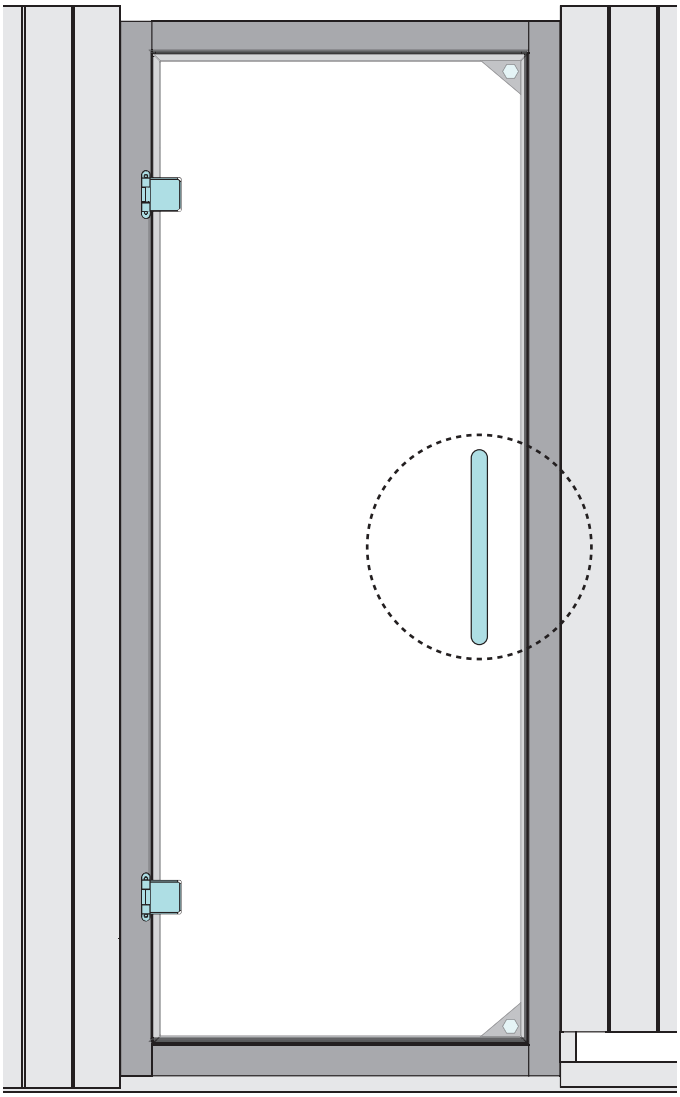

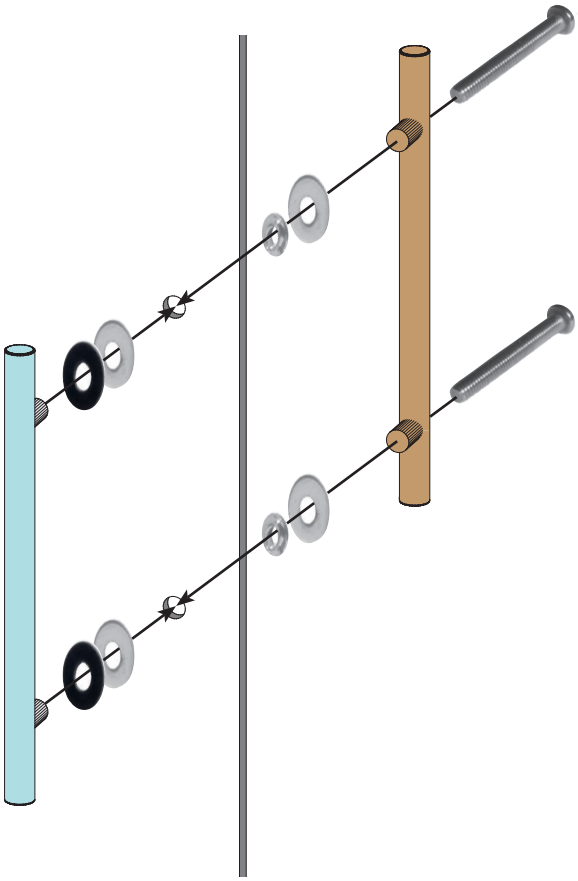

18x

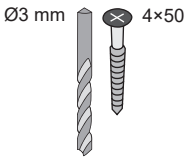

Außen
Outside
À l'extérieur
Buiten
Udenfor
Fuera
Al di fuori
Vně
Vonku
Zunaj
Na zewnątrz
Izvana
Külső

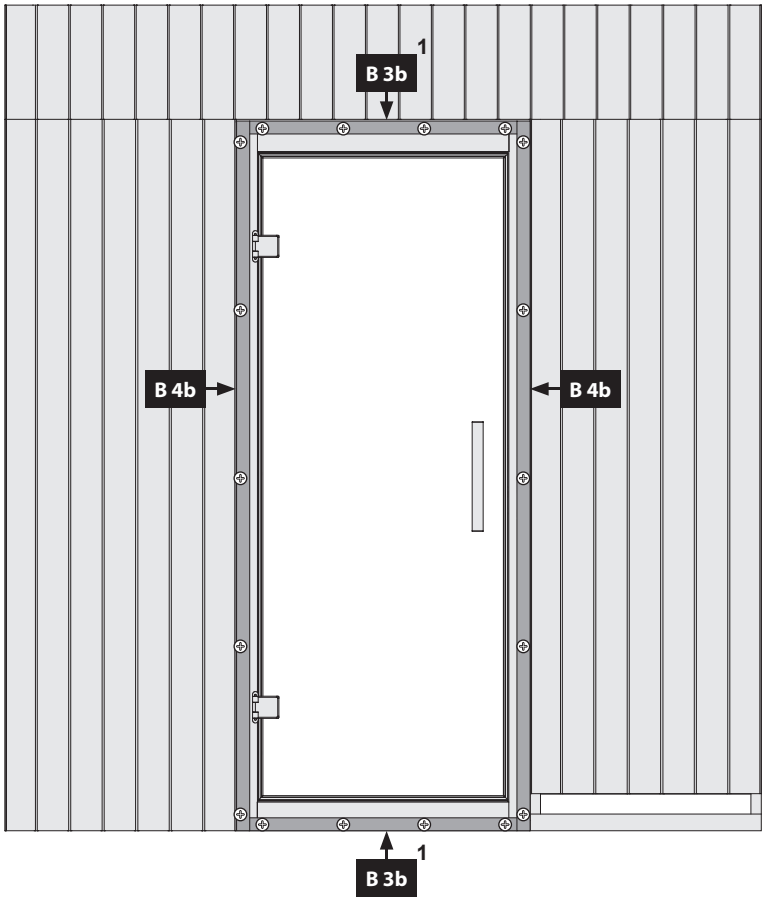

18x

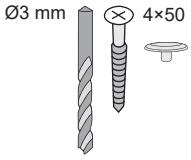

innen
inside
à l'intérieur
binnen
inde på
dentro
dentro
uvnitř
vnútri
notranjost
wewnątrz
unutra
belül

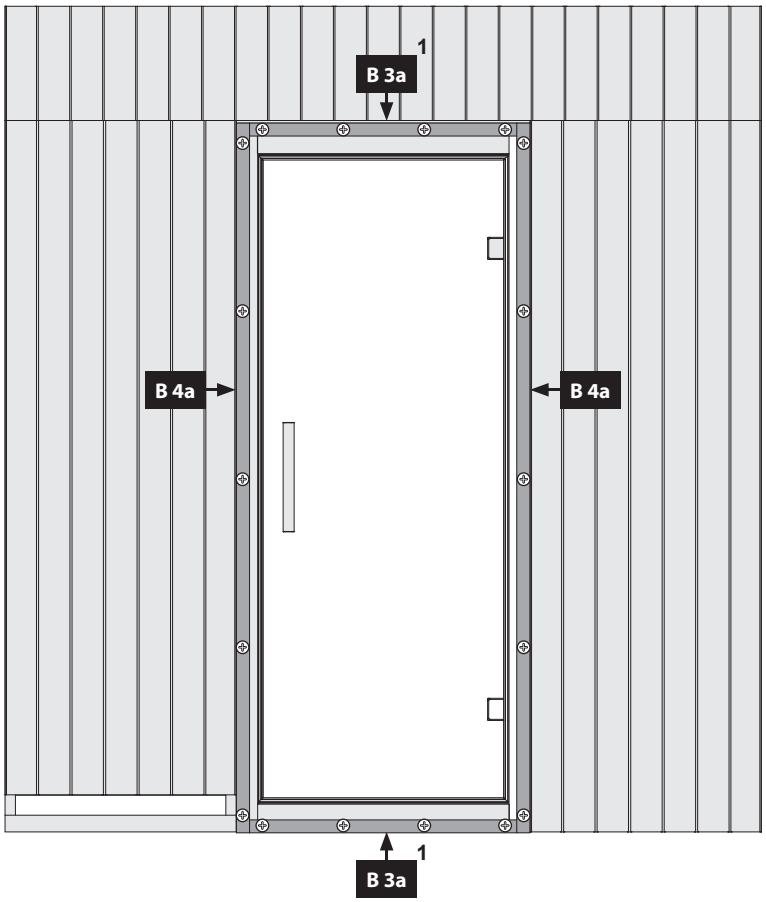

27

14x

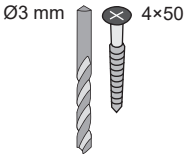

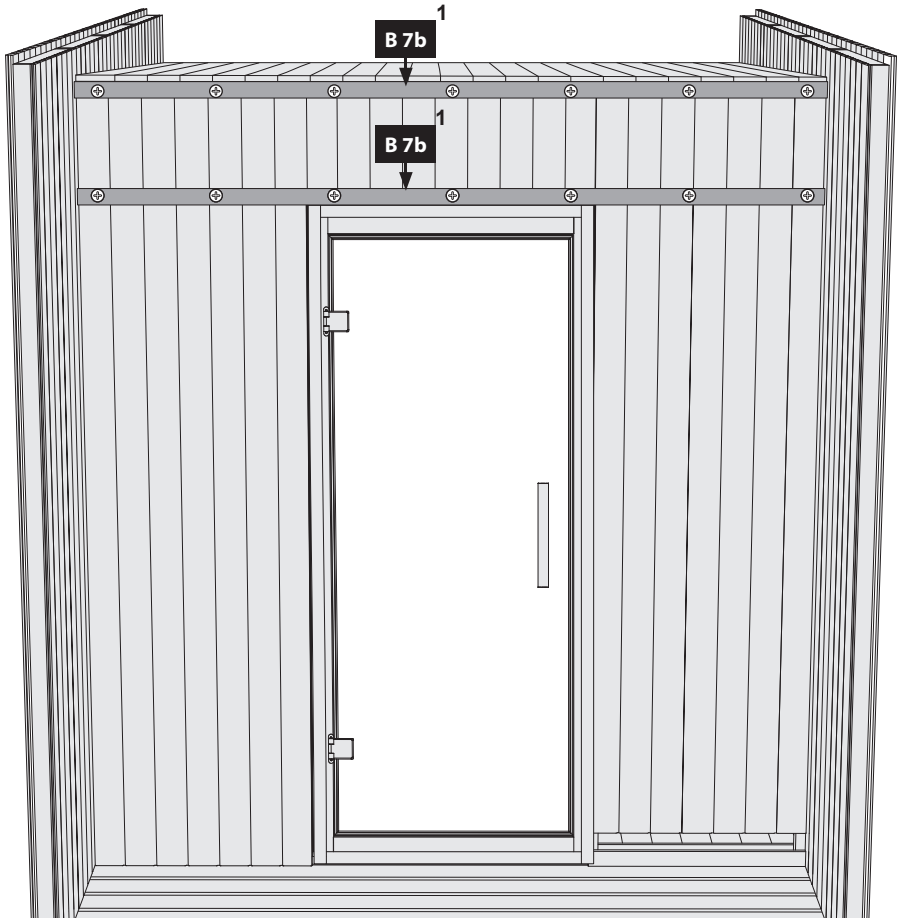

28

10x

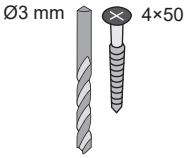

29

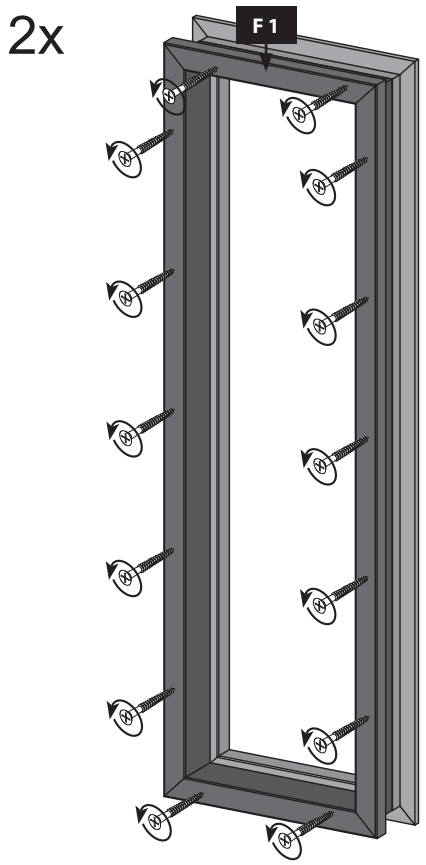

30

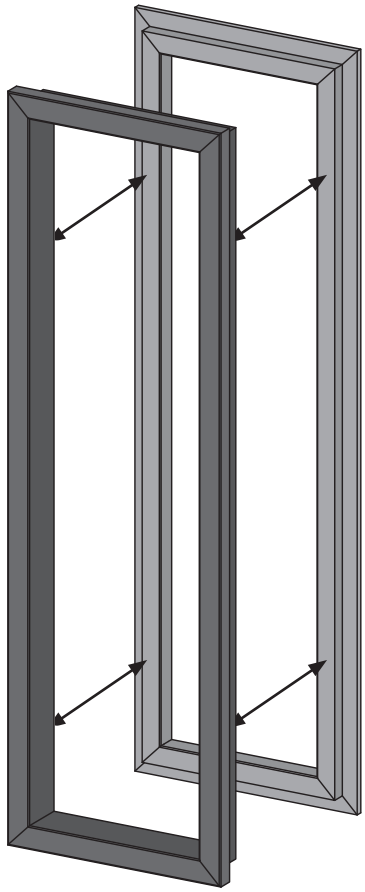

31

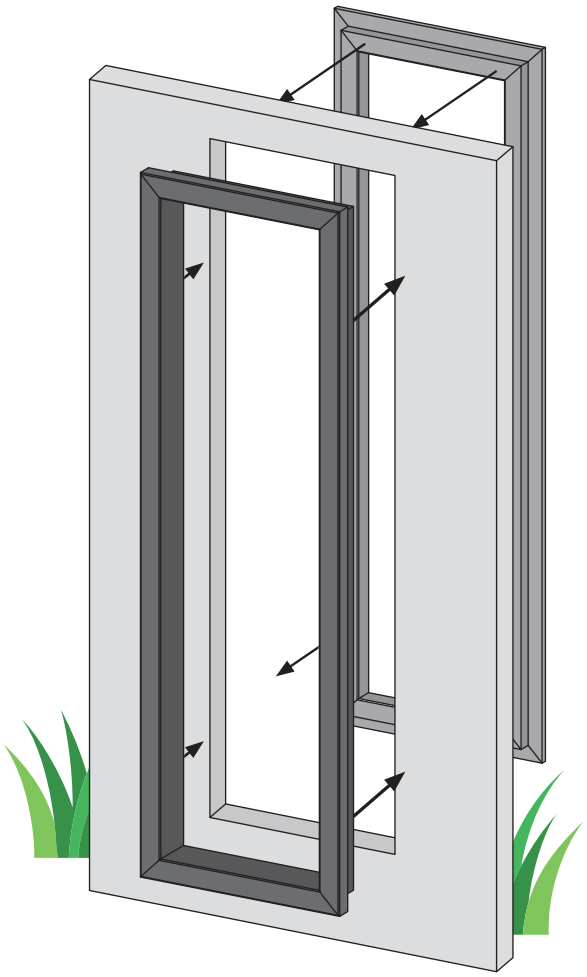

32

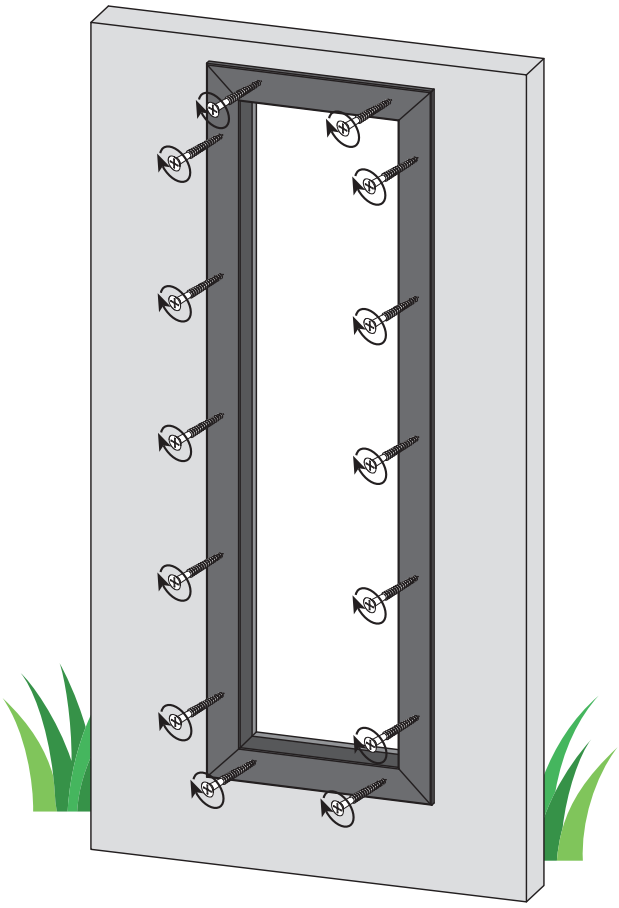

Silikon - Nicht im Lieferumfang enthalten
Silicone - Not included
Silicone - Non comprises dans la livraison
Silicone - Niet bijgeleverd
Silikone - Ikke inkluderet
Silicona - No forman parte del suministro
Silicone - Non incluso
Silikon - V ceně není zahrnuto
Silikón - Nie je súčasťou balenia
Silikonski - Ni vključeno v obseg dobave
Silikon - Nie wchodzi w skład zestawu
Silikon – nije uključen
Szilikon – Nem tartozék

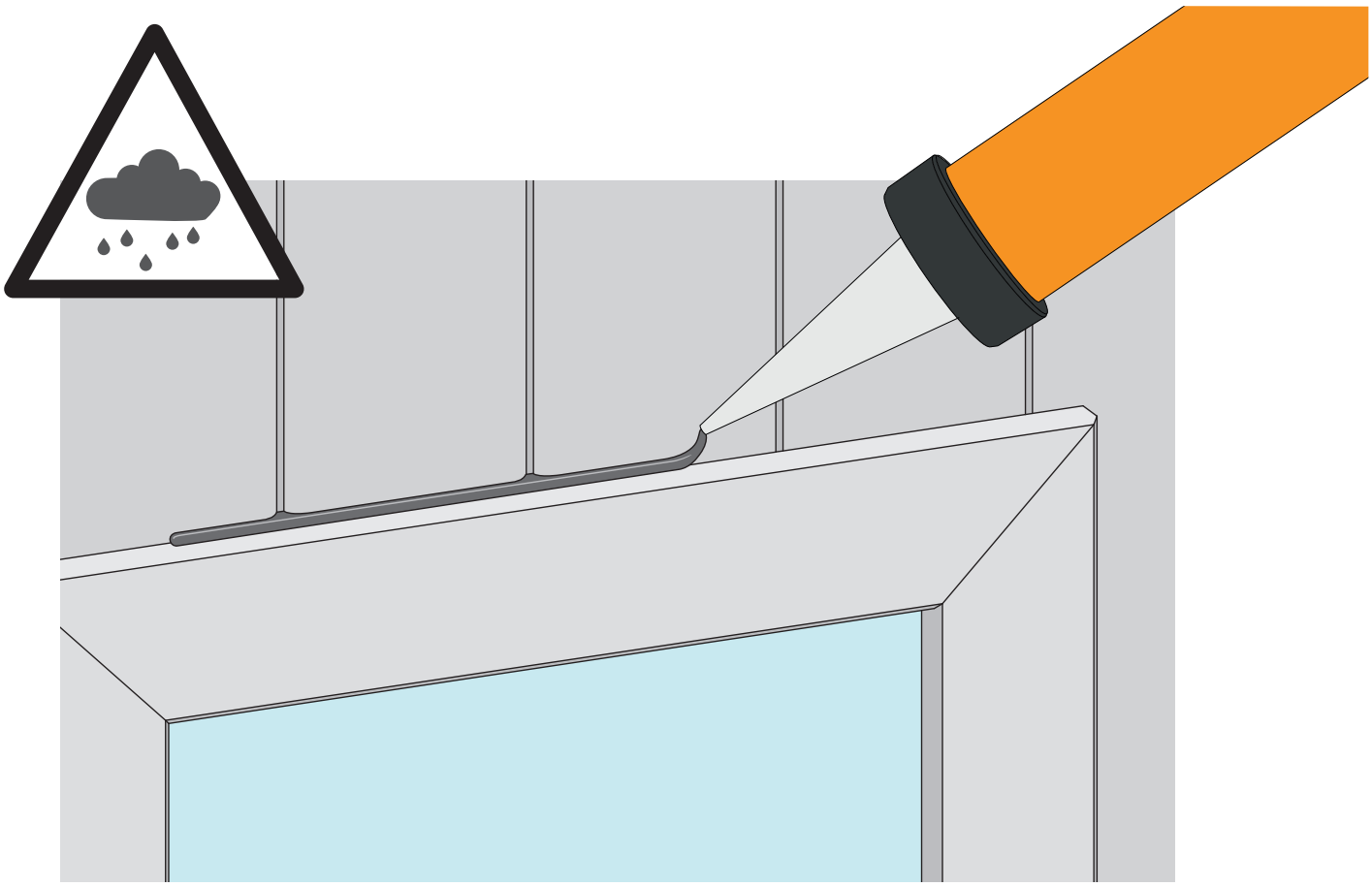

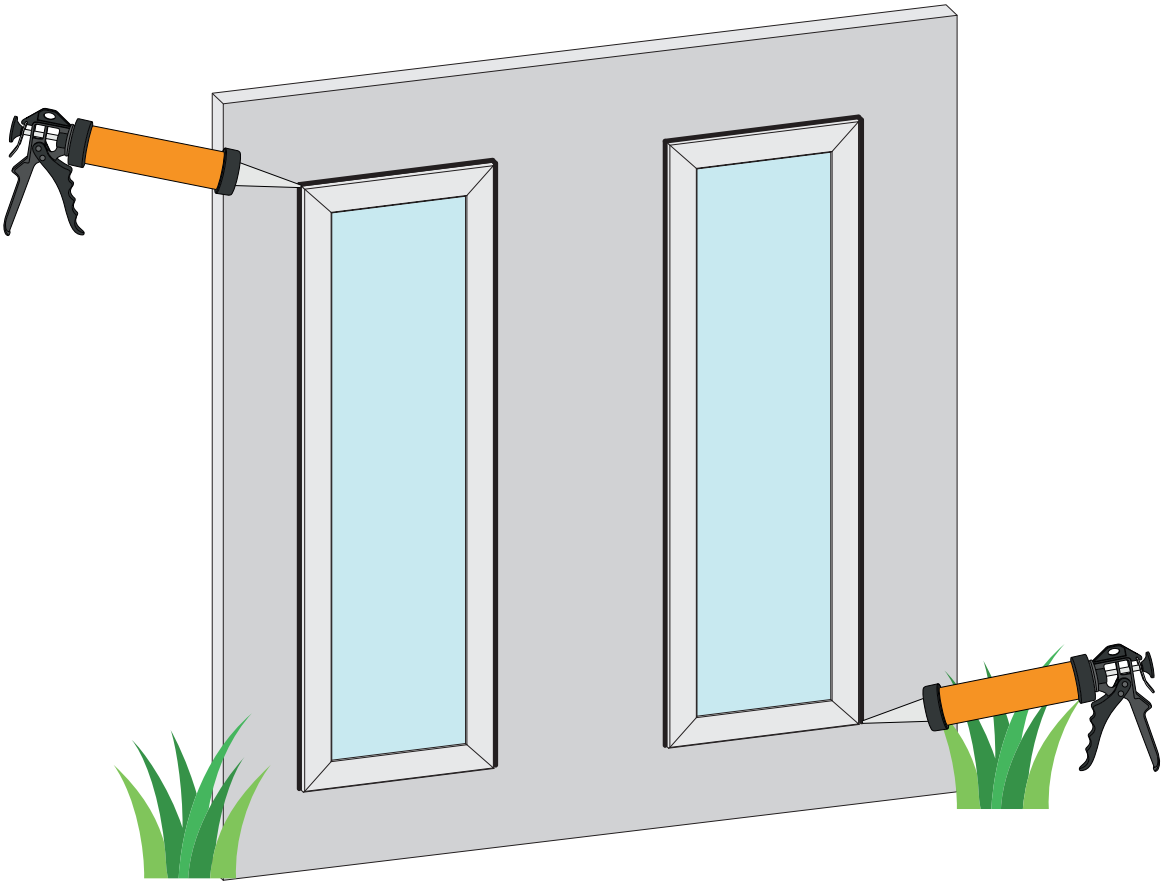

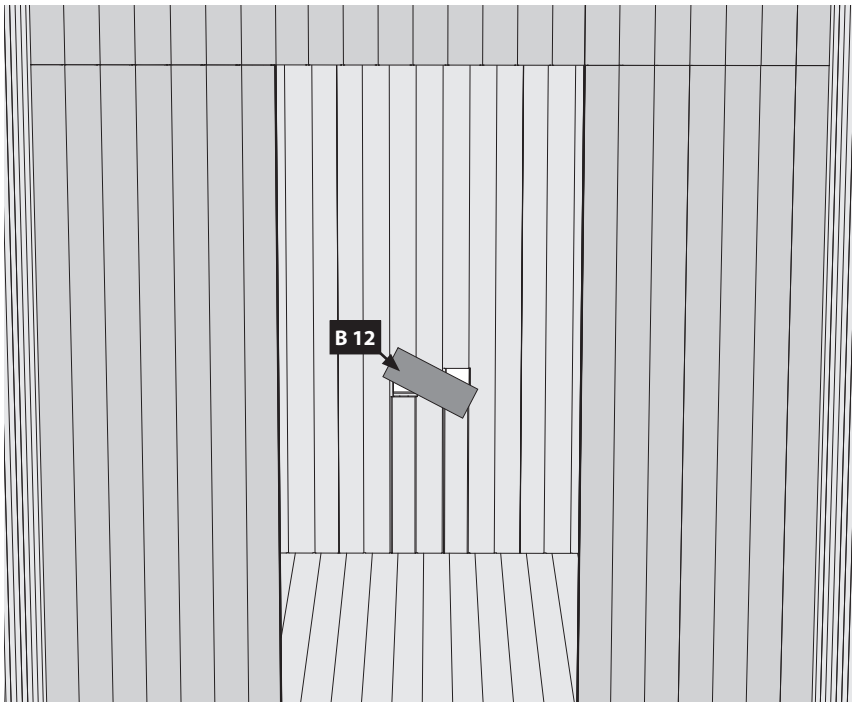

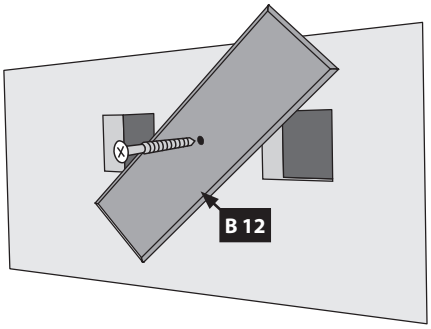

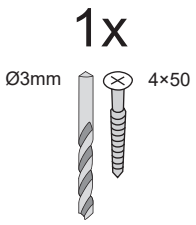

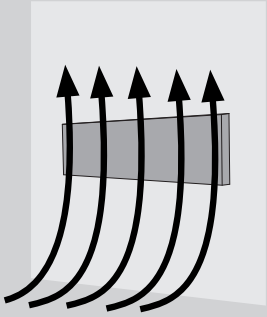

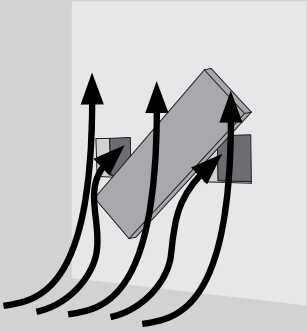

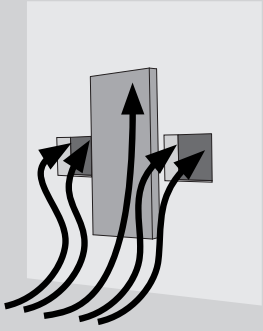

Hier ist die Funktionsweise des Brettes abgebildet. Regeln Sie damit die Abluft nach Ihren eigenen Wünschen.

This figure shows the functional principle of the board. Regulate the exhaust air according to your own wishes.

Ceci représente le mode de fonctionnement de la planche. Avec elle, régulez l’écoulement de l’air selon vos désirs.

Hier is de werking van het plankje afgebeeld. Regel daarmee de luchtafvoer naar eigen wens.

Sådan fungerer styret. Brug den til at regulere udstødningsluften efter dine egne ønsker.

Aquí está representada la forma de funcionamiento de la tabla.Regule con ello el aire de salida según sus propios deseos.

Viene illustrato il principio di funzionamento della tavoletta di regolazione della ventilazione. Con essa si può regolare a piacere la ventilazione

Zde je zobrazená funkce desky. Regulujte s ní odsávací vzduch dle Vašeho přání

Tu je znázornený princíp fungovania dosky.Pomocou nej môžete regulovať odvod vzduchu podľa vlastných potrieb.

Tukaj si lahko ogledate delovanje plošče. Z njo lahko uravnavate izpušni zrak po lastnih željah.

Poniżej przedstawiono sposób działania panelu.W ten sposób można regulować przepływ powietrza wywiewanego zgodnie z własnymi preferencjami.

Ovo ilustrira kako ploča radi. Koristite je za podešavanje ispušnog zraka prema svojim željama.

Itt látható a deszka működési elve. Ezzel saját igényeinek megfelelően szabályozhatja a levegő áramlását.

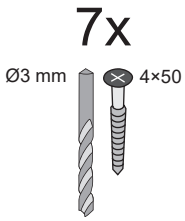

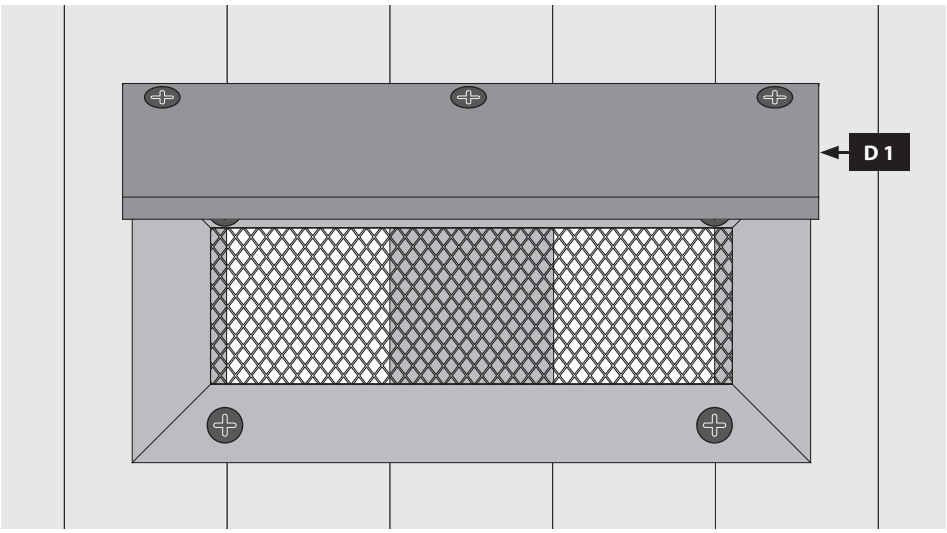

Außen
Outside
À l'extérieur
Buiten
Udenfor
Fuera
Al di fuori
Vně
Vonku
Zunaj
Na zewnątrz
Izvana
Külső

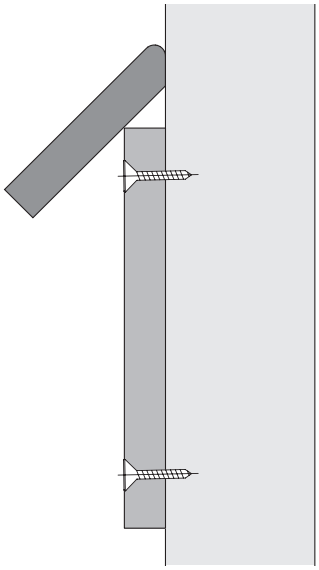

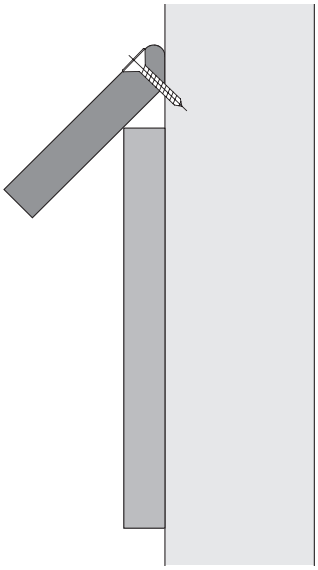

35

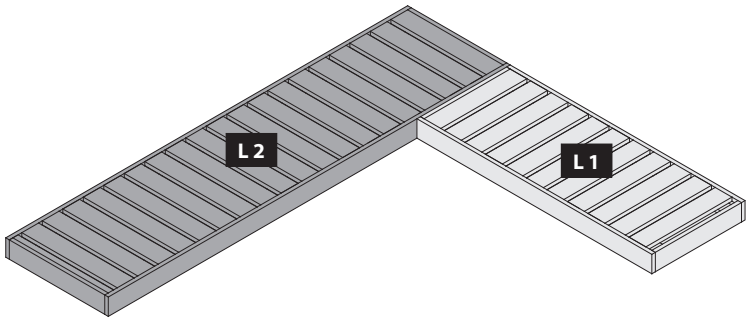

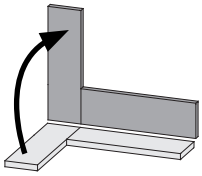

36

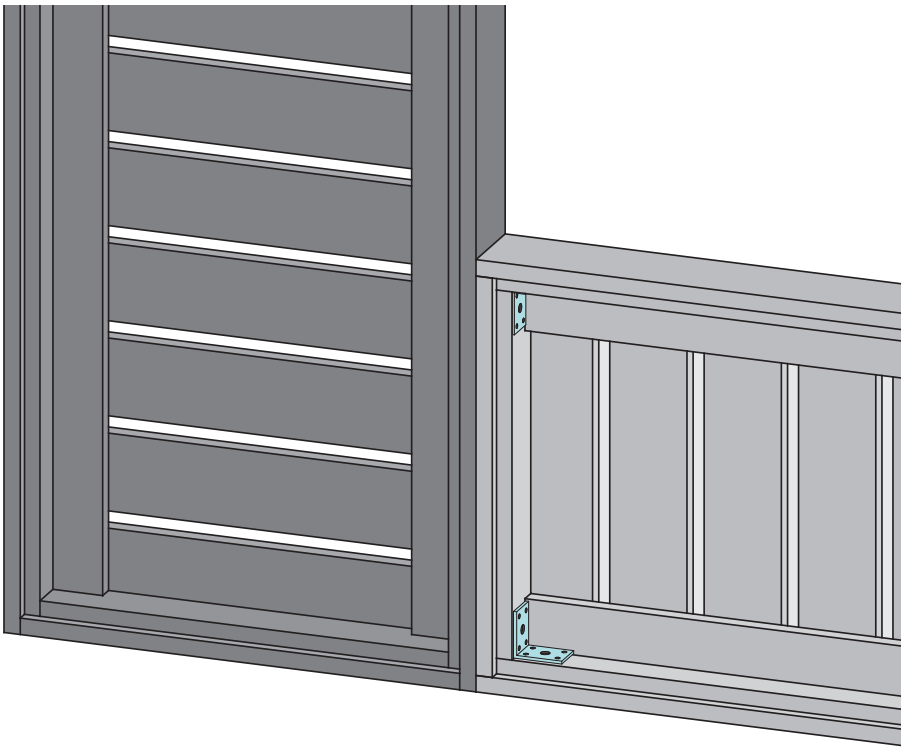

16x

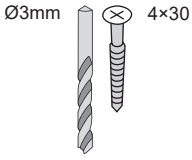

2x

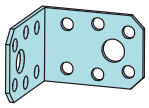

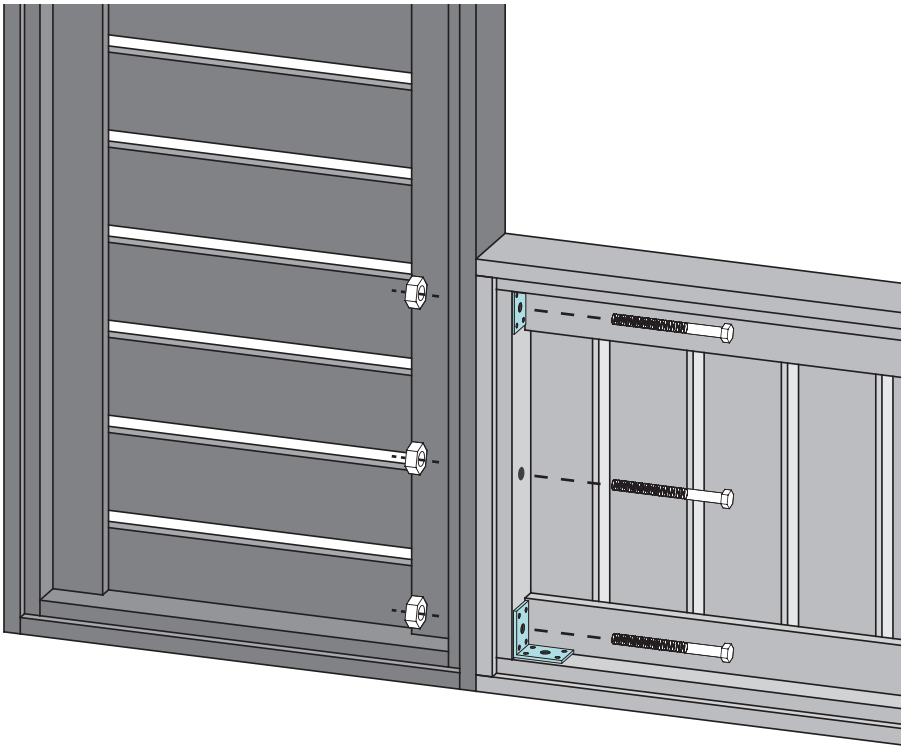

3x

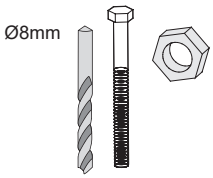

37

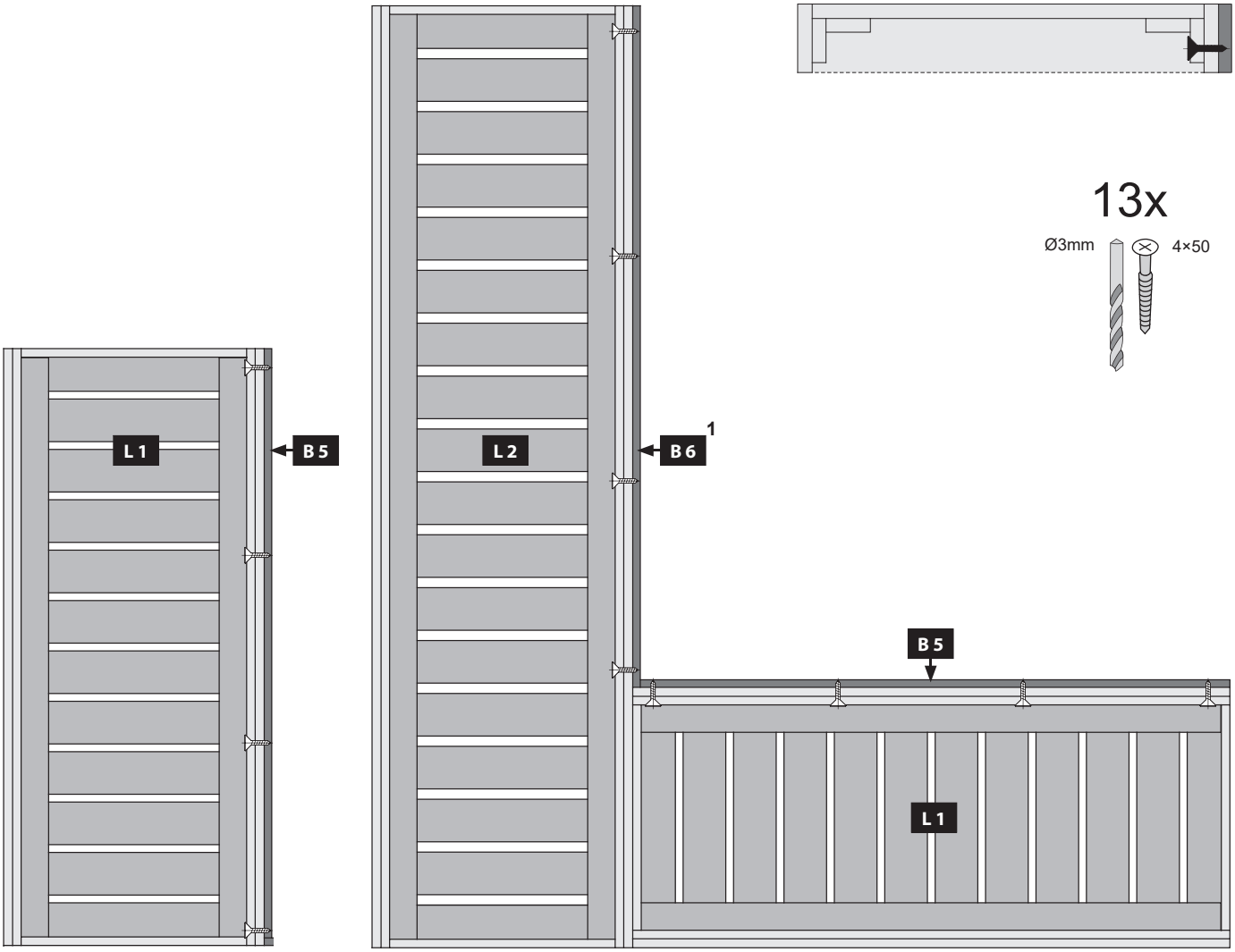
13x
Ø3mm
4×50
L 1
B 5
L 2
B 6
1
B 5
L 1

38

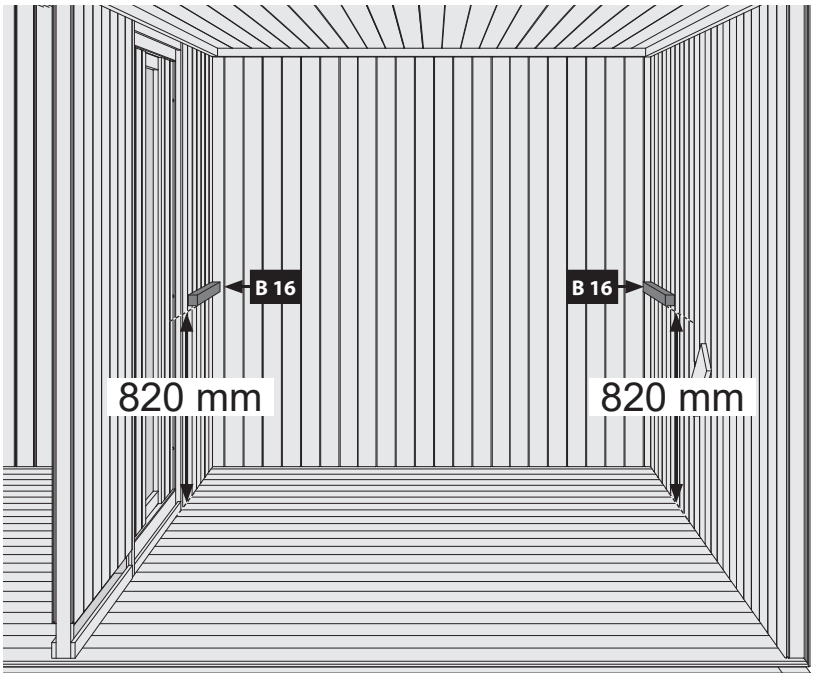
B 16
B 16
820 mm
820 mm

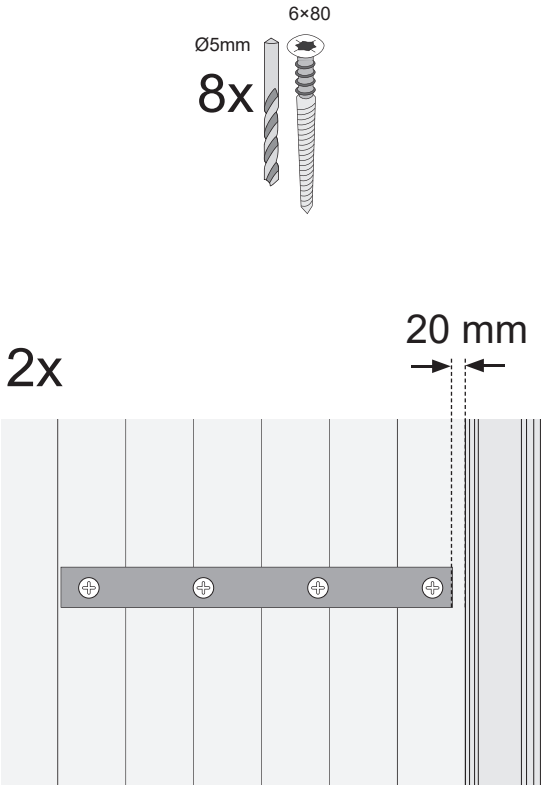
6×80
Ø5mm
8x
2x
20 mm

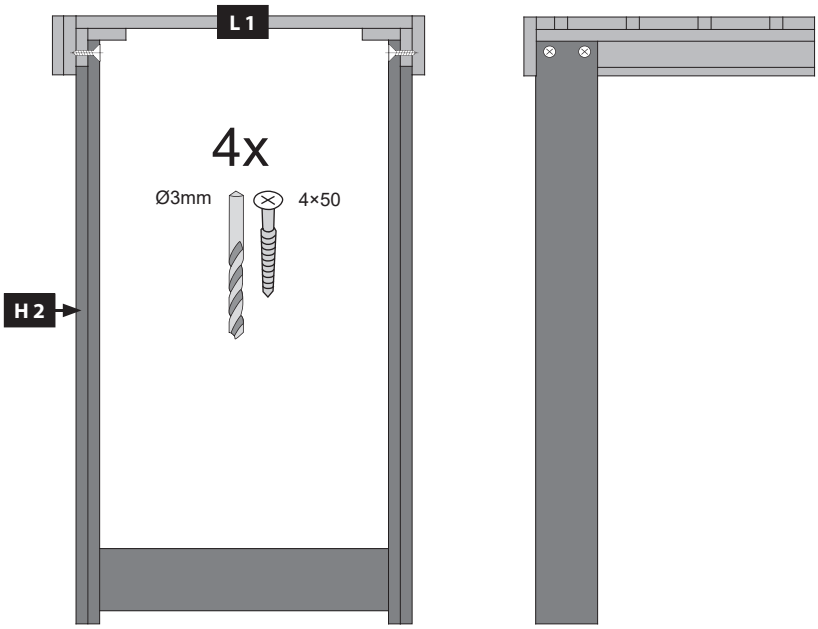
L 1
4x
Ø3mm
4×50
H 2

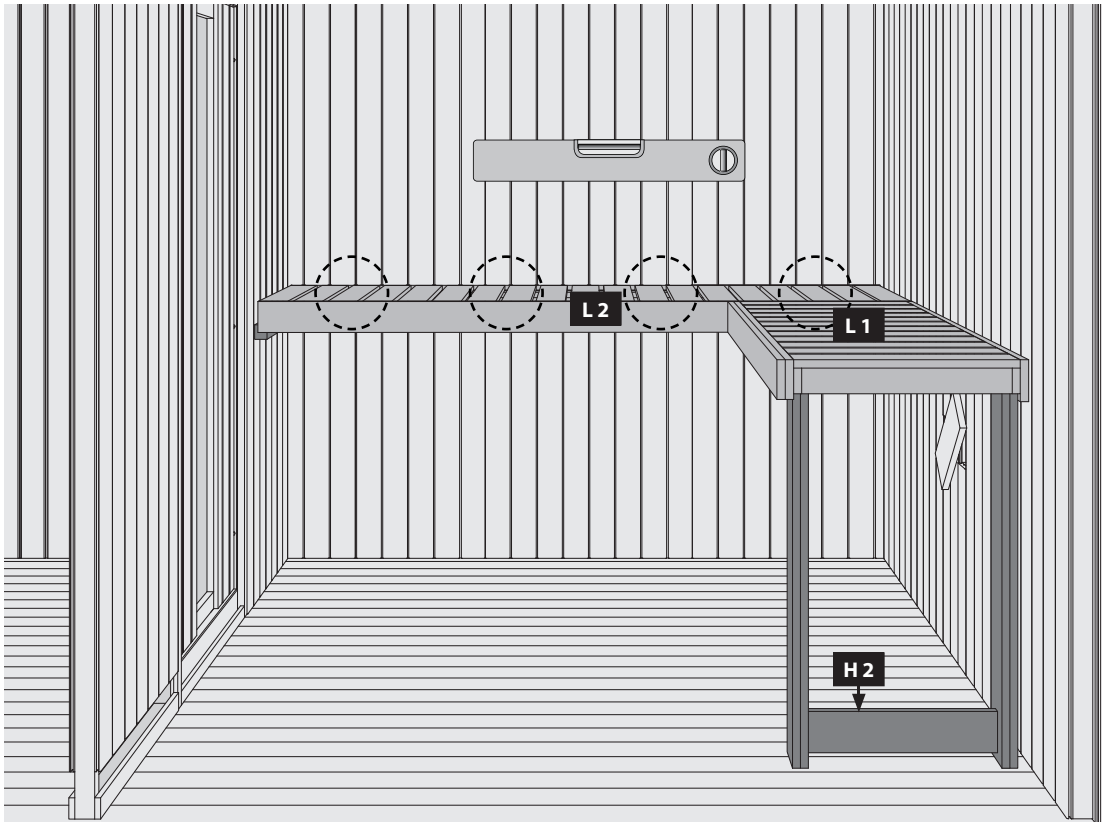
L 2
L 1
H 2

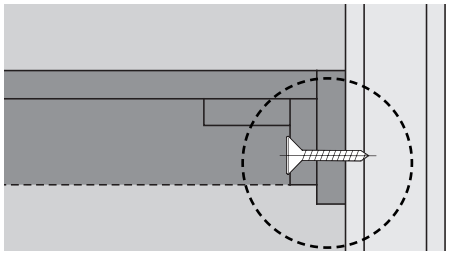

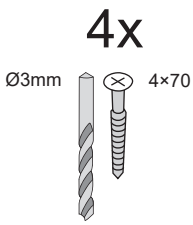
4x
Ø3mm
4×70

2x

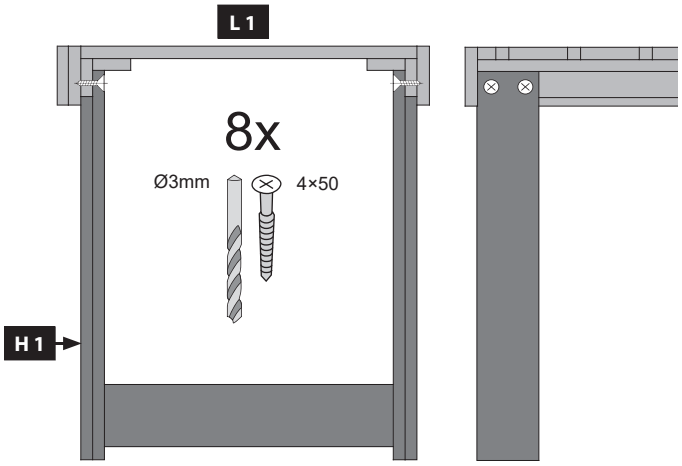

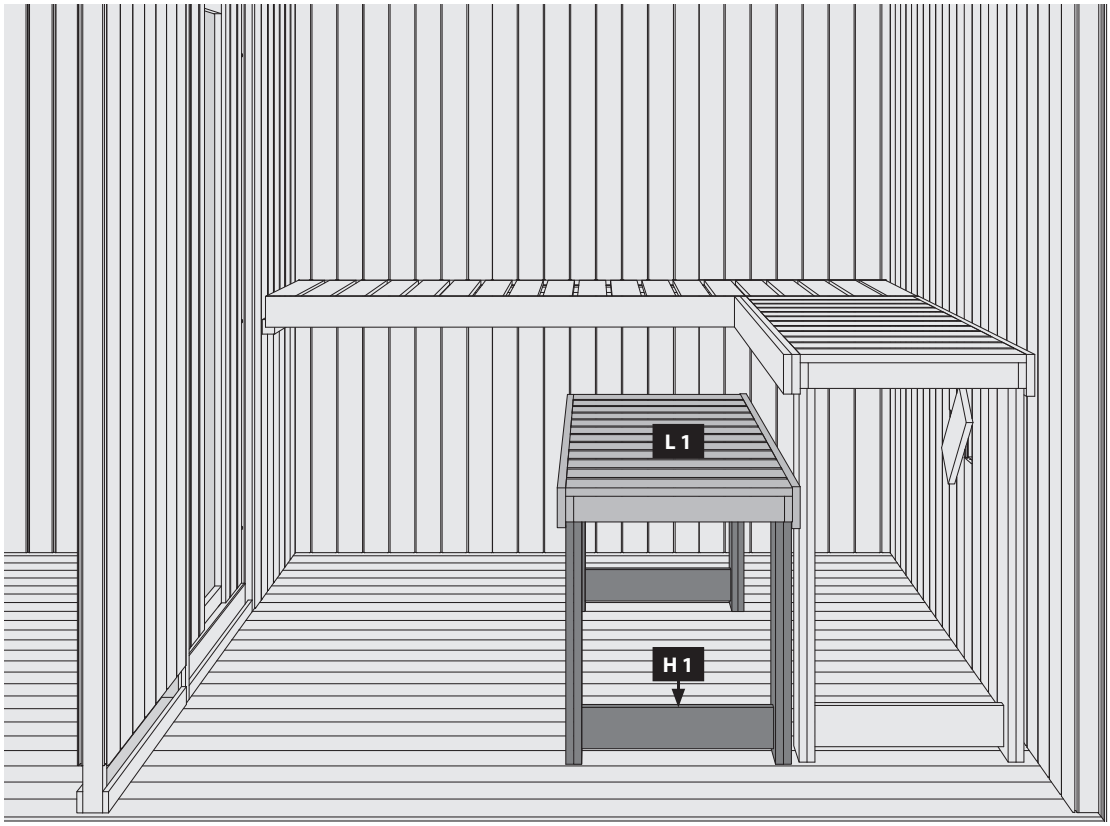

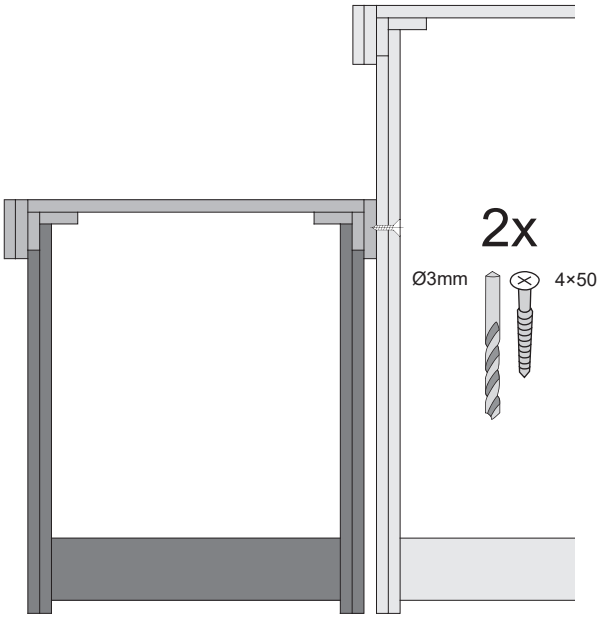

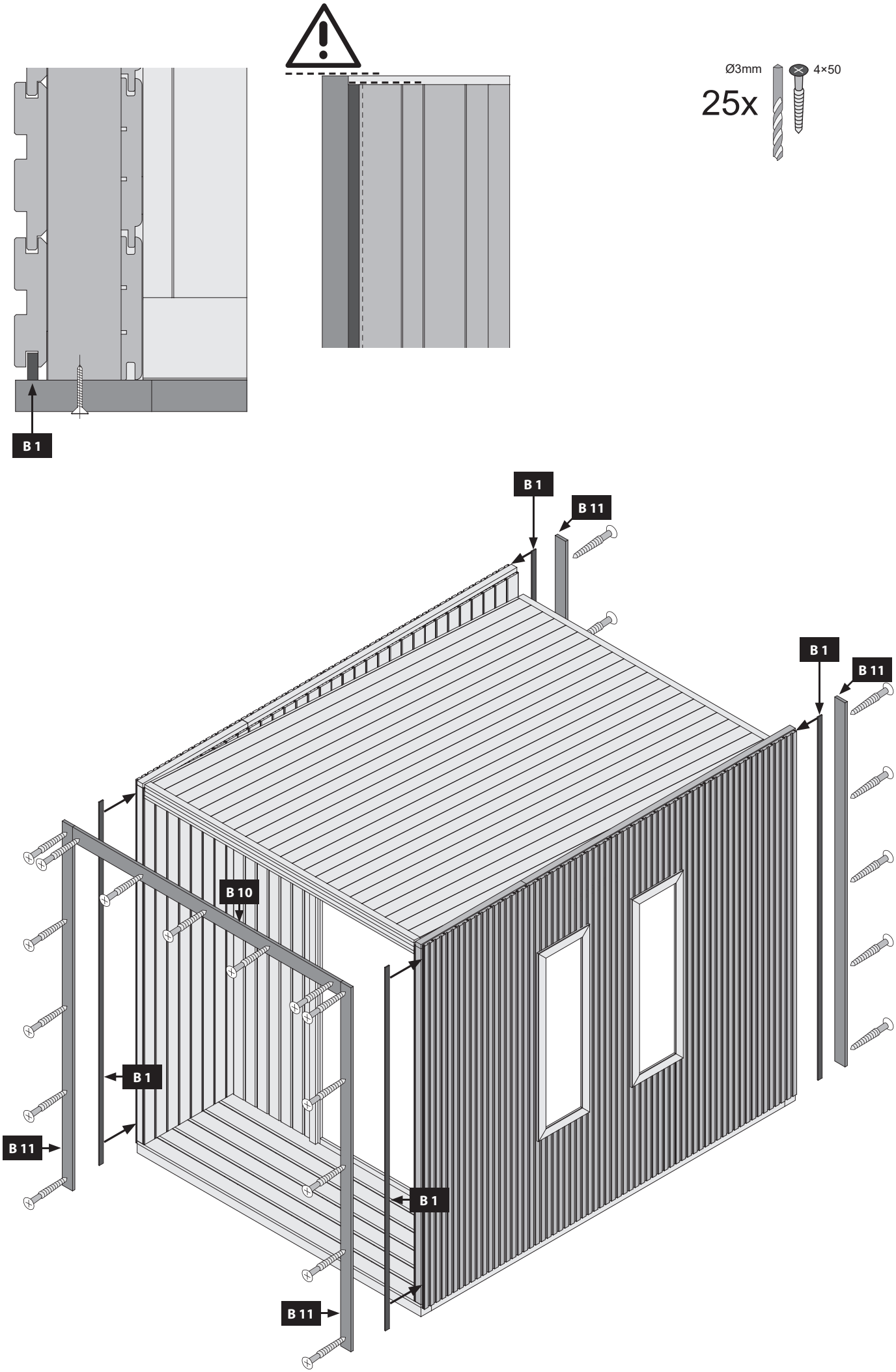
B 1
Ø3mm
4×50
25x
B 1
B 11
B 1
B 11
B 10
B 1
B 11
B 1
B 11

Montage Dachbelag
Installation of roof covering
Pose de la couverture de toiture
Montage van de dakbedekking
Montering af tagbelægning
Instalación del revestimiento del tejado
Posa della copertura del tetto
Montáž střešní krytiny
Montáž strešnej krytiny
Montaža strešne kritine
Montaż pokrycia dachowego
Postavljanje krovnog pokrova
A tetőburkolat felszerelése

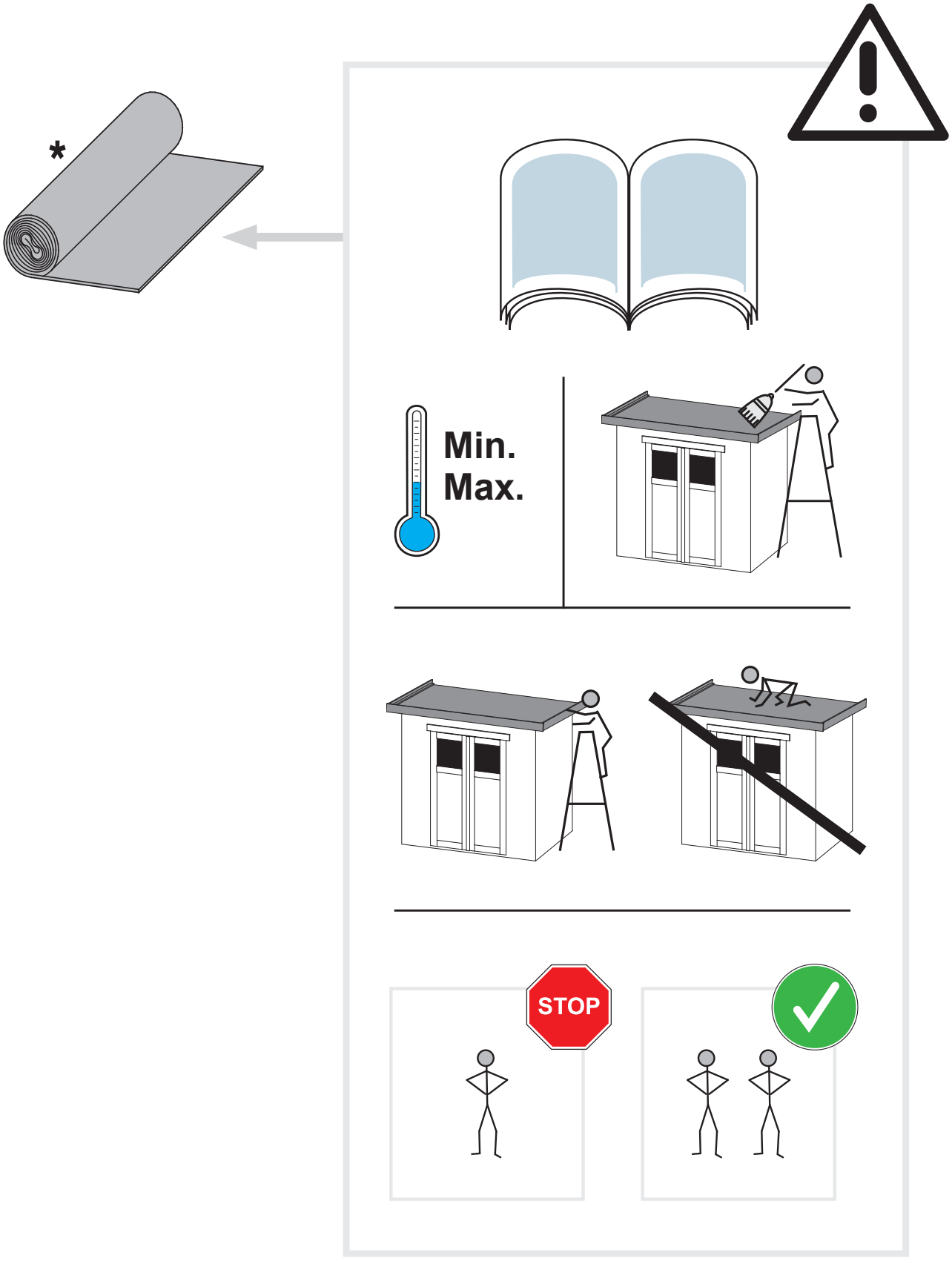

Montage Dachbelag
Installation of roof covering
Pose de la couverture de toiture
Montage van de dakbedekking
Montering af tagbelægning
Instalación del revestimiento del tejado
Posa della copertura del tetto
Montáž střešní krytiny
Montáž strešnej krytiny
Montaža strešne kritine
Montaż pokrycia dachowego
Postavljanje krovnog pokrova
A tetőburkolat felszerelése

Der Materialbedarf richtet sich nach Ihrer Hausgröße. Beachten Sie die Lagerungs- und Montagehinweise Ihres gewählten Dachbelags, insbesondere zu den erforderlichen Umweltbedingungen (z.B. Temperatur und Luftfeuchte) für eine erfolgreiche Montage. Das Dach ist nicht begehbar. Die Konstruktion ist für eine Gesamtbelastung (Schnee, Wind) und nicht für eine Punktbelastung ausgelegt. Zur Montage muss das Dach in jedem Fall sauber und trocken sein. Lose Bestandteile sind vorher zu entfernen.
Die Abdichtung der Dachflächen zu angrenzenden Bauteilen mit Bitumendichtmasse/Silikon ist bauseits zu lösen!

The amount of material required depends on the size of your house. Please follow the storage and installation instructions for your chosen roofing material, paying particular attention to the environmental conditions (e.g. temperature and humidity) required for successful installation. The roof is not accessible. The structure is designed to withstand a total load (snow, wind) and not a point load. The roof must always be clean and dry before installation. Any loose parts must be removed beforehand.
The client is responsible for sealing the roof surfaces where they meet adjacent building components using bituminous sealant/silicone!

La quantité de matériaux nécessaire dépend de la taille de votre maison. Respectez les consignes de stockage et de pose de la couverture de toiture que vous avez choisie, notamment en ce qui concerne les conditions environnementales requises (par exemple, la température et l‘humidité de l‘air) pour une pose réussie. Le toit n‘est pas praticable. La structure est conçue pour supporter une charge globale (neige, vent) et non une charge ponctuelle. Pour le montage, le toit doit impérativement être propre et sec. Les éléments non fixés doivent être retirés au préalable.
L‘étanchéité des surfaces de toiture au niveau des éléments de construction adjacents, réalisée à l‘aide d‘un mastic bitumineux ou de silicone, doit être assurée par le maître d‘ouvrage !

De benodigde hoeveelheid materiaal is afhankelijk van de grootte van uw huis. Houd rekening met de opslag- en montage-instructies van de door u gekozen dakbedekking, met name wat betreft de vereiste omgevingsomstandigheden (bijv. temperatuur en luchtvochtigheid) voor een succesvolle montage. Het dak is niet beloopbaar. De constructie is ontworpen voor een totale belasting (sneeuw, wind) en niet voor een puntbelasting. Voor de montage moet het dak in ieder geval schoon en droog zijn. Losse onderdelen moeten vooraf worden verwijderd.
Het afdichten van de dakvlakken tegen aangrenzende bouwdelen met bitumenafdichtingsmiddel/siliconen dient door de opdrachtgever te worden uitgevoerd!

Materialebehovet afhænger af husets størrelse. Overhold opbevarings- og monteringsanvisningerne for det valgte tagbelægning, især hvad angår de nødvendige miljøforhold (f.eks. temperatur og luftfugtighed) for en vellykket montering. Taget er ikke begangbart. Konstruktionen er dimensioneret til en samlet belastning (sne, vind) og ikke til punktbelastning. Taget skal under alle omstændigheder være rent og tørt ved montering. Løse dele skal fjernes på forhånd.
Tætning af tagfladerne mod tilstødende bygningsdele med bitumen-tætningsmasse/silikone skal udføres af bygherren!

La cantidad de material necesaria depende del tamaño de su vivienda. Tenga en cuenta las instrucciones de almacenamiento y montaje del revestimiento de tejado que haya elegido, especialmente en lo que respecta a las condiciones ambientales necesarias (por ejemplo, temperatura y humedad del aire) para que el montaje se realice con éxito. No se puede pisar el tejado. La estructura está diseñada para soportar una carga total (nieve, viento) y no para una carga puntual. Para el montaje, el tejado debe estar siempre limpio y seco. Se deben retirar previamente los elementos sueltos.
¡El sellado de las superficies del tejado con los elementos constructivos adyacentes mediante masilla bituminosa o silicona debe ser realizado por el cliente!

Il fabbisogno di materiale dipende dalle dimensioni della vostra casa. Attenetevi alle istruzioni di stoccaggio e montaggio della copertura scelta, in particolare per quanto riguarda le condizioni ambientali necessarie (ad es. temperatura e umidità dell’aria) per un montaggio corretto. Il tetto non è calpestabile. La struttura è progettata per sopportare un carico complessivo (neve, vento) e non un carico puntuale. Per il montaggio, il tetto deve essere in ogni caso pulito e asciutto. Eventuali elementi non fissati devono essere rimossi in precedenza.
L’impermeabilizzazione delle superfici del tetto in corrispondenza degli elementi costruttivi adiacenti con mastice bituminoso/silicone è a carico del committente!

Montage Dachbelag
Installation of roof covering
Pose de la couverture de toiture
Montage van de dakbedekking
Montering af tagbelægning
Instalación del revestimiento del tejado
Posa della copertura del tetto
Montáž střešní krytiny
Montáž strešnej krytiny
Montaža strešne kritine
Montaż pokrycia dachowego
Postavljanje krovnog pokrova
A tetőburkolat felszerelése

Spotřeba materiálu závisí na velikosti vašeho domu. Dodržujte pokyny pro skladování a montáž zvolené střešní krytiny, zejména pokud jde o nezbytné podmínky prostředí (např. teplotu a vlhkost vzduchu) pro úspěšnou montáž. Střecha není přístupná. Konstrukce je navržena pro celkové zatížení (sníh, vítr), nikoli pro bodové zatížení. Pro montáž musí být střecha v každém případě čistá a suchá. Volné části je třeba předem odstranit. Utěsnění střešních ploch vůči sousedním stavebním prvkům pomocí bitumenové těsnicí hmoty/silikonu musí zajistit stavebník!

Potreba materiálu závisí od veľkosti vášho domu. Dodržiavajte pokyny na skladovanie a montáž zvolenej strešnej krytiny, najmä pokiaľ ide o nevyhnutné podmienky prostredia (napr. teplota a vlhkosť vzduchu) potrebné na úspešnú montáž. Na strechu sa nesmie vstúpiť. Konštrukcia je navrhnutá na celkové zaťaženie (sneh, vietor), nie na bodové zaťaženie. Pred montážou musí byť strecha v každom prípade čistá a suchá. Voľné časti je potrebné vopred odstrániť. Utesnenie strešných plôch voči susedným konštrukčným prvkom pomocou bitúmenovej tesniacej hmoty/silikónu je potrebné zabezpečiť na mieste!

Potrebna količina materiala je odvisna od velikosti vaše hiše. Upoštevajte navodila za skladiščenje in montažo izbrane strešne kritine, zlasti glede potrebnih okoljskih pogojev (npr. temperature in vlažnosti zraka) za uspešno montažo. Na streho ni mogoče stopiti. Konstrukcija je zasnovana za skupno obremenitev (sneg, veter) in ne za točkovno obremenitev. Za montažo mora biti streha v vsakem primeru čista in suha. Ohlapne dele je treba predhodno odstraniti. Tesnjenje stičnih površin strehe s sosednjimi elementi z bitumensko tesnilno maso/silikonom mora izvesti naročnik!

Ilość potrzebnego materiału zależy od wielkości domu. Należy przestrzegać wskazówek dotyczących przechowywania i montażu wybranego pokrycia dachowego, zwłaszcza w zakresie warunków środowiskowych (np. temperatury i wilgotności powietrza) niezbędnych do prawidłowego montażu. Po dachu nie można chodzić. Konstrukcja jest przystosowana do obciążenia całkowitego (śnieg, wiatr), a nie do obciążenia punktowego. Przed montażem dach musi być w każdym przypadku czysty i suchy. Należy wcześniej usunąć luźne elementy. Uszczelnienie powierzchni dachowych przylegających do elementów budowlanych za pomocą masy uszczelniającej na bazie bitumu/silikonu należy wykonać we własnym zakresie!

Količina potrebnog materijala ovisi o veličini vaše kuće. Molimo vas da slijedite upute za skladištenje i ugradnju odabranog krovnog materijala, obraćajući posebnu pozornost na uvjete okoliša (npr. temperaturu i vlažnost) potrebne za uspješnu ugradnju. Krov nije dostupan. Konstrukcija je projektirana za podnošenje ukupnog opterećenja (snijeg, vjetar), a ne točkastog opterećenja. Krov mora uvijek biti čist i suh prije ugradnje. Sve labave dijelove potrebno je ukloniti unaprijed. Kupac je odgovoran za brtvljenje krovnih površina na mjestima gdje se susreću s pripadajućim građevinskim elementima pomoću bitumenske brtvila ili silikona!

Az anyagszükséglet a ház méretétől függ. Kérjük, vegye figyelembe a választott tetőburkolat tárolási és szerelési utasításait, különös tekintettel a sikeres szereléshez szükséges környezeti feltételekre (pl. hőmérséklet és páratartalom). A tetőn nem lehet járni. A szerkezetet teljes terhelésre (hó, szél) tervezték, nem pedig pontszerű terhelésre. A szereléshez a tetőnek minden esetben tisztának és száraznak kell lennie. A laza alkatrészeket előzetesen el kell távolítani. A tetőfelületek és a szomszédos építőelemek közötti tömítést bitumenes tömítőanyaggal/szilikonnal a megrendelőnek kell elvégeznie!

42

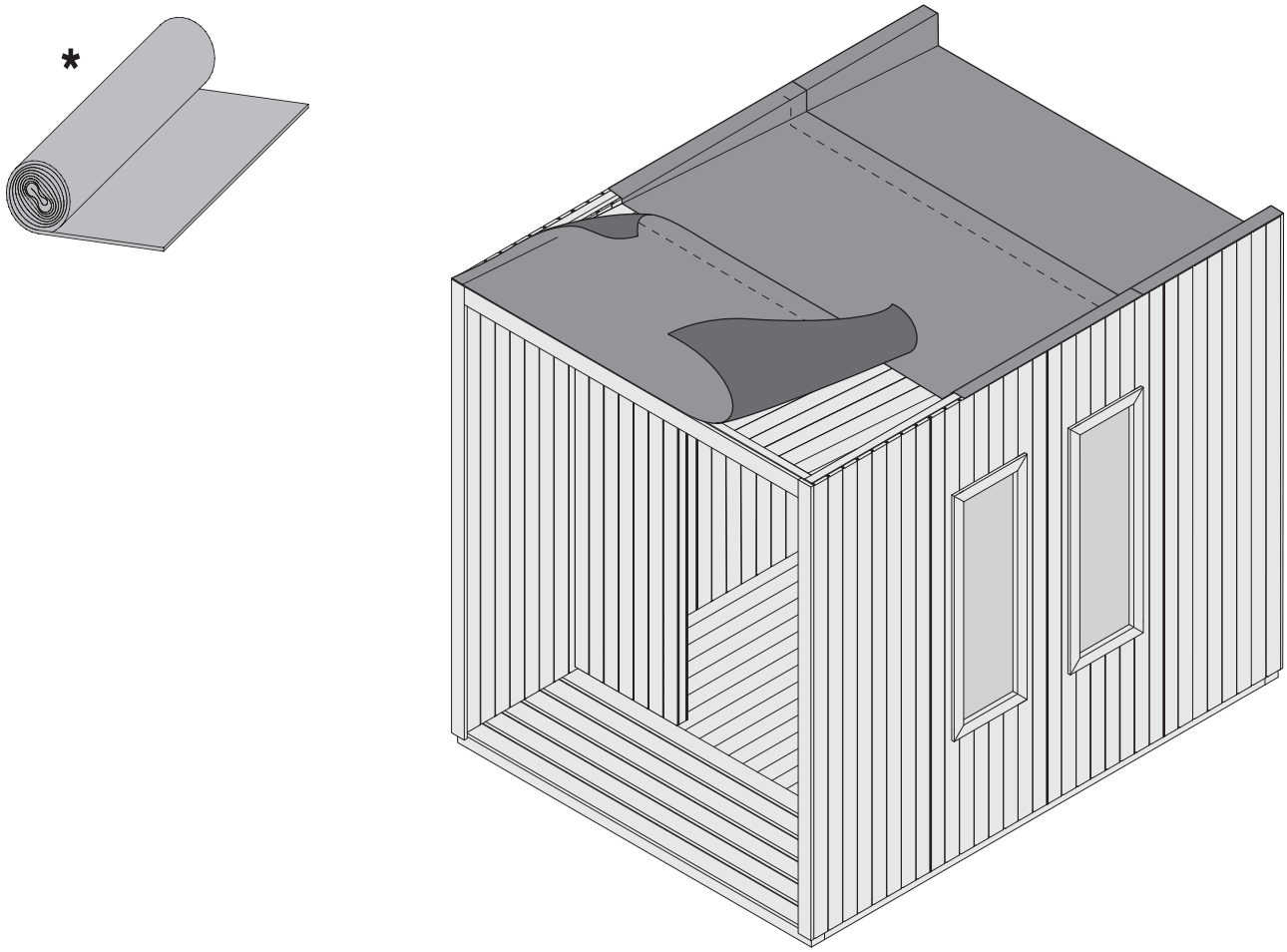

43

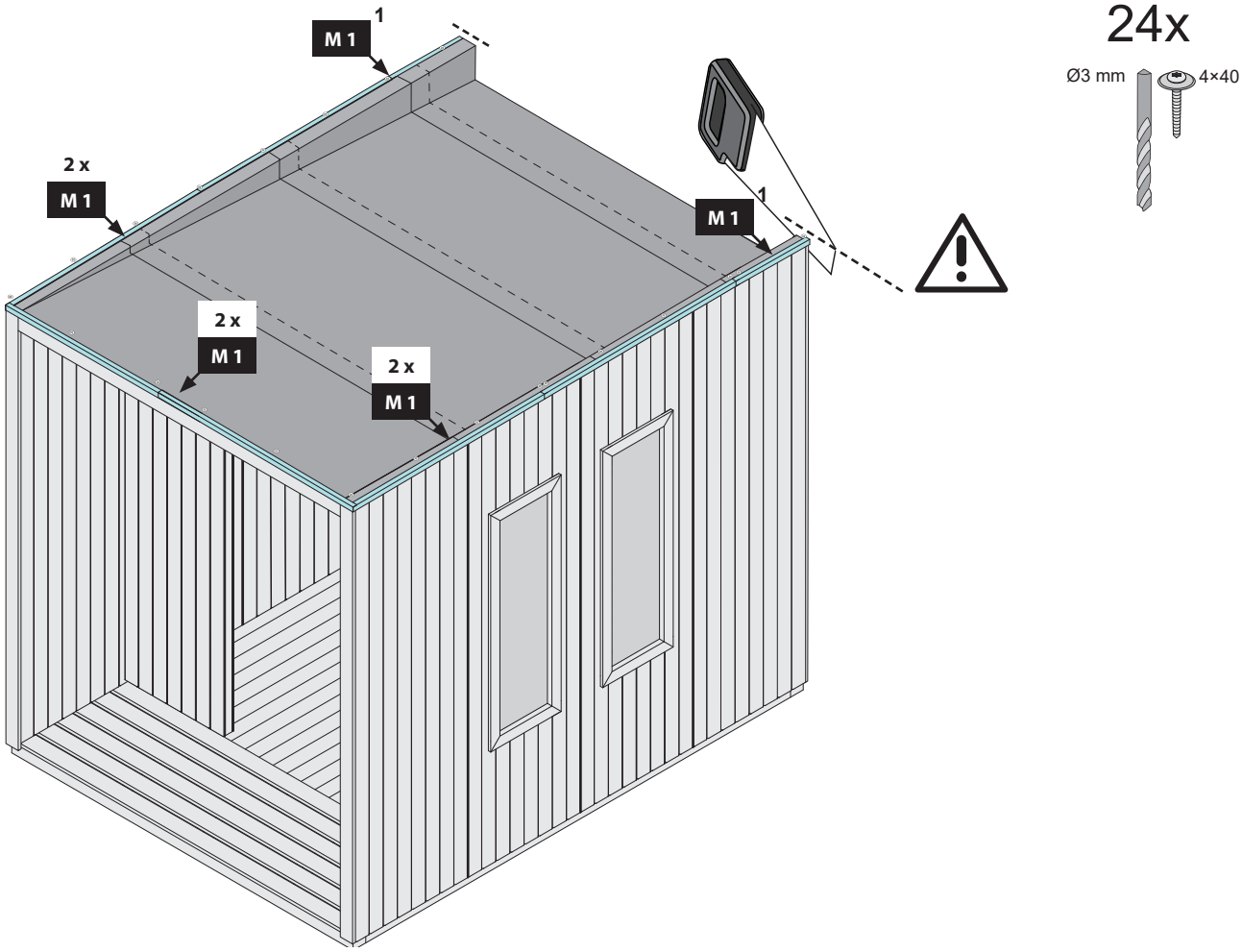

44

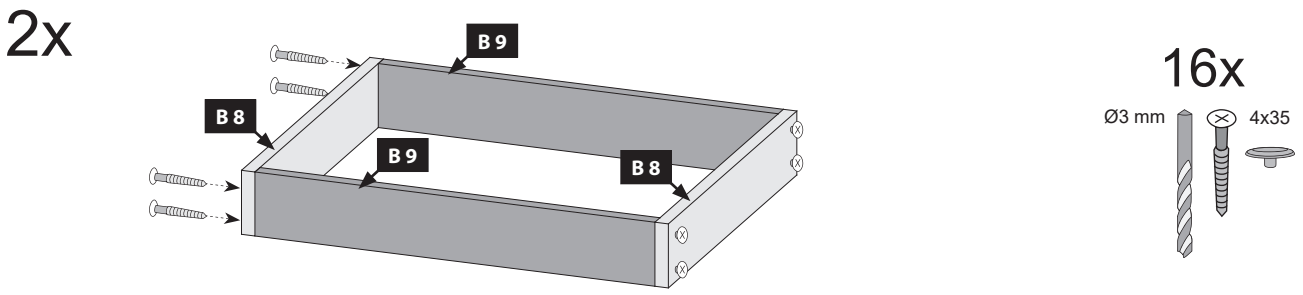
2x
B 9
B 8
B 9
B 8
16x
Ø3 mm
4x35

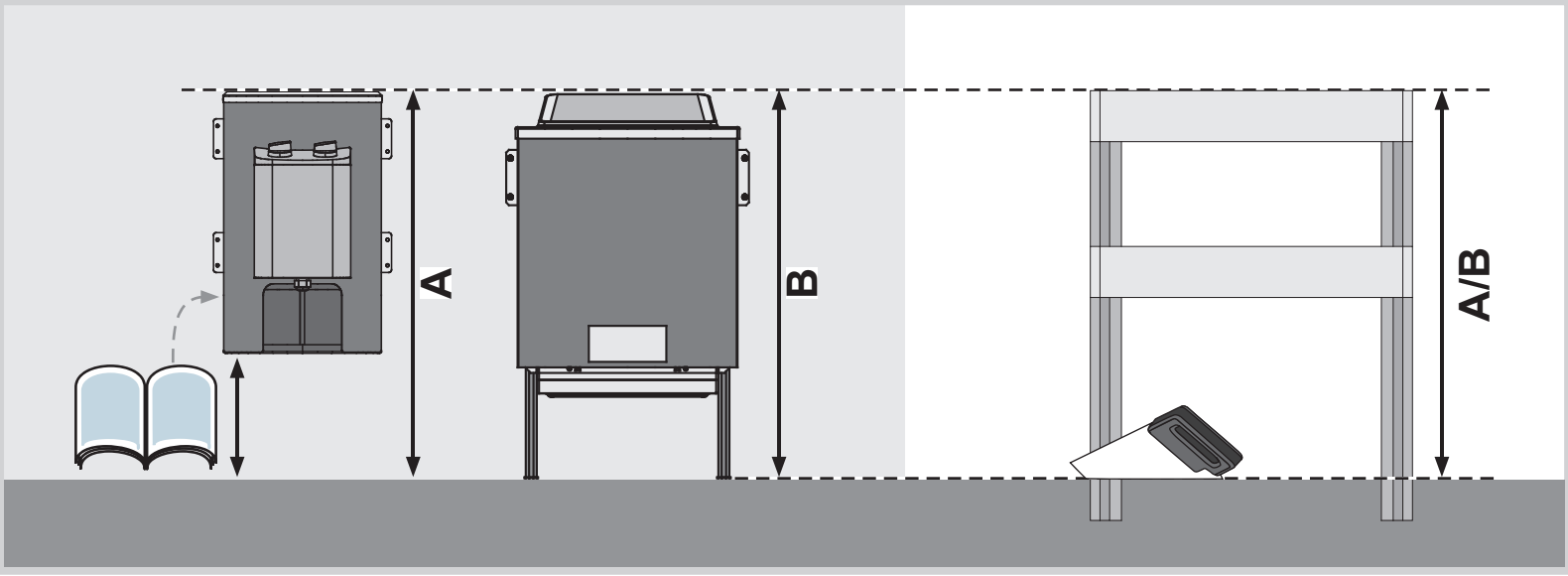
A
B
A/B

45

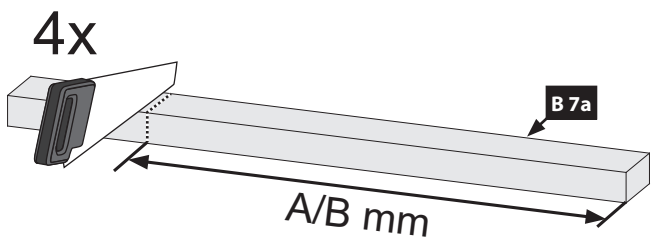
4x
B 7a
A/B mm

46

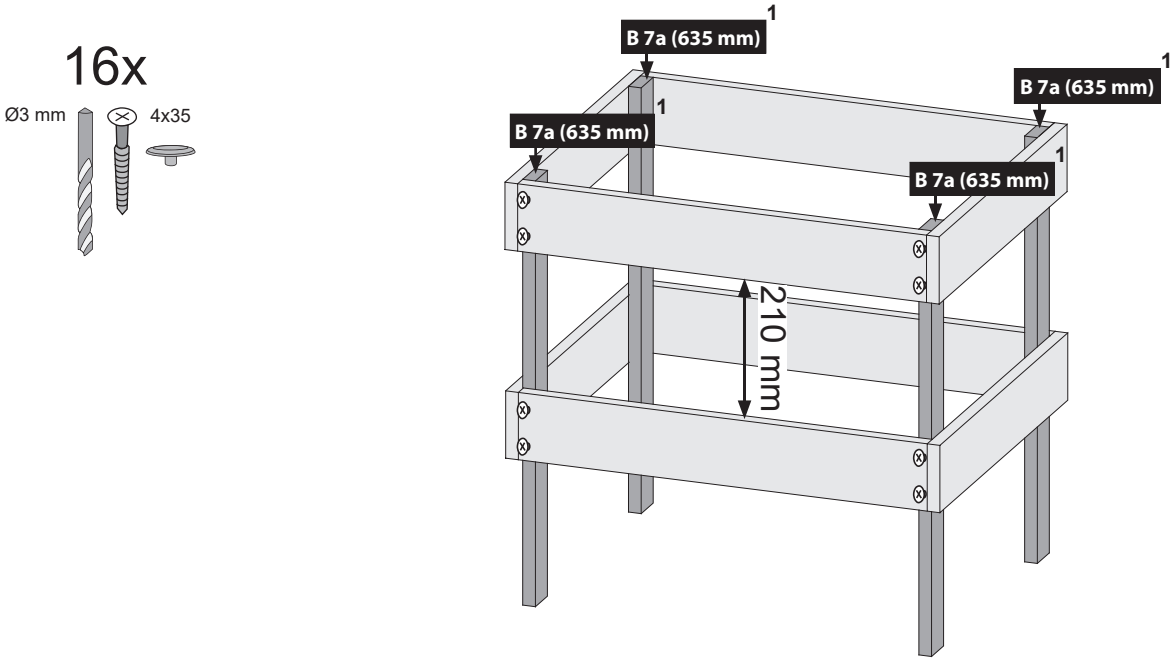
16x
Ø3 mm
4x35
B 7a (635 mm)
1
B 7a (635 mm)
1
B 7a (635 mm)
1
B 7a (635 mm)
1
210 mm

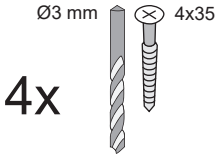

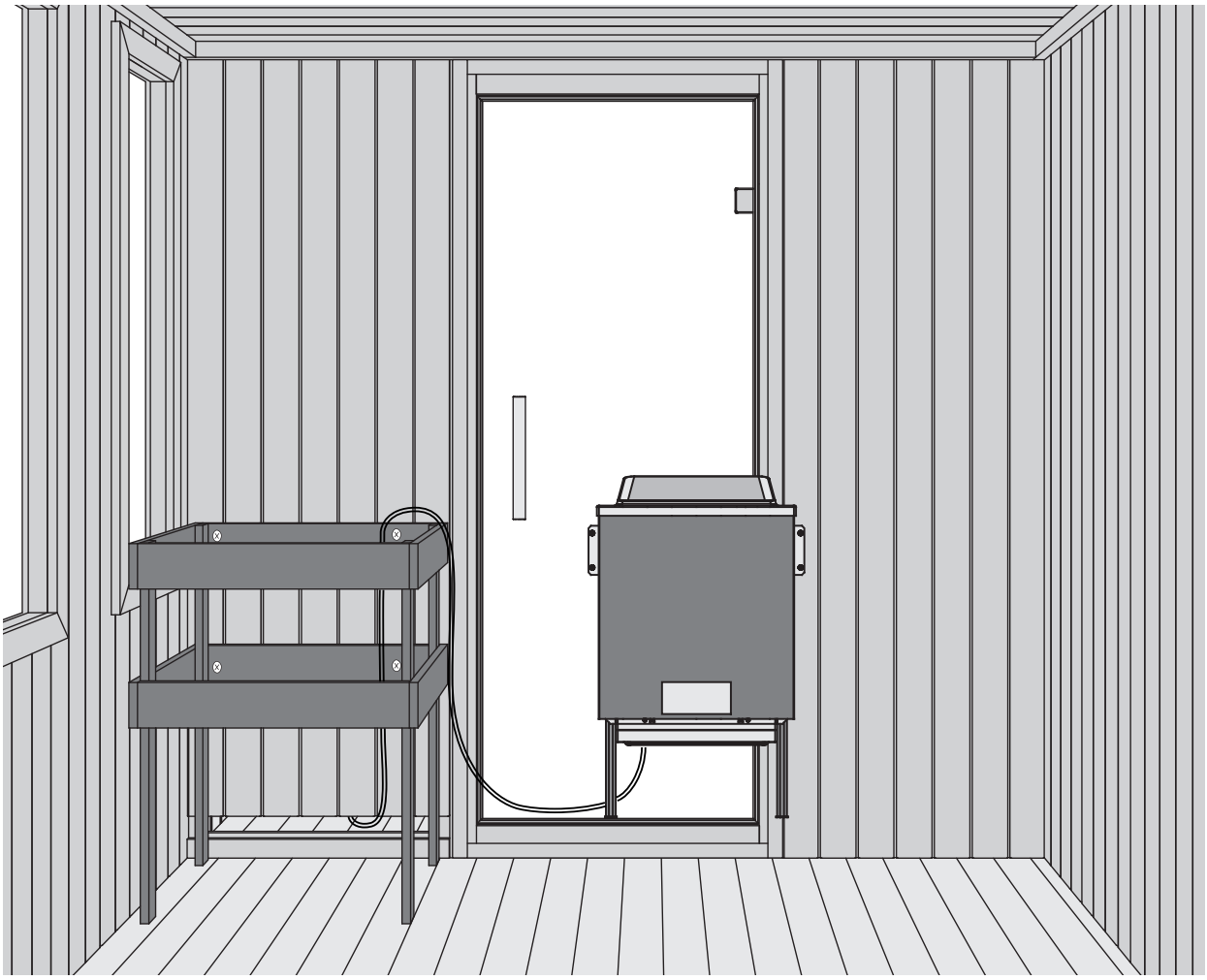

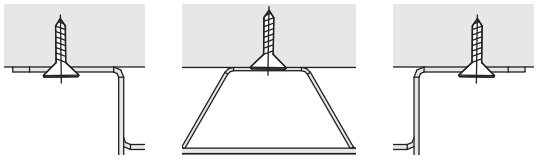

Ofenbefestigung
Oven fixing
Fixation four
Oven vaststelling
Ovn fastsættelse
Fijación horno
Fissaggio forno
Upevňovací trouba
Upevnenie rúry
Montaža peči
Mocowanie pieca
Postavljanje peći
Sütő rögzítése

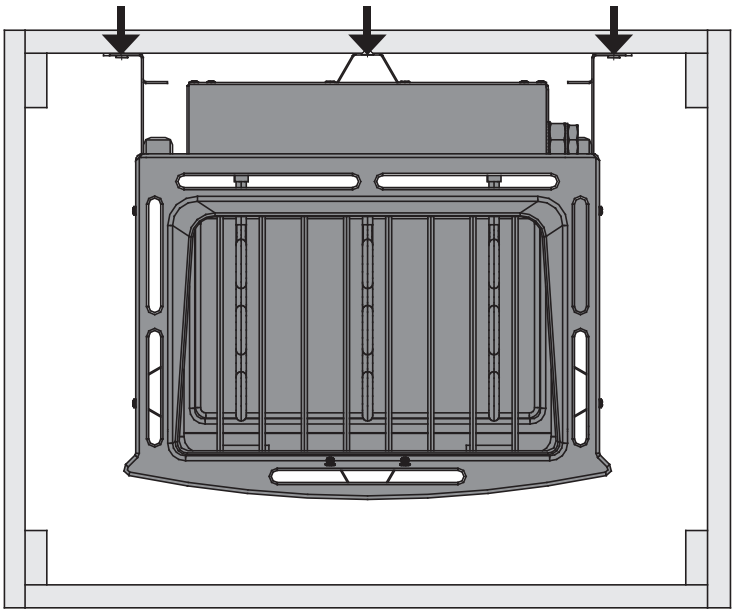

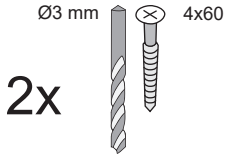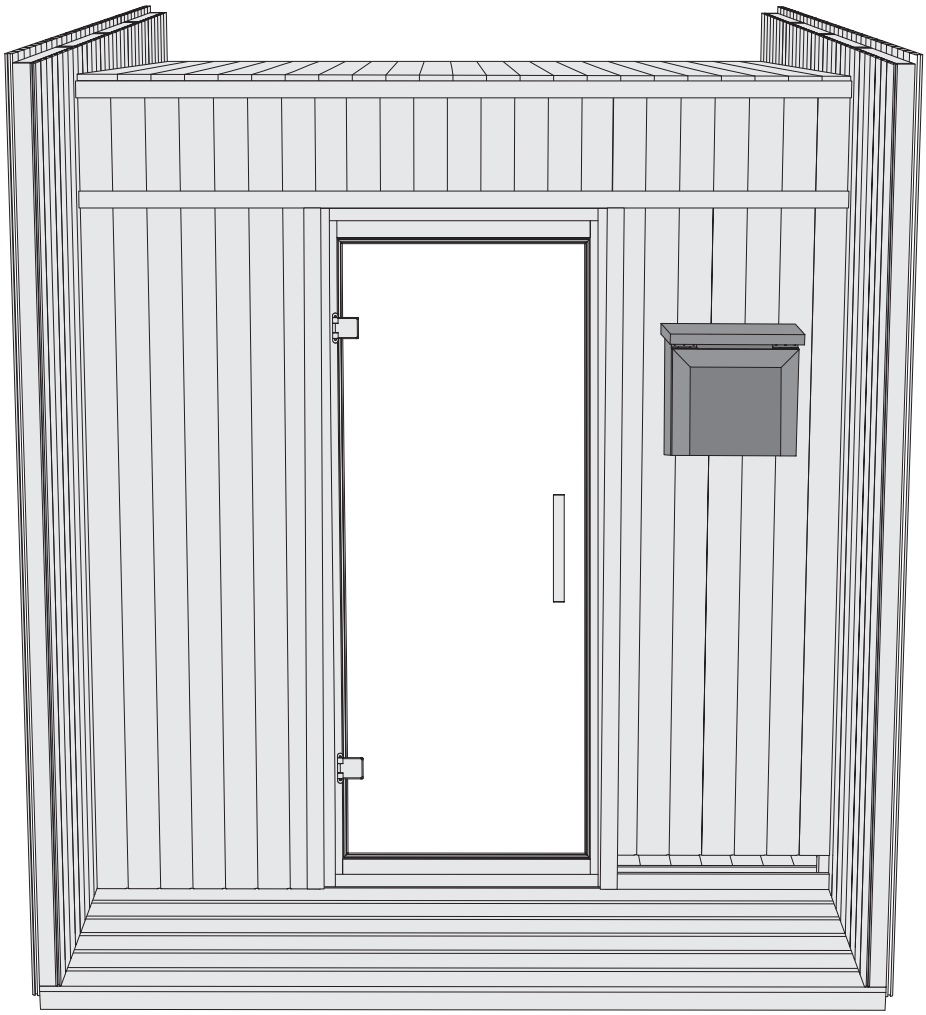
Ø3 mm
4x60
2x