15.08.2022

34392

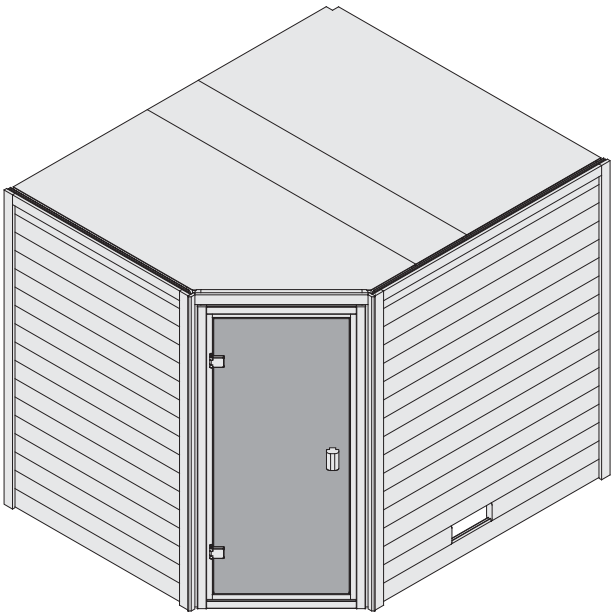

Das komplette Farbangebot finden Sie auf:
www.KARIBU-FARBENSHOP.de

- Aufbauanleitung
- Building Instructions
- notice de montage
- montagehandleiding
- Montagevejledning
- Instrucciones de construcción
- Istruzioni per il montaggio
- Montážní návod

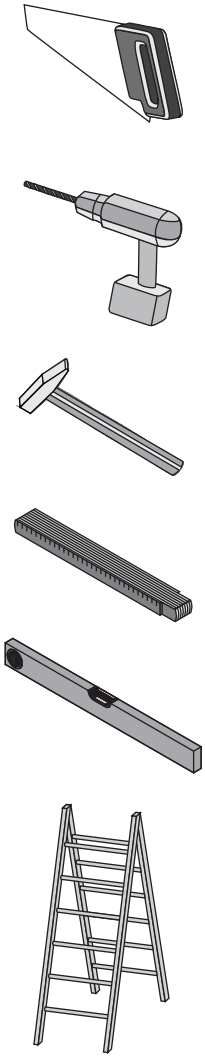

Karibu Holztechnik GmbH • Eduard-Suling-Str. 17 • 28217 Bremen info@karibu.de

Bitte bewahren Sie die Anleitung und den Garantieschein zur Seriennummer auf.
Vernichten Sie diese erst nach Ablauf der Garantiezeit.
Eventuelle Beanstandungen können mithilfe der Stückliste einfacher zugeordnet werden.

Beigelegte Dokumente

- Informationsheft
- Garantieschein zur Seriennummer
- Typenschild inkl. Warnhinweise (Sauna)
- ggf. Zubehör-Anleitungen in externen Paketen

*****

Nicht im Lieferumfang enthalten
Not included
Non comprises dans la livraison
Niet bijgeleverd
No forman parte del suministro
Non incluso
V ceně není zahrnuto
Ikke inkluderet

1

Länge muss ermittelt und zugesägt werden
Length must be determined and sawn
La longueur doit être déterminée et sciée
De lengte moet worden bepaald en worden gezaagd
La longitud debe ser determinada y aserrada
La lunghezza deve essere determinata e segata
Délka musí být určena a rozřezána
Længden skal bestemmes og saves

2

Nicht gebraucht
Not needed
Pas nécessaire
Niet nodig
No es necesario
Non necessario
Není nutná
Ikke nødvendigt

3

Mit Zubehör
With accessories
Avec accessoires
Met toebehoren
Con accesorios
Con accessori
S příslušenstvím
Med tilbehør

4

Fixiert vorübergehend
Fixed temporarily
Temporairement fixe
Tijdelijk vast
Temporalmente fijo
Temporaneamente fisso
Dočasně pevný
Midlertidigt rettet

5

Bestand vom Haus
Inventory of the house
Inventaire de la maison
Inventaris von het huis
Inventario de la casa
Inventario della casa
Inventář domu
Inventar af huset

Werkzeuge / Tools*	
X	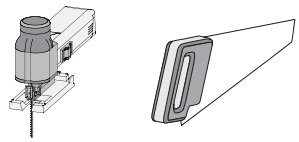
X	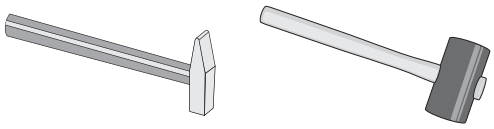
X	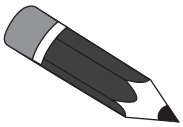
X	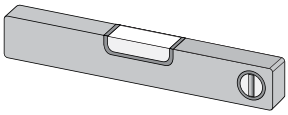
X	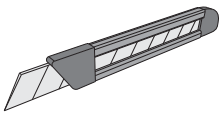
X	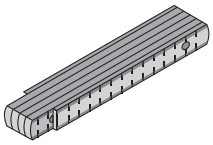
	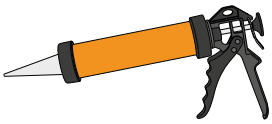
X	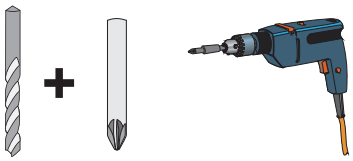
X	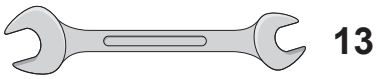 13
	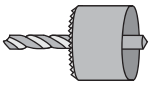
	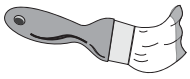
X	

Technische Daten

In der Auftragsbestätigung bzw. Lieferschein ist der gekaufte Ofentyp bzw. das erworbene Steuergerät zu fnden. Bitte entnehmen Sie die technischen Daten Ihrer Geräte der folgenden Auflistung

Gerät	Netzspannung	Wattage
Öfen		
9kW Ofen Bio	400V ~ 3N	9kW
9kW Ofen (Finnisch)	400V ~ 3N	9kW
9kW Ofen integr. Steuerung	400V ~ 3N	9kW
4,5kW Ofen Bio	400V ~ 3N	4,5kW
4,5kW Ofen (Finnisch)	400V ~ 3N	4,5kW
4,5kW Ofen integr. Steuerung	400V ~ 3N	4,5kW
3,6kW Ofen Bio	230V ~ 1N	3,6kW
3,6kW Ofen (Finnisch)	230V ~ 1N	3,6kW
3,6kW Ofen integr. Steuerung	230V ~ 1N	3,6kW
Steuergeräte		
externe Steuerung Easy Bio	400V ~ 3N	max. 10,8kW
externe Steuerung Plug&Play Bio	240V ~ 3N	max. 10,8kW
externe Steuerung (Finnisch)	400V ~ 3N	max. 10,8kW
externe Steuerung Plug&Play (Finnisch)	240V ~ 3N	max. 10,8kW
Multisteuergerät	400V ~ 3N	max. 10,5kW
externe Steuerung Classic Bio	400V ~ 3N	max. 9kW
externe Steuerung Classic (Finnisch)	400V ~ 3N	max. 9kW
externe Steuerung Premium Bio	400V ~ 3N	max. 12kW
externe Steuerung Premium (Finnisch)	400V ~ 3N	max. 9kW

Vergleichen Sie zuerst die Material-liste mit Ihrem Paketinhalt! Bitte haben Sie Verständnis, dass Beanstandungen nur im nicht aufgebauten Zustand bearbeitet werden können!

Vergelijk eerst de lijst van materialen met de inhoud van uw pakket! Reclamaties kunnen alleen in behandeling worden genomen zolang de onderdelen nog niet zijn gemonteerd!

Confrontate questa distinta materiali prima con il contenuto del pacchetto! Vi preghiamo di comprendere che eventuali reclami possono essere accolti solo prima del montaggio!

First compare the list of materials with your package contents! Please understand that complaints can be processed in the non-built status only!

Start med at kontrollere materialelisten med indholdet af den leverede pakke! Vi gør venligst opmærksom på at reklamationer kun kan behandles for materialer som ikke er blevet bearbejdet!

Nejprve překontrolujte obsah balení podle materiálového listu! Mějte pochopení pro to, že případnou reklamací se můžeme zabývat pouze tehdy, když díly nebudou smontované! Za pomoci tohoto seznamu můžete jednotlivé díly přiřadit k montážnímu návodu.

Commencez par comparer la liste du matériel avec le contenu de votre paquet! Sachez que nous traitons uniquement les réclamations concernant le matériel à l'état non monté!

En primer lugar, compare la lista de material con el contenido del paquete. Rogamos entienda que las reclamaciones sólo pueden ser tramitadas antes de montar el objeto!

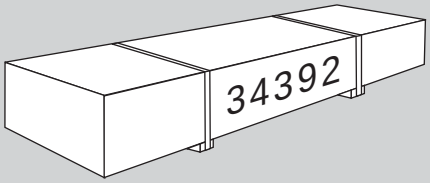

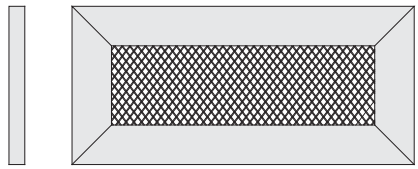

1 x A1	390 x 180 x 18 mm	ID 86726
1 x A1	390 x 180 x 18 mm	ID 87368

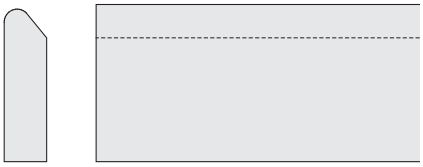

1 x A2	400 x 95 x 18 mm	ID 27167
1 x A2	400 x 95 x 18 mm	ID 70282

2 x B1	1920 x 20 x 4 mm	ID 20799
3 x B2	2156 x 90 x 16 mm	ID 71514
1 x B3	850 x 58 x 17 mm	ID 48544
6 x B4	1870 x 58 x 17 mm	ID 37046
4 x B5	390 x 45 x 18 mm	ID 51434
4 x B6	480 x 95 x 18 mm	ID 20930
2 x B7	565 x 95 x 18 mm	ID 15498
1 x B8	300 x 120 x 18 mm	ID 22467
4 x B9	2106 x 38 x 28 mm	ID 30977
1 x B10	781 x 78 x 38 mm	ID 56718
2 x B11	1806 x 45 x 45 mm	ID 6360

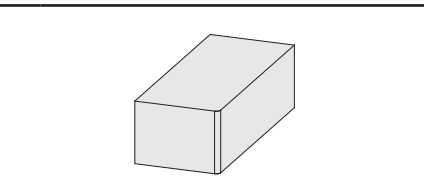

4 x C1	60 x 36 x 36 mm	ID 5512

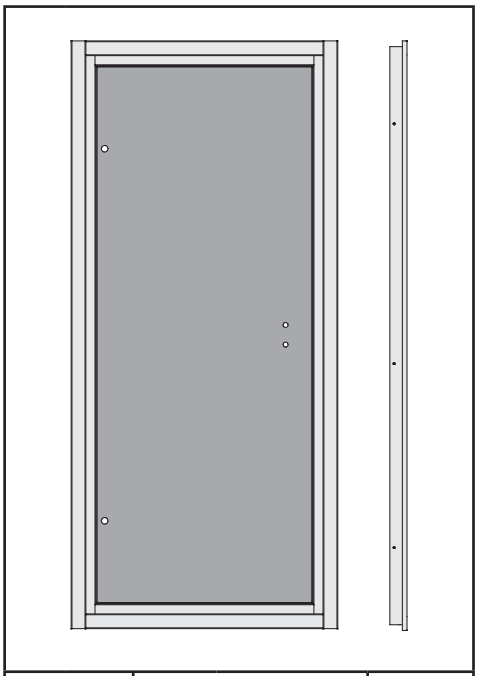

1 x D1	1796 x 815 x 38 mm	ID 66683

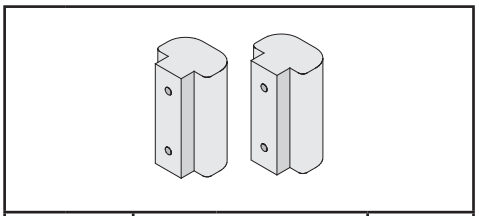

1 x D2		ID 26183

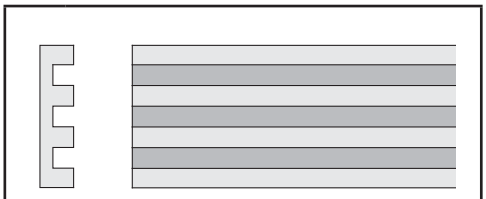

1 x E1	1820 x 140 x 26 mm	ID 26480

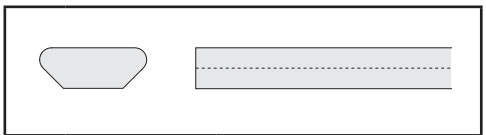

2 x G1	1870 x 40 x 18 mm	ID 37052

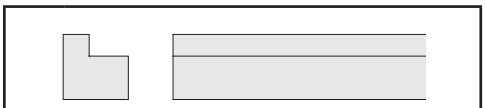

2 x H1	555 x 45 x 45 mm	ID 40301
2 x H2	1100 x 45 x 45 mm	ID 40302

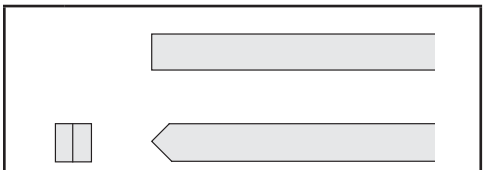

1 x J1	853 x 38 x 28 mm	ID 37051

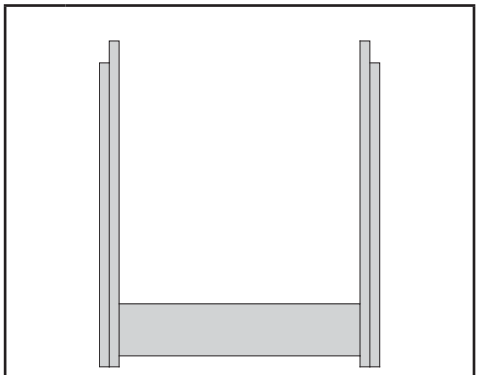

1 x K1	860 x 500 x 95 mm	ID 76006

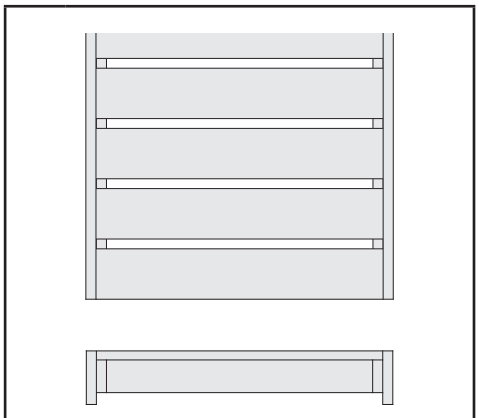

1 x L1	1177 x 500 x 95 mm	ID 52065
2 x L2	2156 x 550 x 95 mm	ID 52068

1 x **N1**	1839 x 349 x 57 mm	ID 53731
1 x **N2**	1839 x 918 x 57 mm	ID 5986

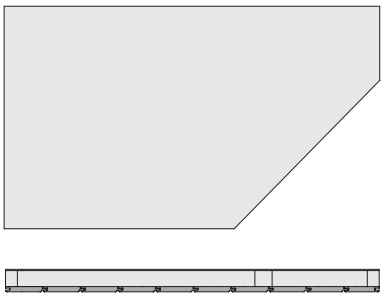

1 x **N3**	1839 x 918 x 57 mm	ID 21811

2 x **S1**	1806 x 36 x 36 mm	ID 37048
2 x **S2**	1863 x 36 x 36 mm	ID 37047

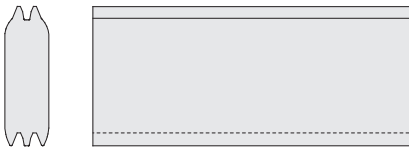

1 x **W1**	791 x 121 x 38 mm	ID 42396

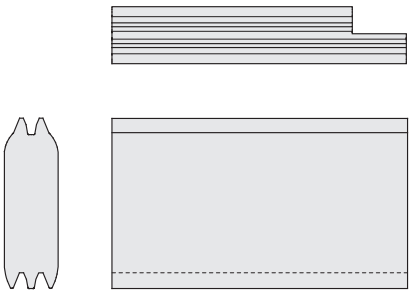

17 x **W2**	1260 x 121 x 38 mm	ID 6330

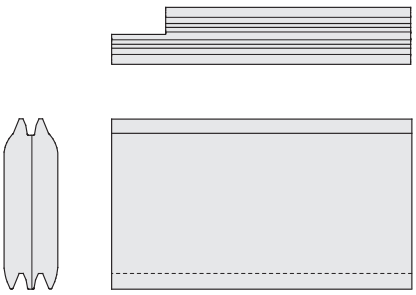

1 x **W3**	545 x 121 x 38 mm	ID 21876
16 x **W4**	1610 x 121 x 38 mm	ID 6329

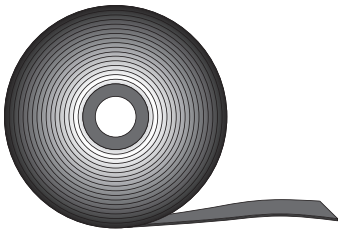

10m		ID 14025

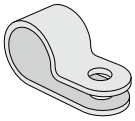

1 x		ID 60284

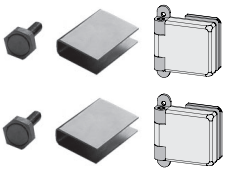

1 x		ID 26496

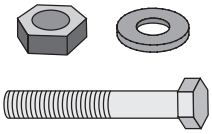

3 x		ID 14018

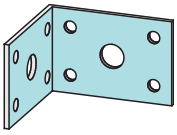

2 x		ID 21292

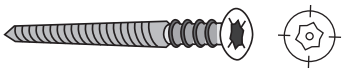

6 x		ID 14266

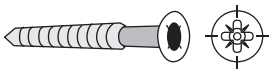

55 x	4,5 x 30 mm	ID 26115
30 x	4,5 x 35 mm	ID 62740
120 x	4,5 x 50 mm	ID 27179

6 x		ID 46403
180 x		ID 26116

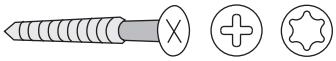

30 x	4 x 30 mm	ID 3686
45 x	4 x 50 mm	ID 3688
180 x	4 x 70 mm	ID 3689
20 x	6 x 80 mm	ID 47558

Übersicht
Overview
enquête
overzicht
undersøgelse
estudio
sondaggio
přehled

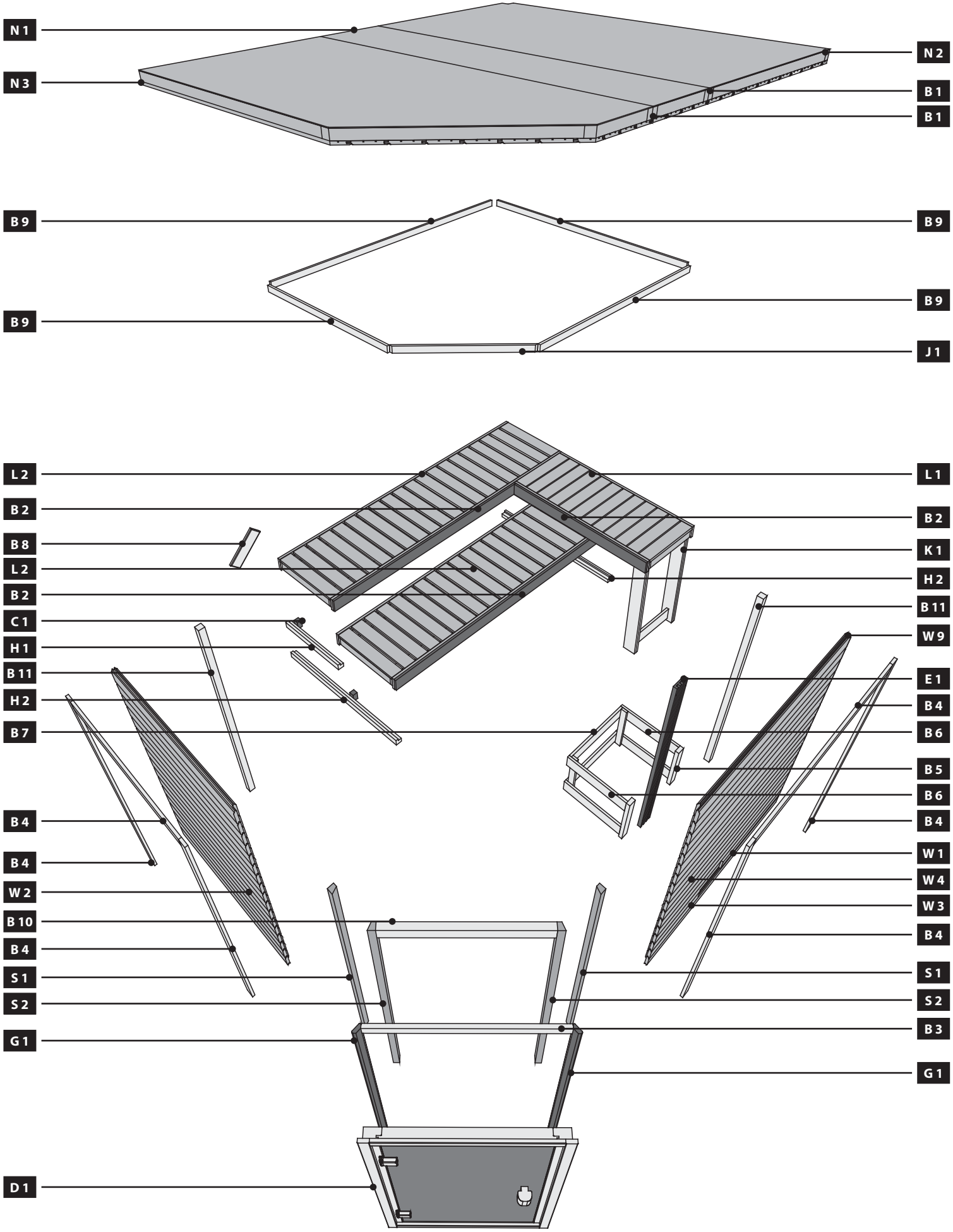

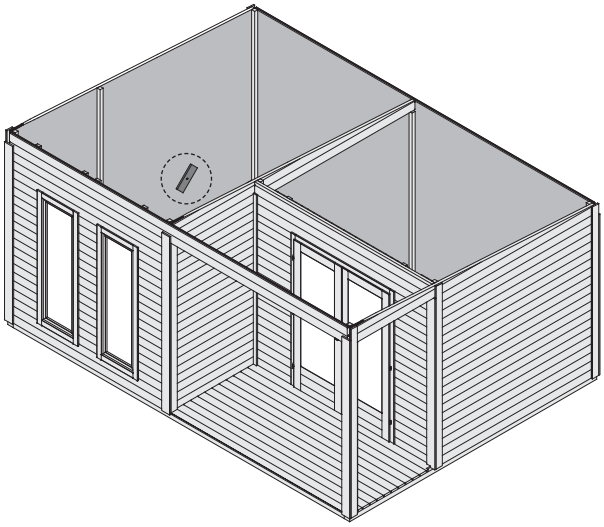

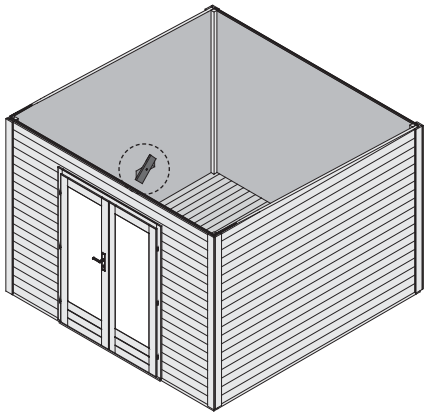

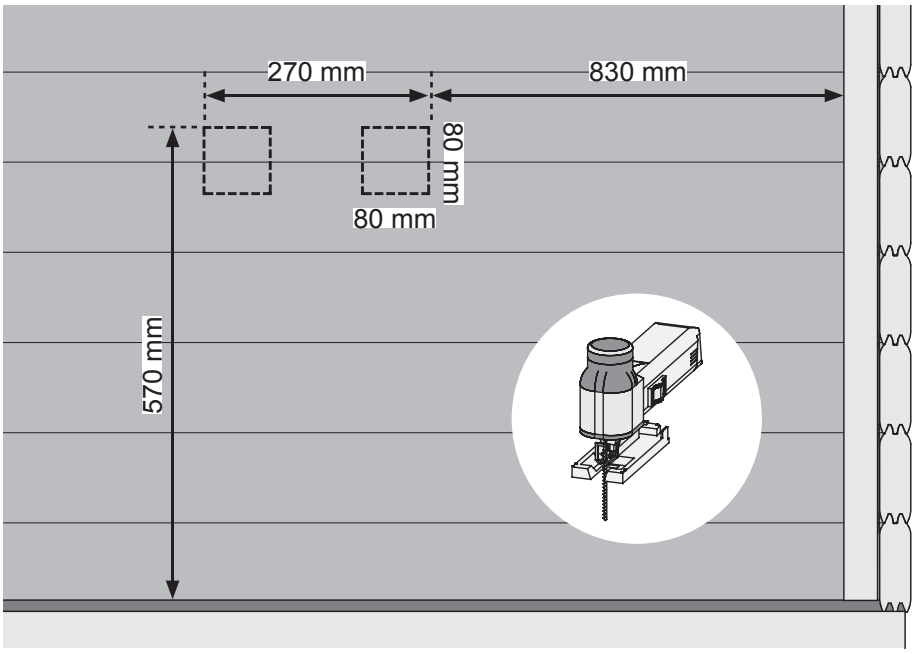

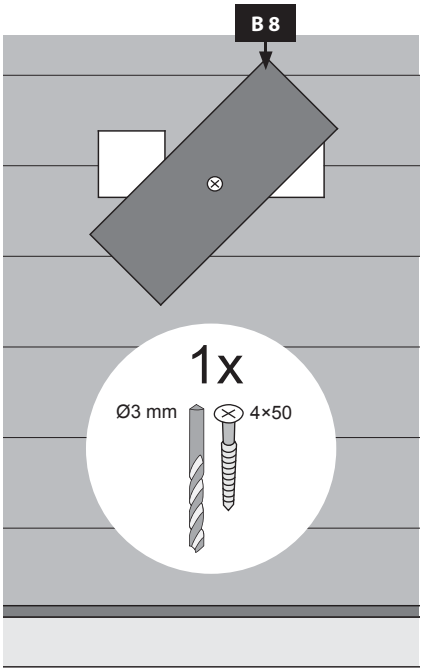

Hier ist die Funktionsweise des Brettes abgebildet. Regeln Sie damit die Abluft nach Ihren eigenen Wünschen

This figure shows the functional principle of the board. Regulate the exhaust air according to your own wishes

Ceci représente le mode de fonctionnement de la planche. Avec elle, régulez l'écoulement de l'air selon vos désirs

Hier is de werking van het plankje afgebeeld. Regel daarmee de luchtafvoer naar eigen wens

Sådan fungerer styret. Brug den til at regulere udstødningsluften efter dine egne ønsker

Aquí está representada la forma de funcionamiento de la tabla. Regule con ello el aire de salida según sus propios deseos

Viene illustrato il principio di funzionamento della tavoletta di regolazione della ventilazione. Con essa si può regolare a piacere la ventilazione

Zde je zobrazená funkce desky. Regulujte s ní odsávací vzduch dle Vašeho přání

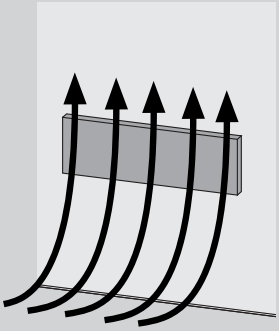

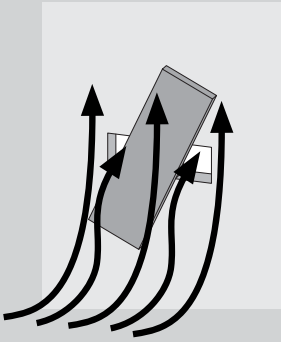

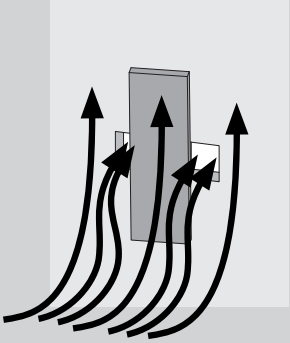

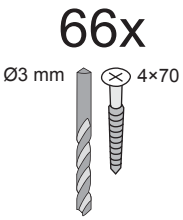
66x
Ø3 mm
4×70

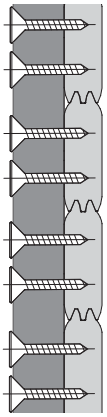

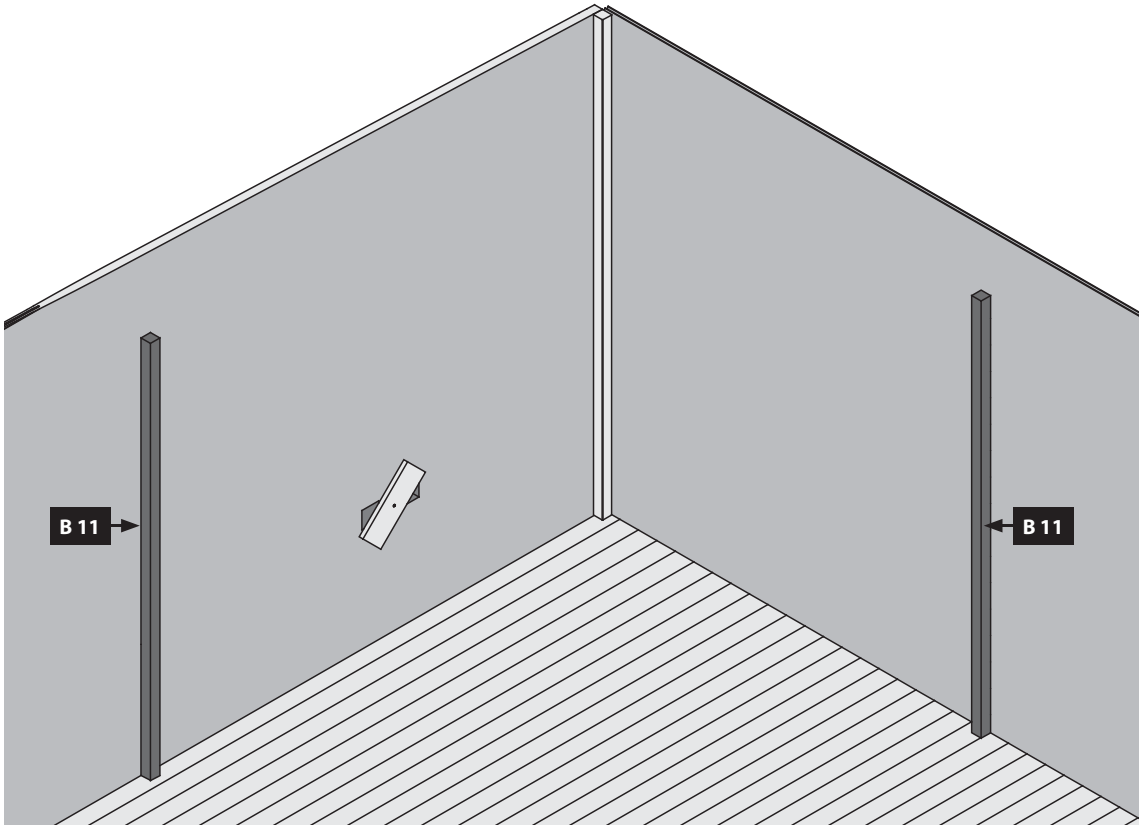
B 11
B 11

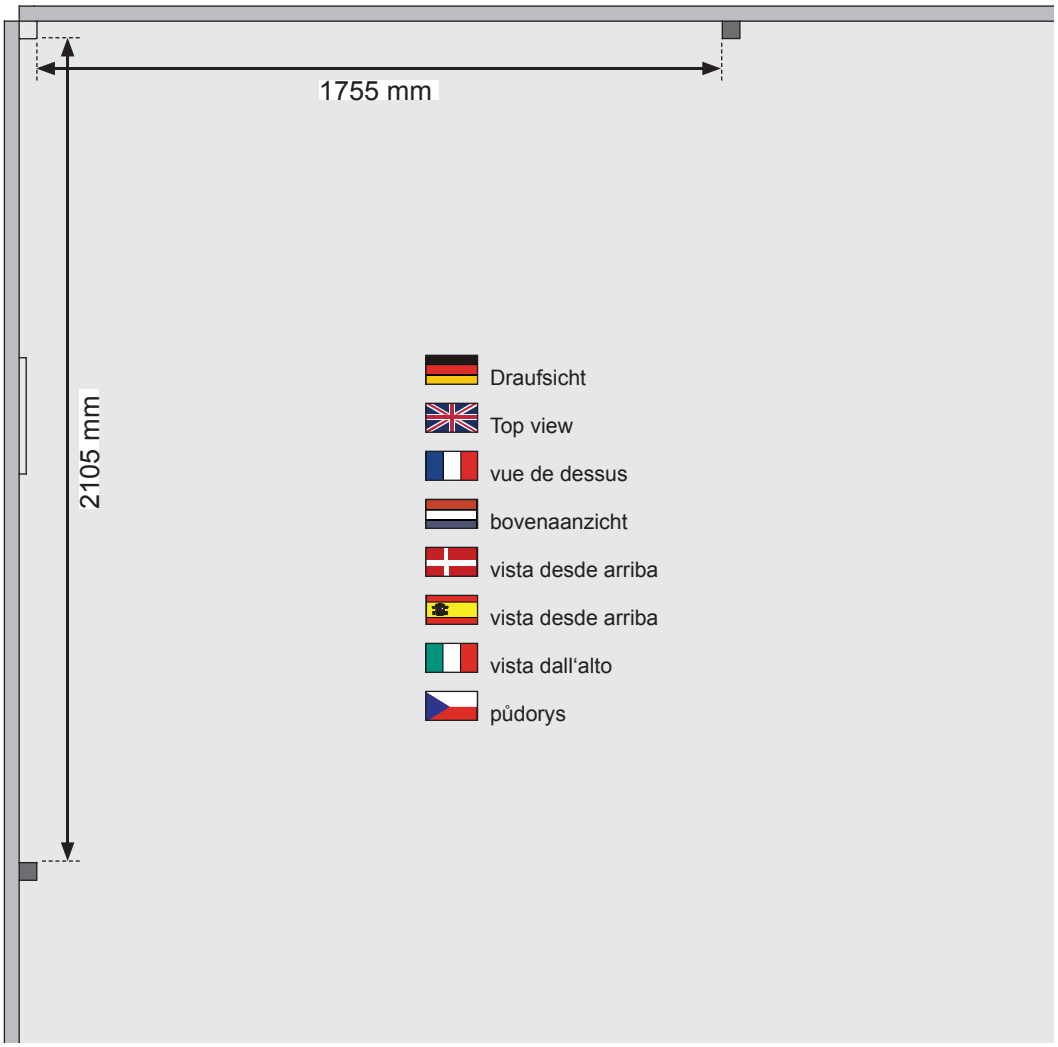
1755 mm
2105 mm
Draufsicht
Top view
vue de dessus
bovenaanzicht
vista desde arriba
vista desde arriba
vista dall'alto
půdorys

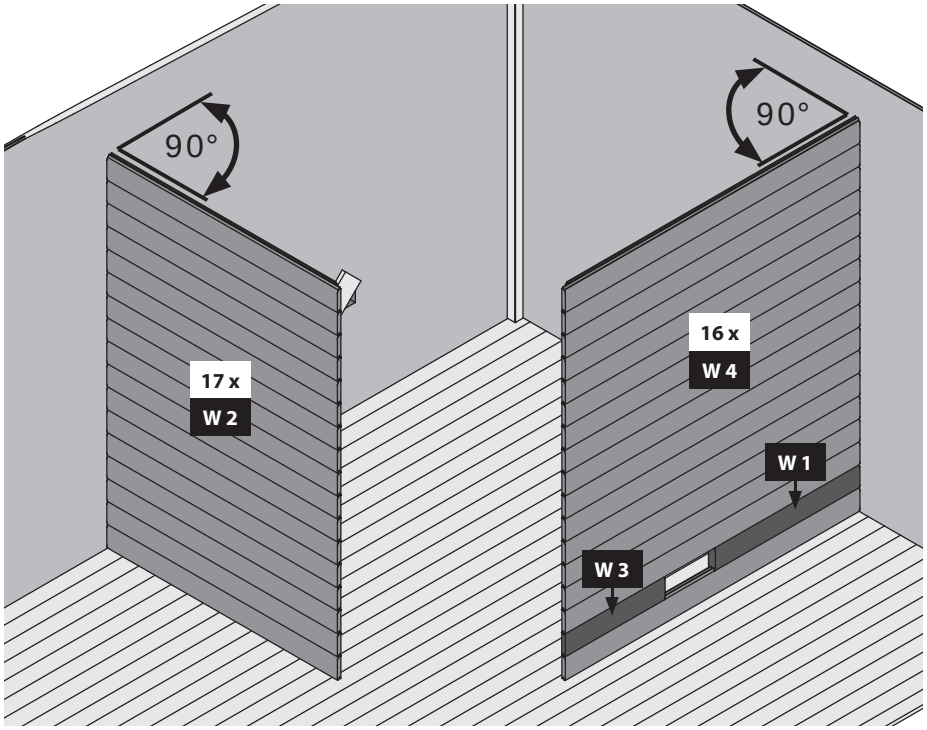
90°
90°
17 x
W 2
16 x
W 4
W 1
W 3

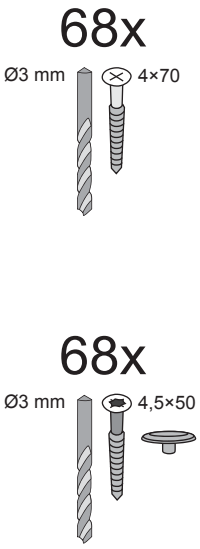
68x
Ø3 mm
4×70
68x
Ø3 mm
4,5×50

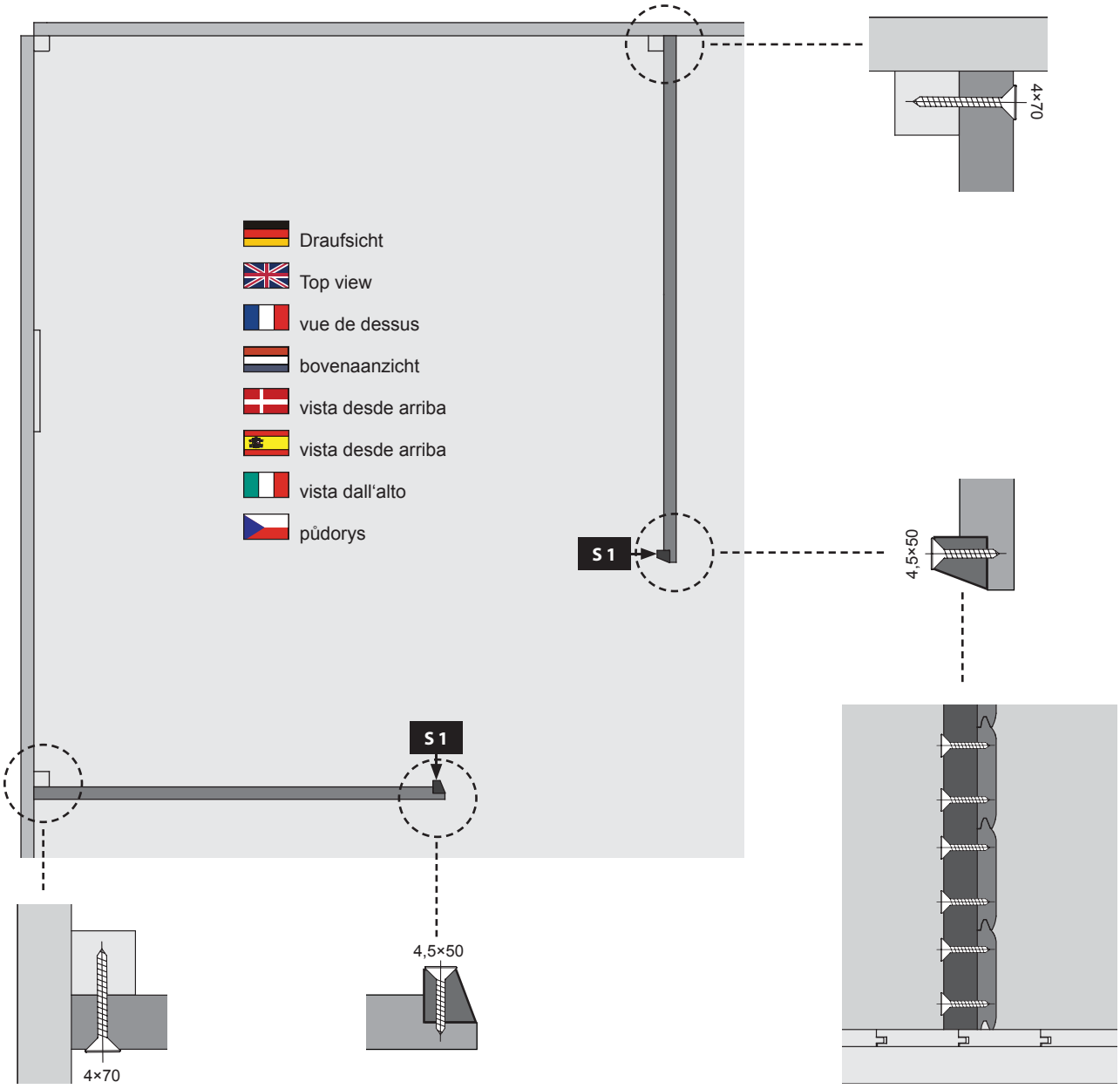
Draufsicht
Top view
vue de dessus
bovenaanzicht
vista desde arriba
vista desde arriba
vista dall'alto
půdorys
S 1
S 1
4×70
4,5×50
4,5×50
4×70

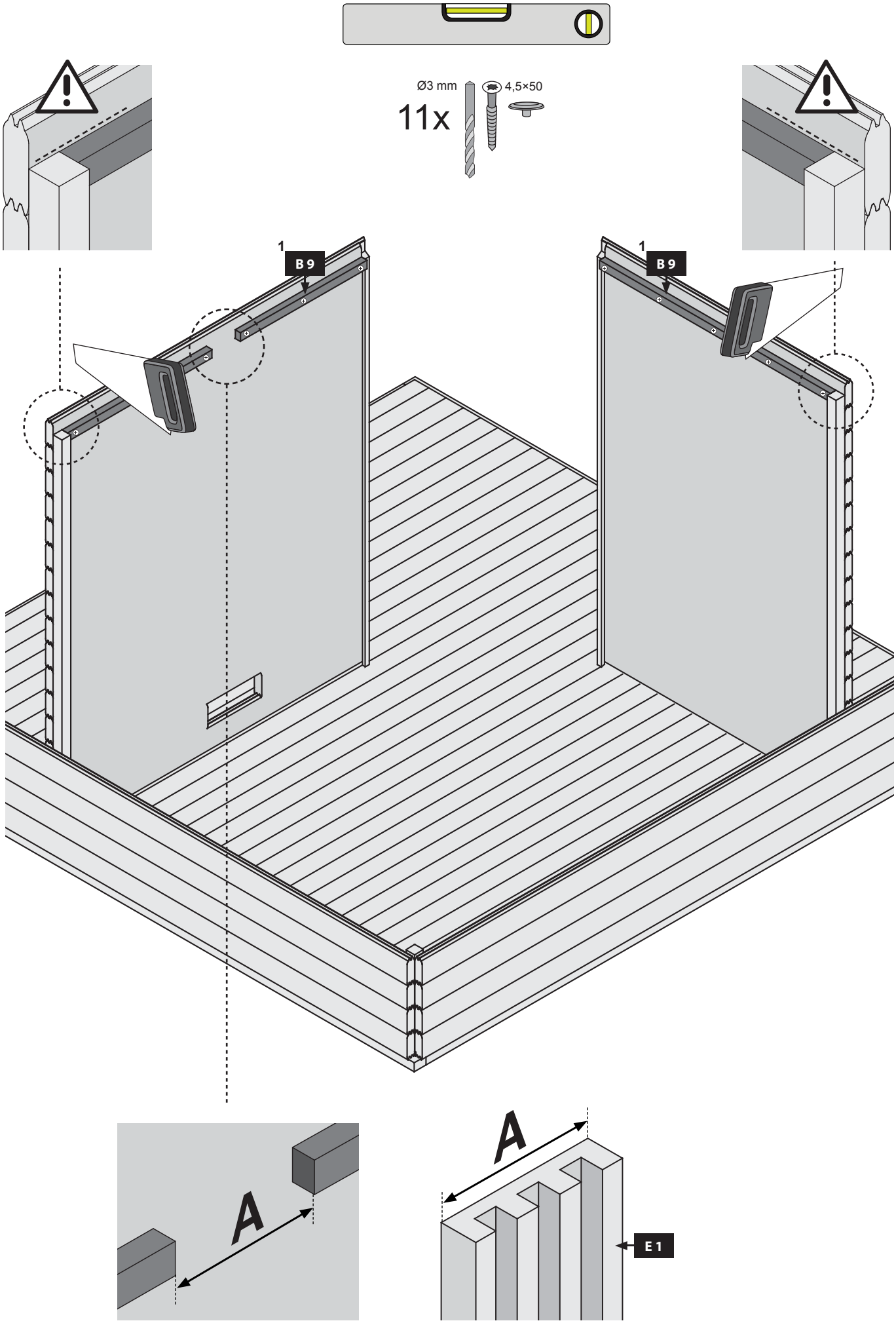
Ø3 mm
4,5×50
11x
1
B 9
1
B 9
A
A
E 1

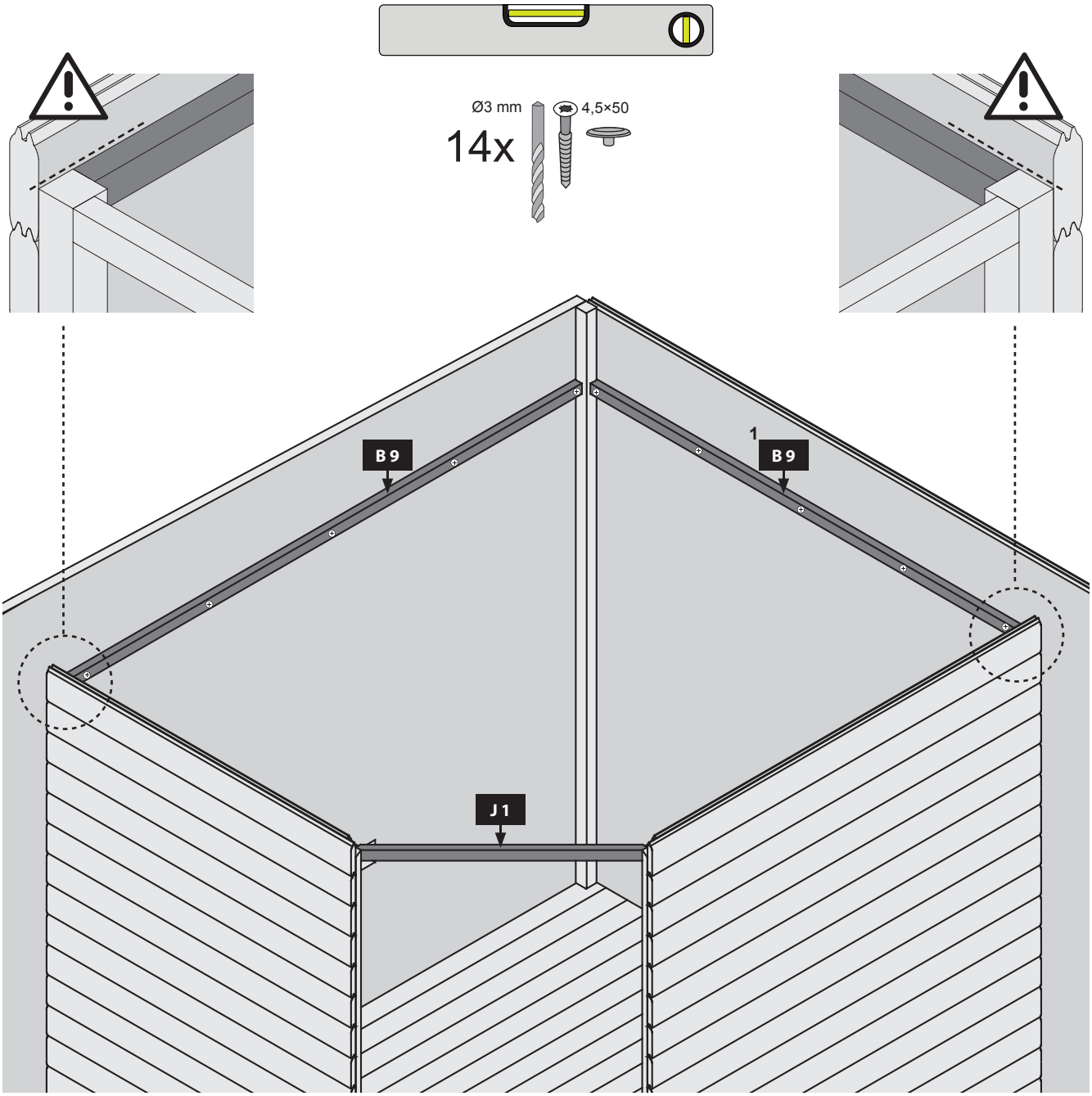
Ø3 mm
4,5×50
14x
B 9
1
B 9
J 1

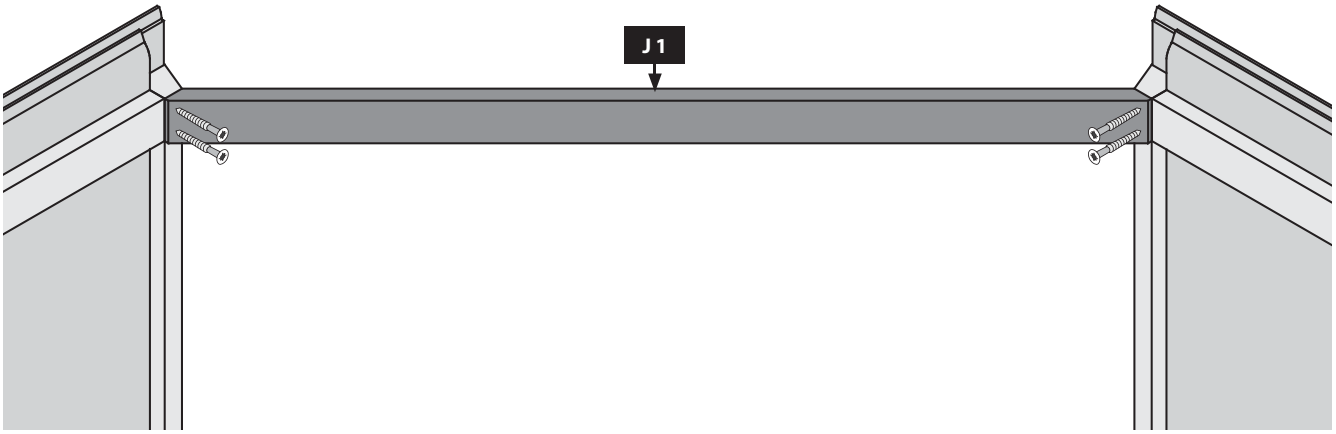
J 1

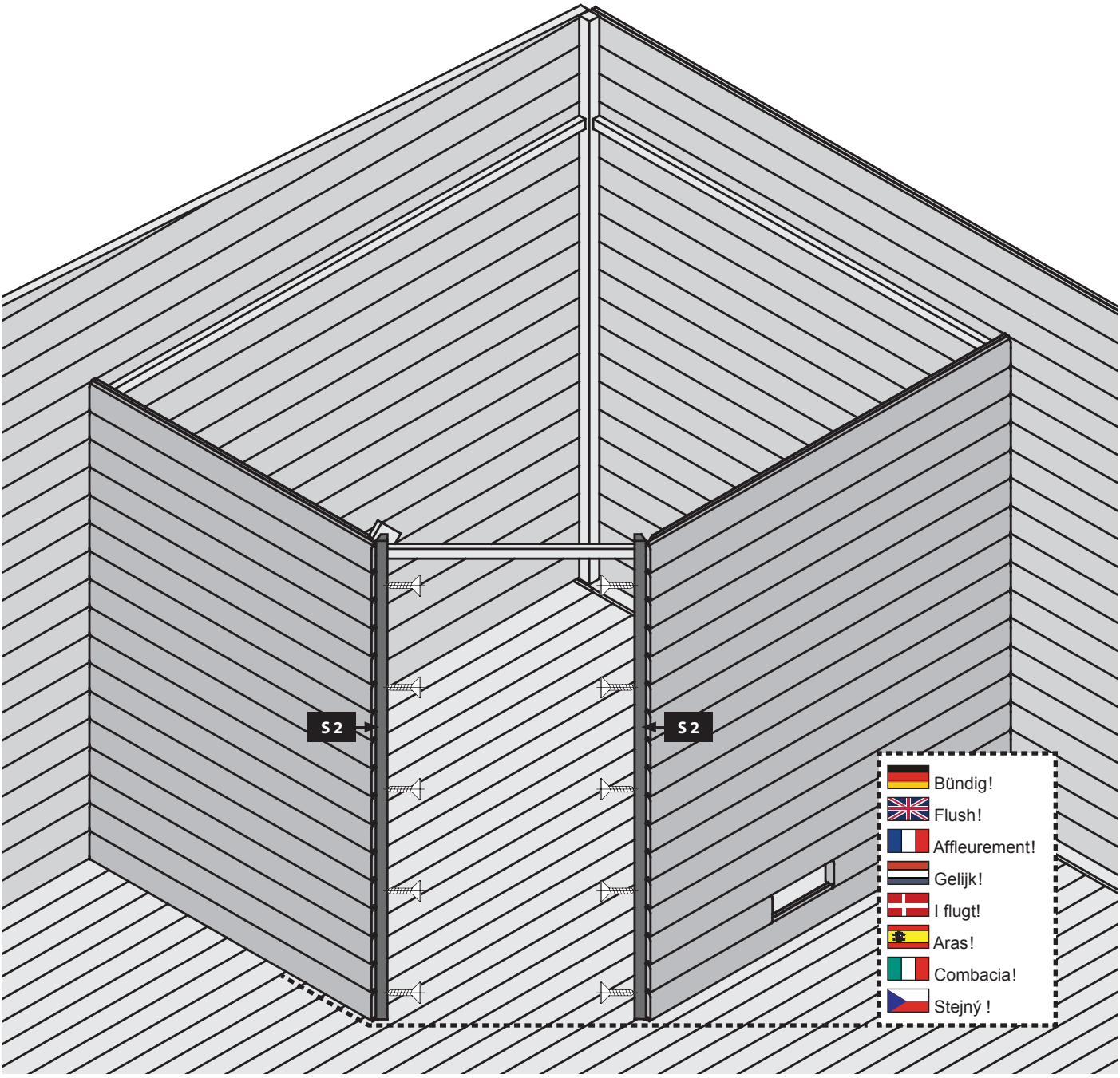
S2
S2
Bündig!
Flush!
Affleurement!
Gelijk!
I flugt!
Aras!
Combacia!
Stejný !

10x

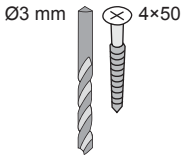
Ø3 mm
4×50

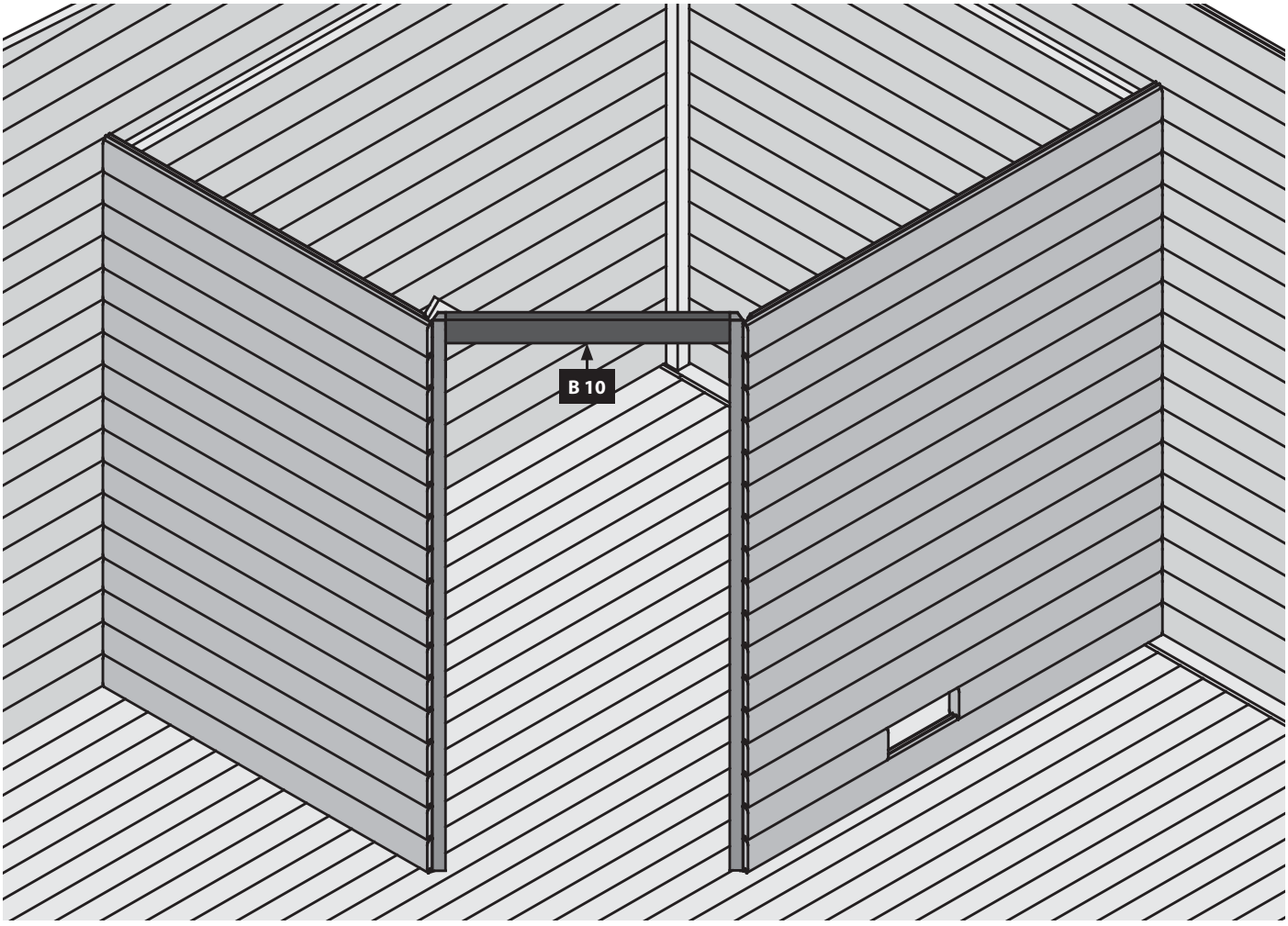
B 10

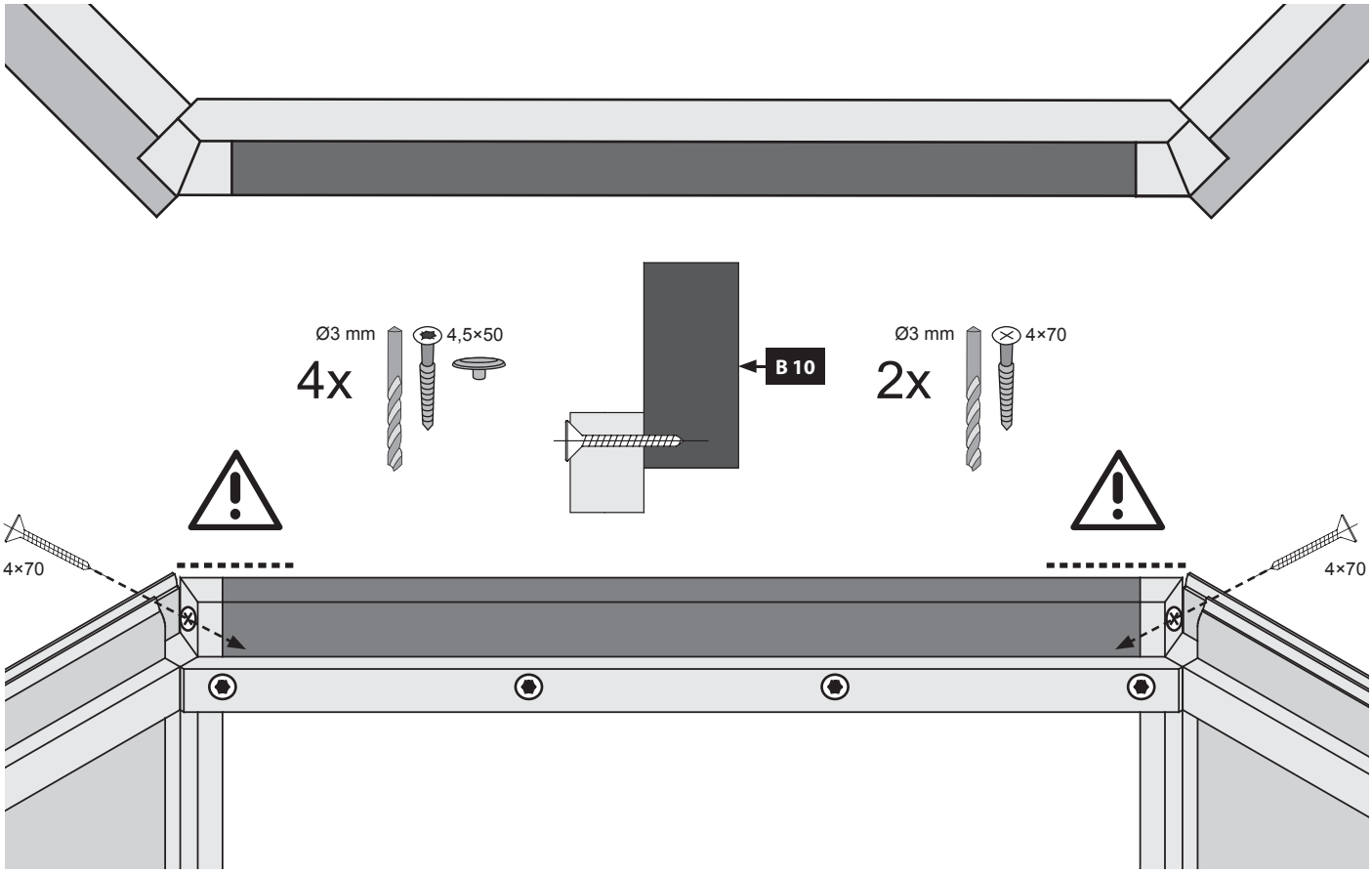
Ø3 mm
4,5×50
4x
B 10
Ø3 mm
4×70
2x
4×70
4×70

Einbau Glastür

Installation of glass door

Montage porte en verre

Montage van de glazen deur

Installationsglasdør

Montaje de la puerta de cristal

Installazione portello di vetro

Sauna Instalace dveře

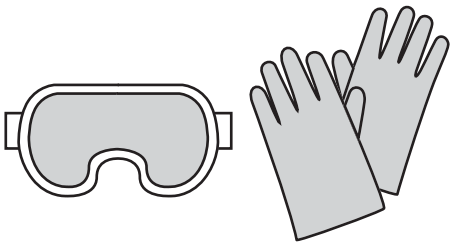

08

Saunatürglas in den Türrahmen legen

Put the door glass in the frame

Mettez le verre de la porte dans le cadre

Plaats het deurglas in het frame

Sæt dørglasset i rammen

Pon el vidrio de la puerta en el marco

Metti il vetro della porta nel telaio

Vložte sklo dveří do rámu

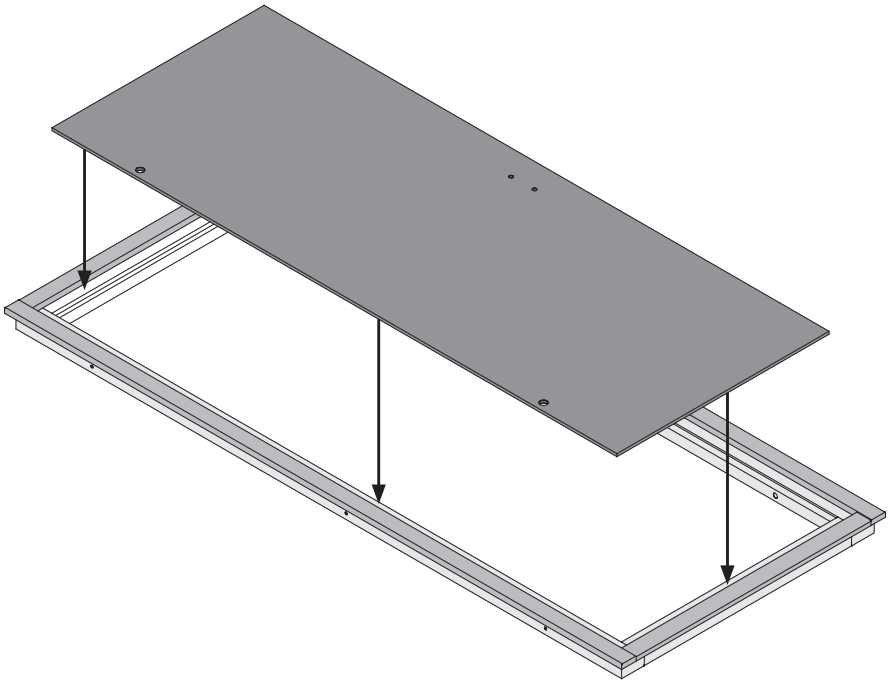

Saunatürglas in den Türrahmen ausrichten

Center the glass in the wooden frame

Bien aligner le verre à vitre

Lijn het glas uit in het deurframe

Juster saunaens dørglas i dørkarmen

Alinee el vidrio en el marco de la puerta

Allineare il vetro nel telaio della porta

Skleněná dvířka sauna v zárubně zarovnání

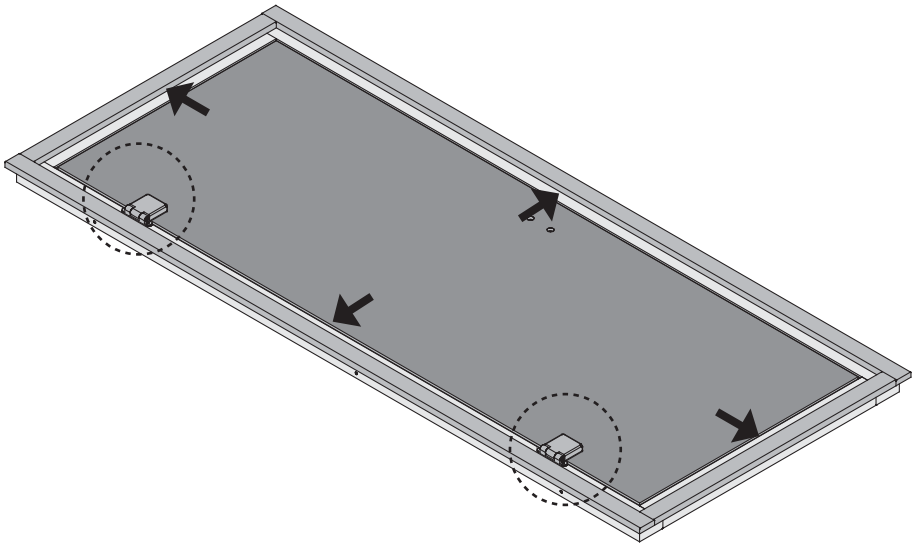

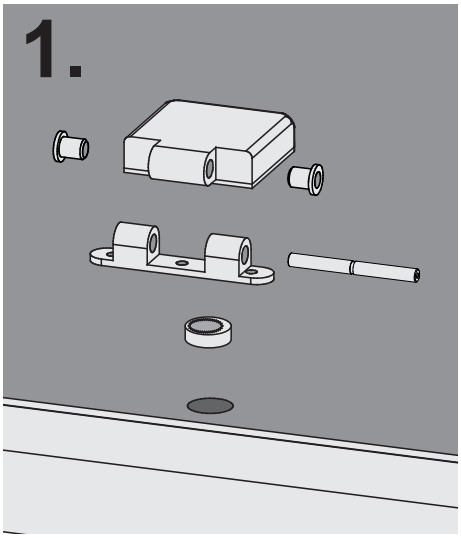

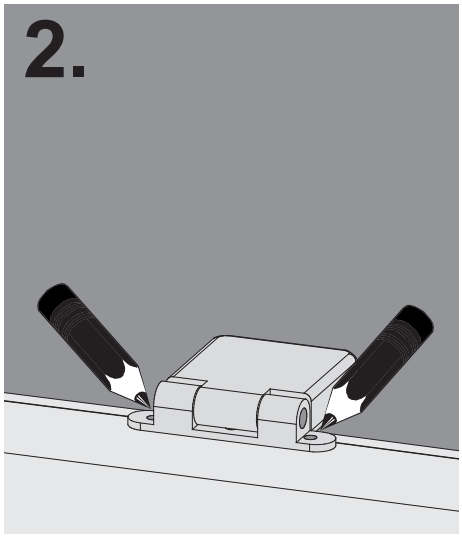

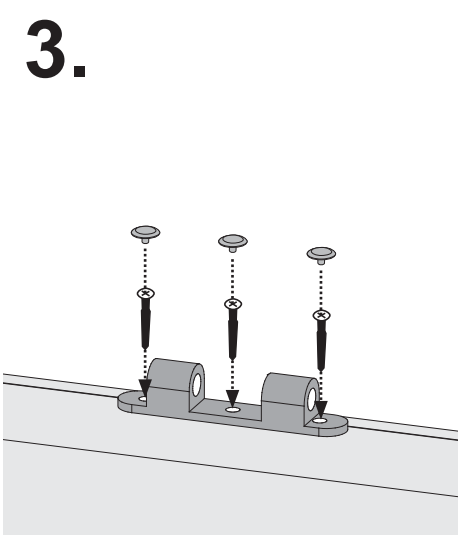

6x

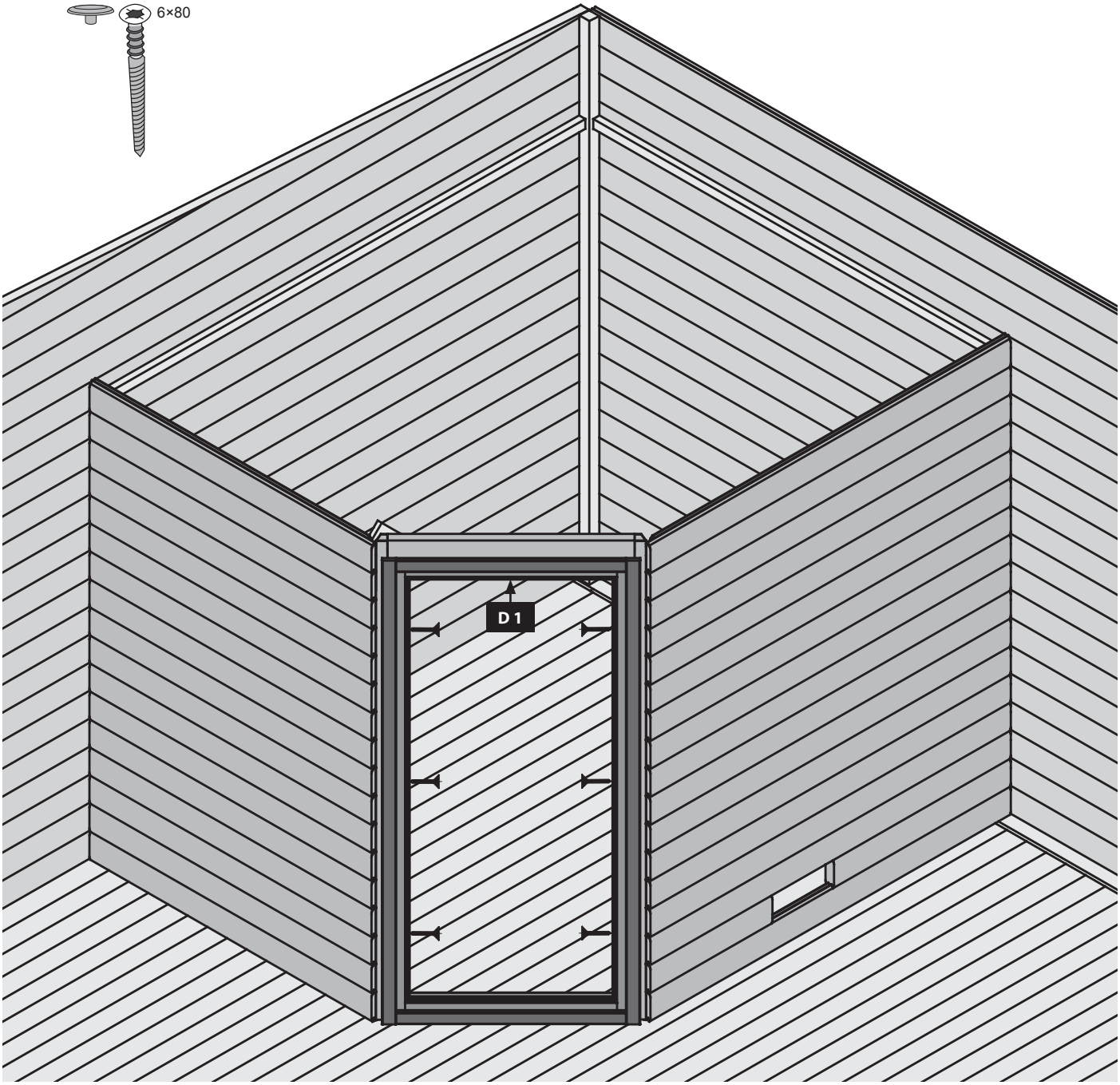

1.

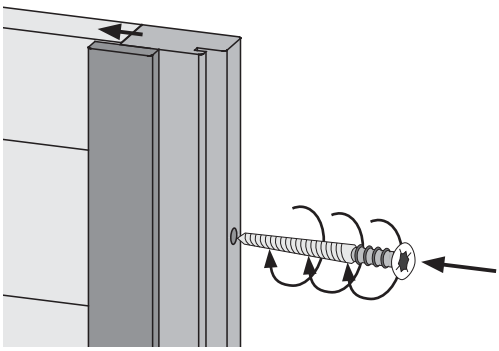

2.

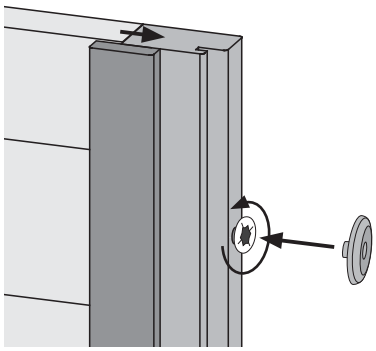

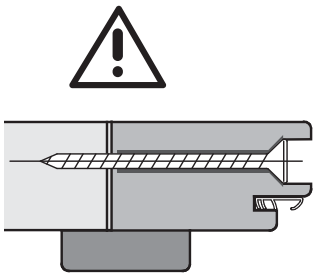

Sauna Dichtband

Sauna sealing tape

Ruban d'étanchéité pour sauna

Sauna tætningsbånd

Sauna afdichtingstape

Cinta de sellado de sauna

Nastro sigillante per sauna

Sauna těsnící páska

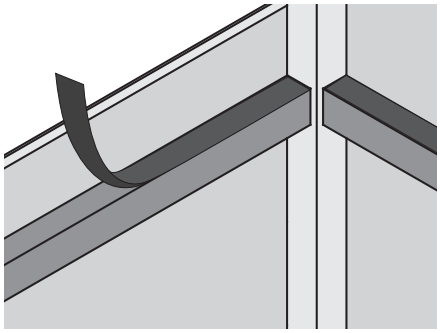

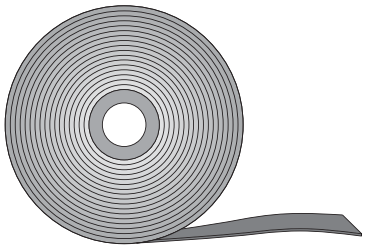

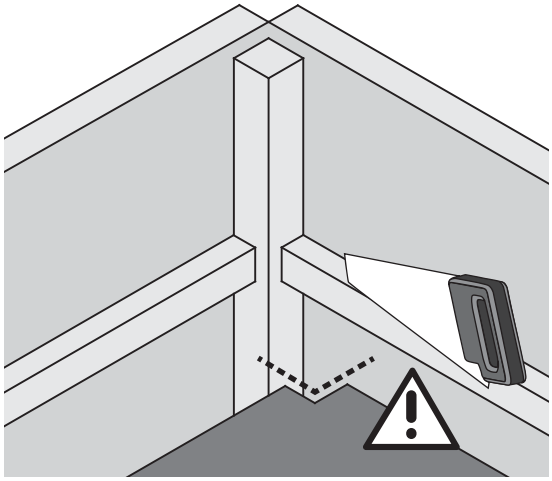

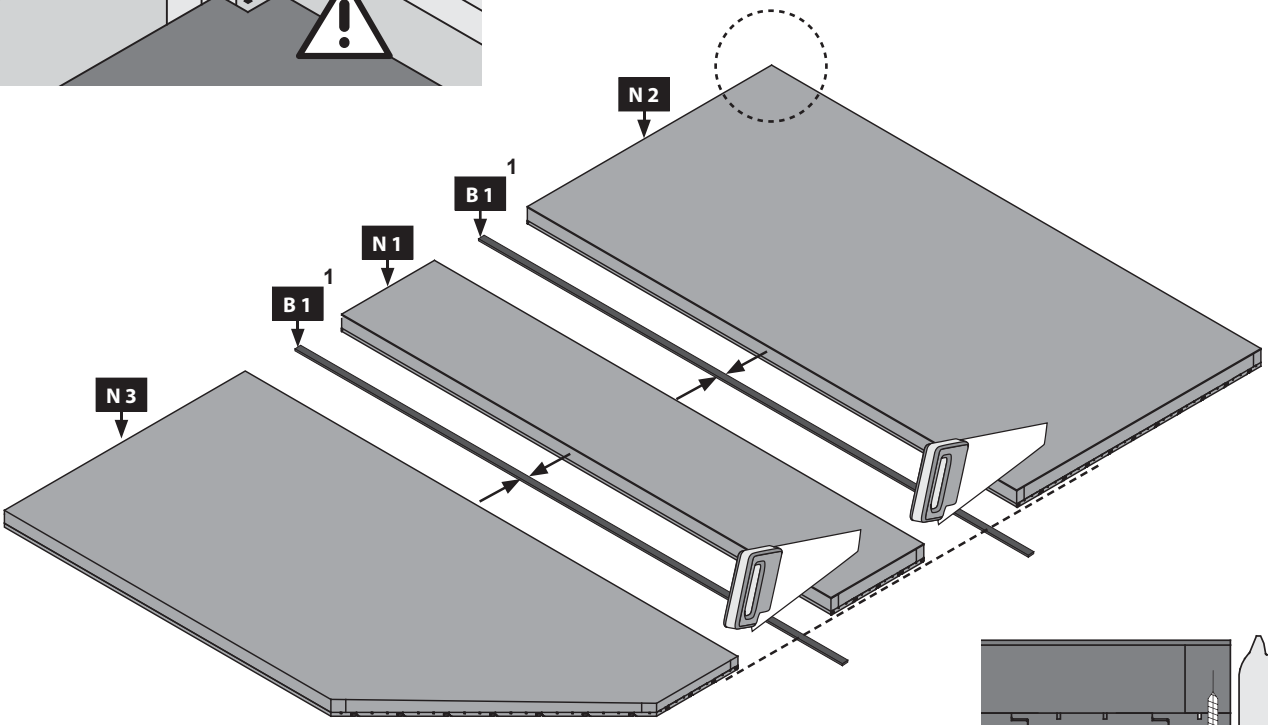
N 2
B 1
1
N 1
B 1
1
N 3

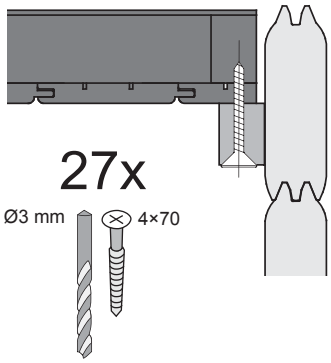
27x
Ø3 mm
4×70

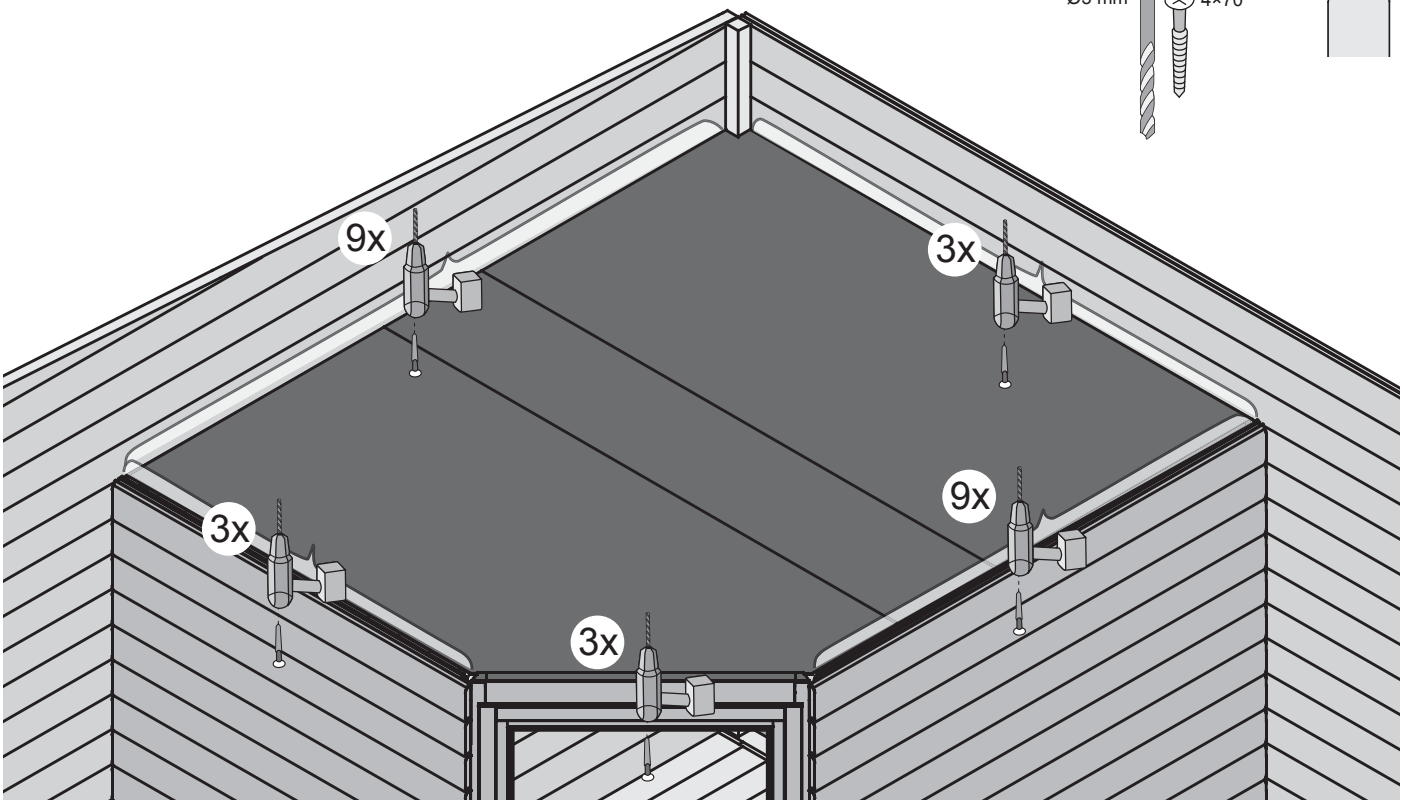
9x
3x
3x
9x
3x

12

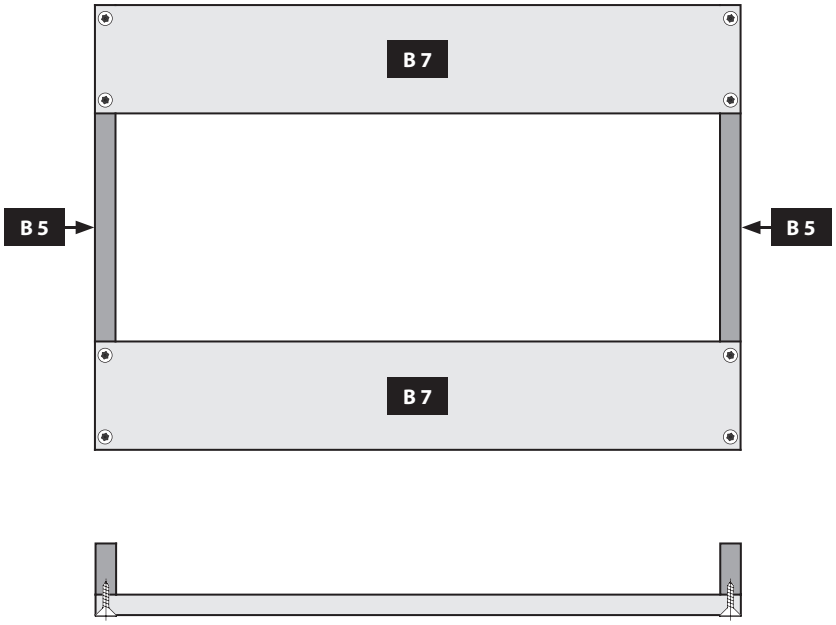

8x

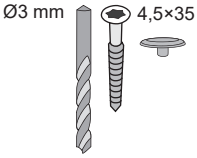

13

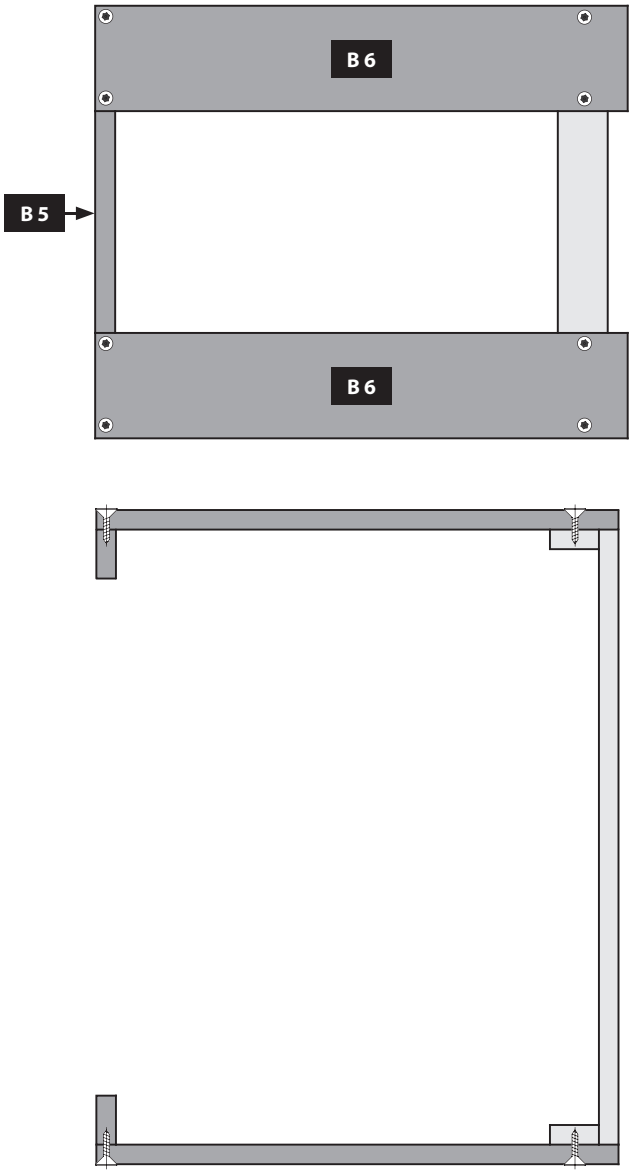

16x

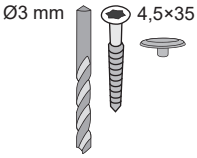

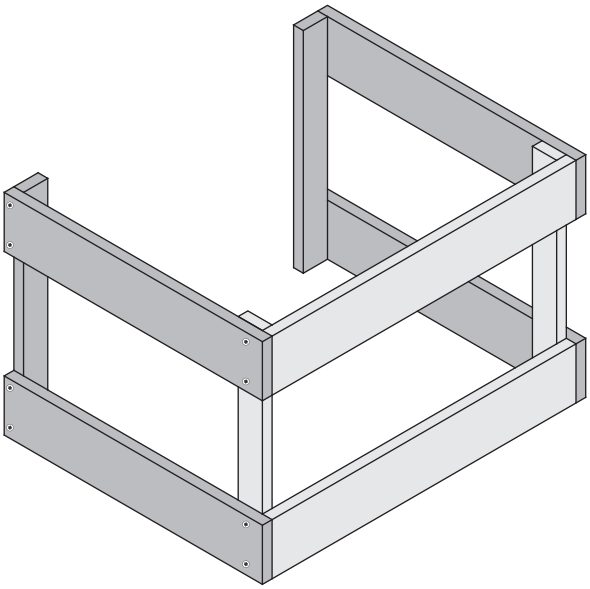

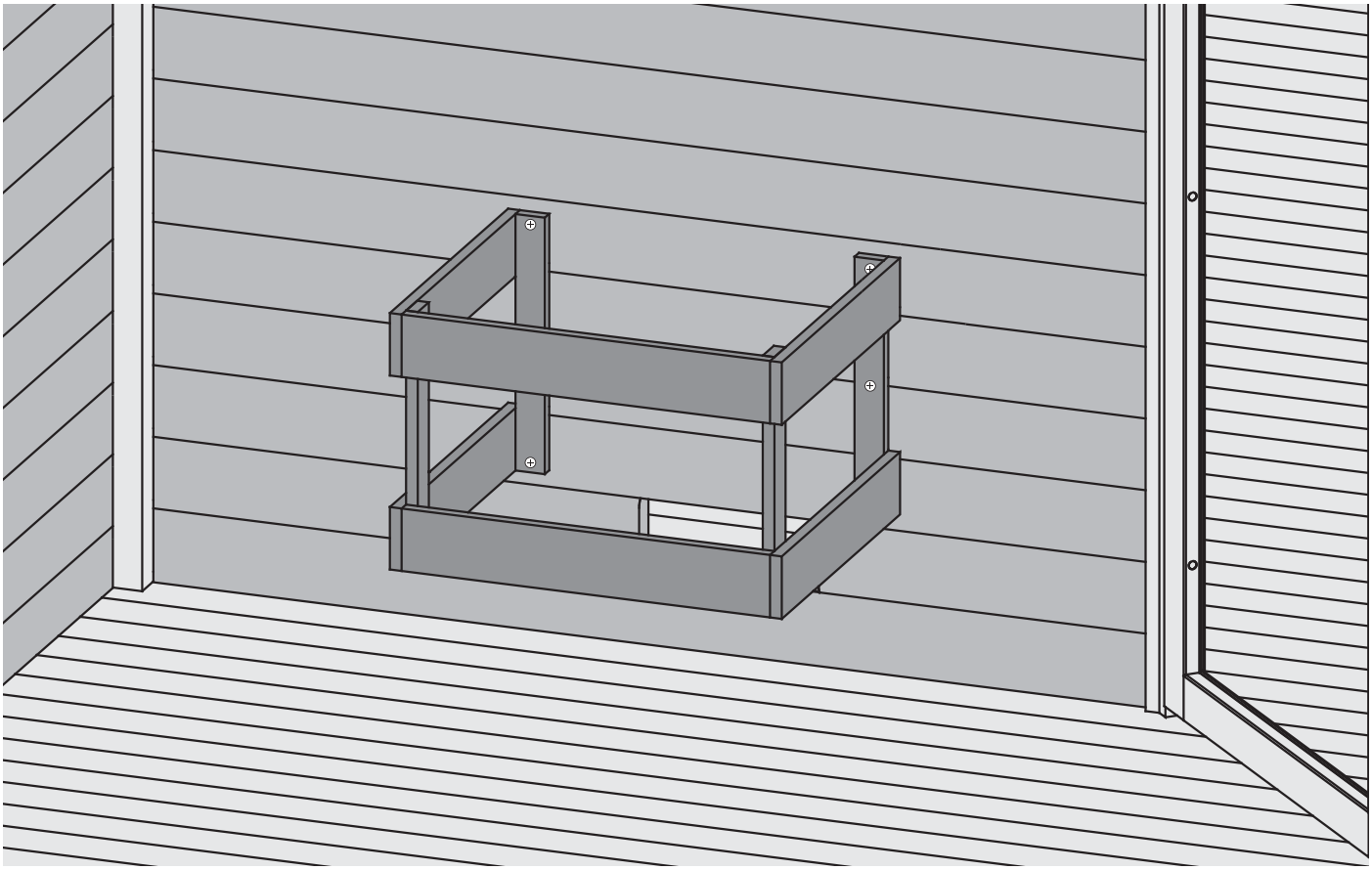

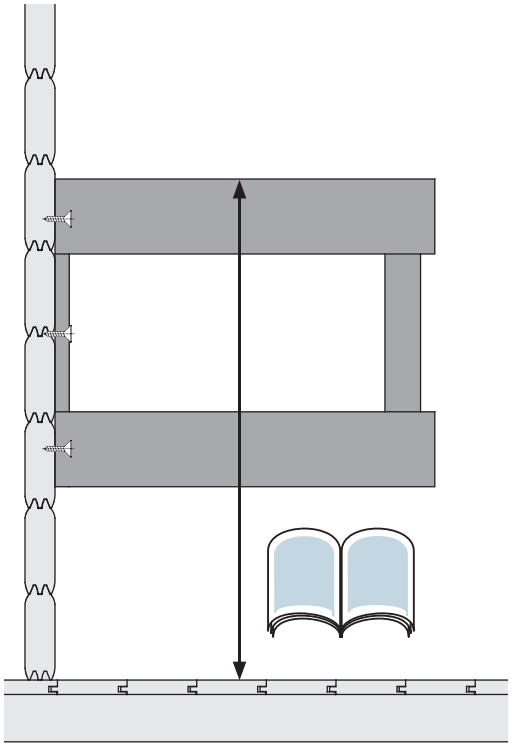

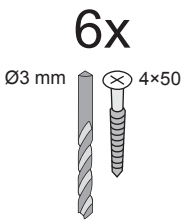

Höhe aus Ofenanleitung entnehmen

Take the height from the oven instructions

Prenez la hauteur des instructions du four

Neem de hoogte uit de oveninstructies

Tag højden fra ovnvejledningen

Tome la altura de las instrucciones del horno

Prendere l'altezza dalle istruzioni del forno

Výšku vezměte z návodu k troubě

Saunatyp	38mm
Steuerung	extern

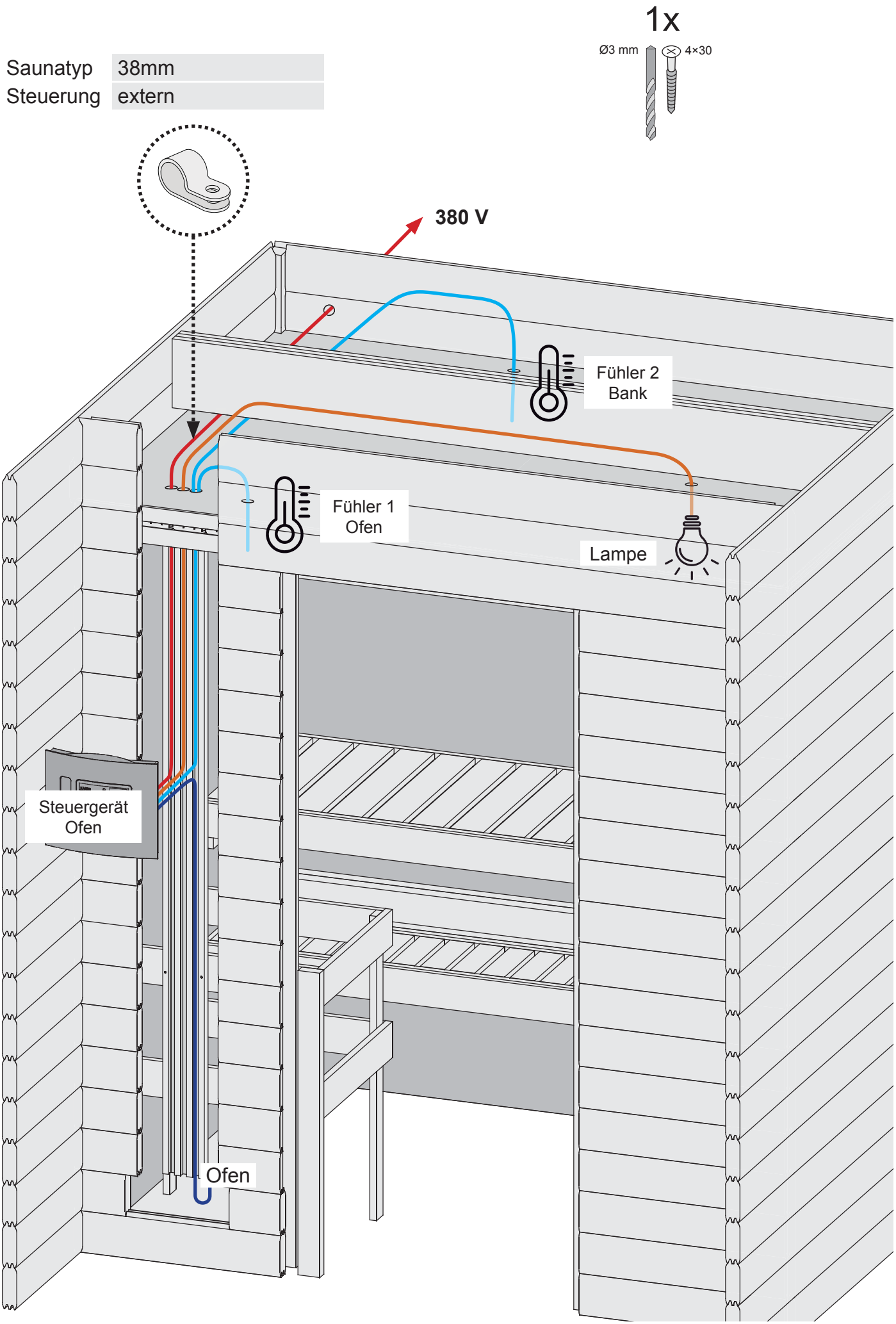

15

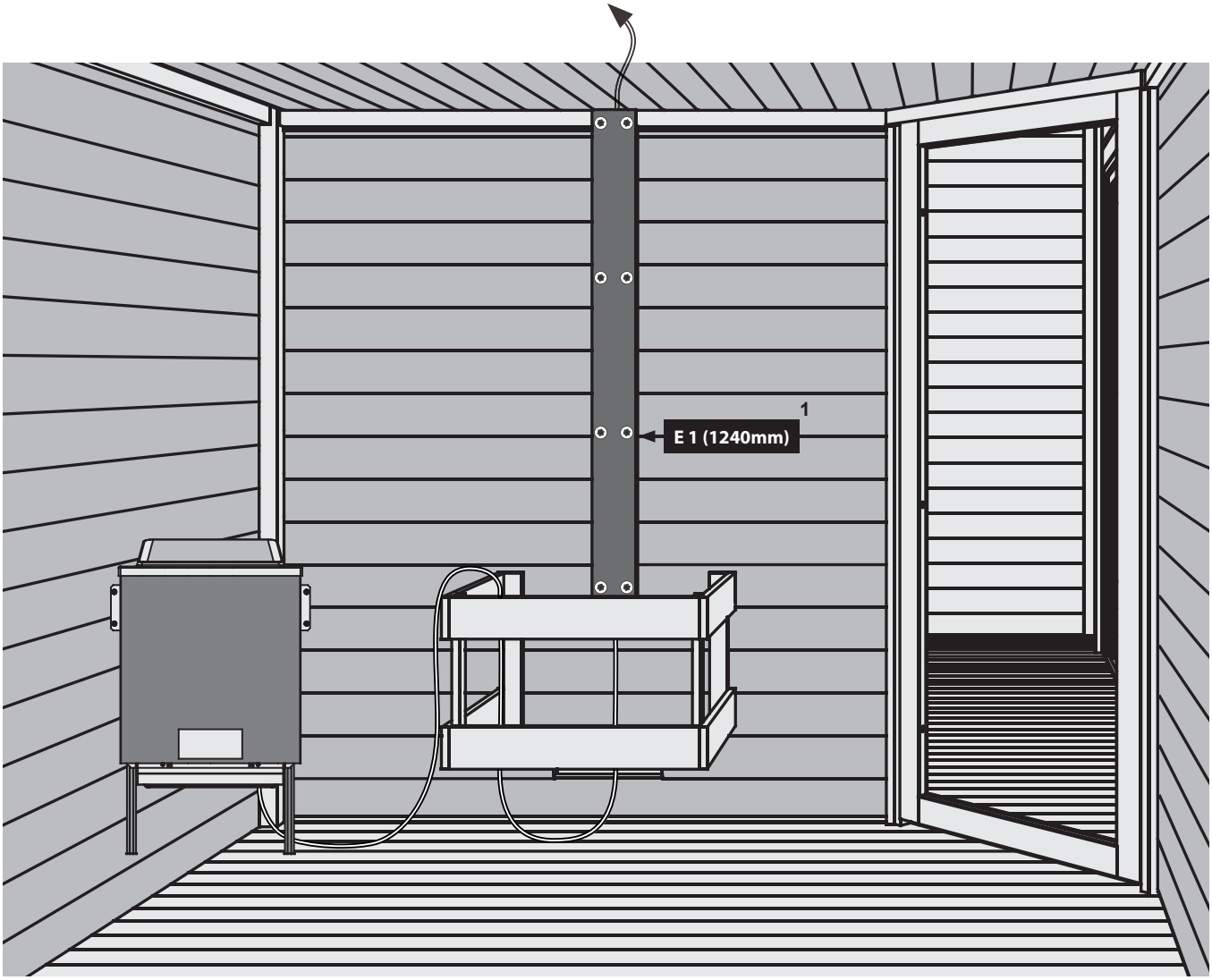

16

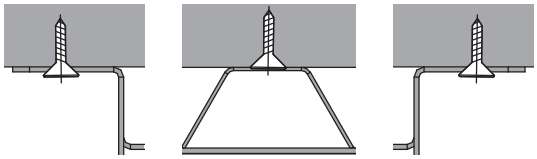

Ofenbefestigung
oven fixing
fixation four
oven vaststelling
ovn fastsættelse
fijación horno
fissaggio forno
upevňovací trouba

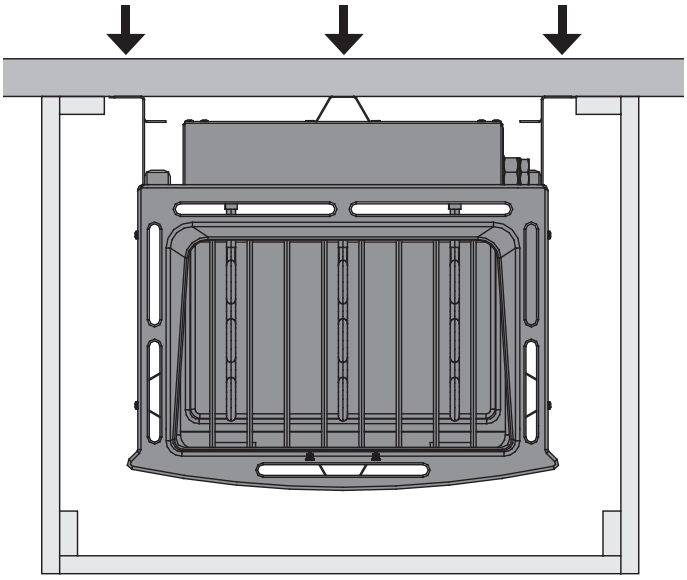

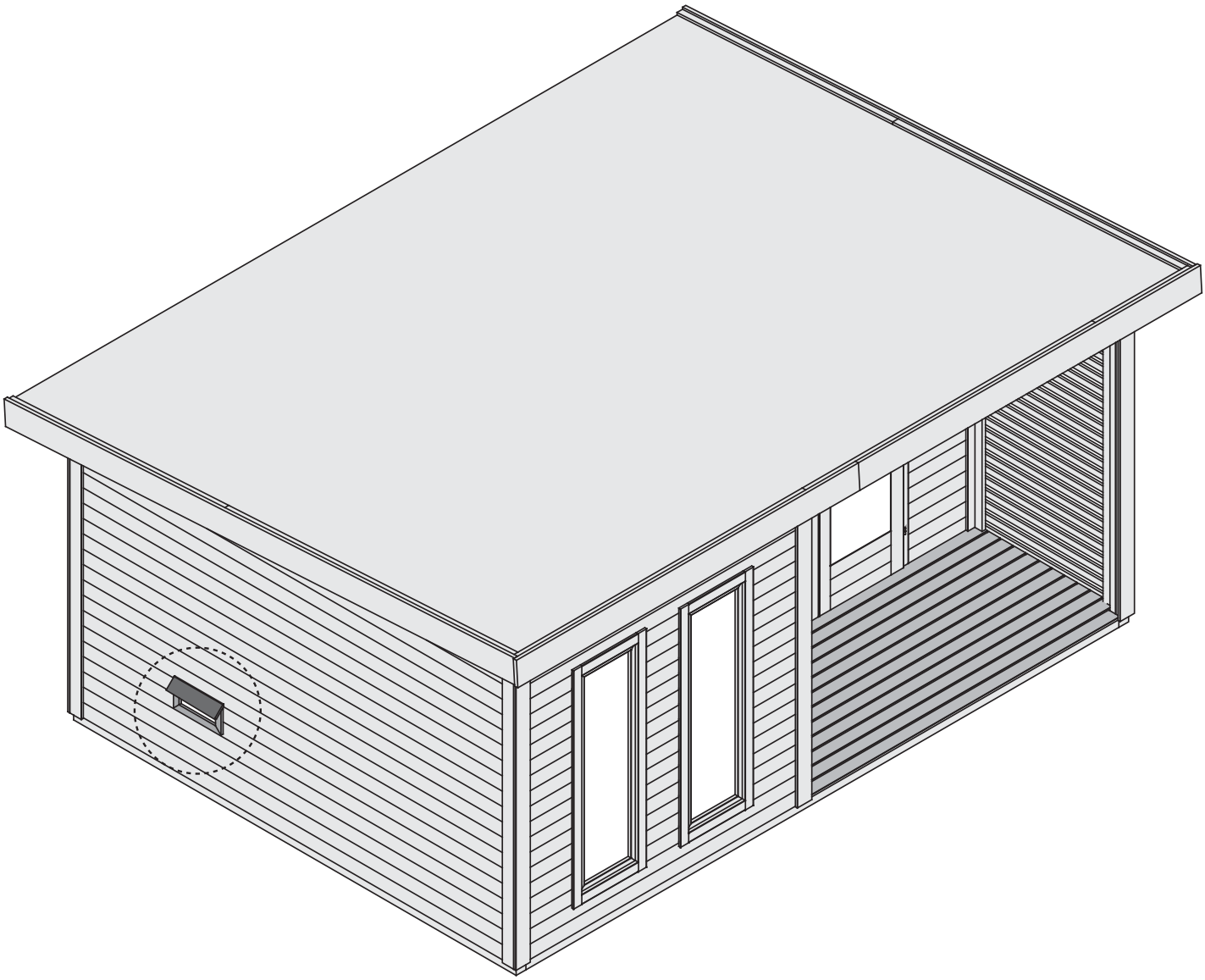

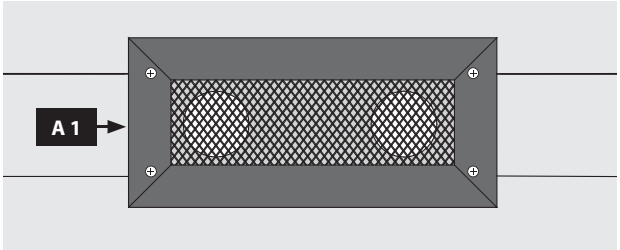
A 1

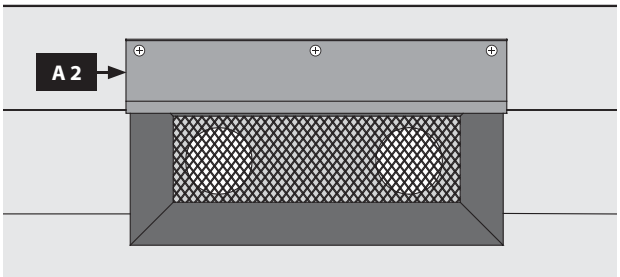
A 2

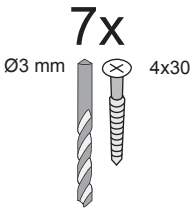
7x
Ø3 mm
4x30

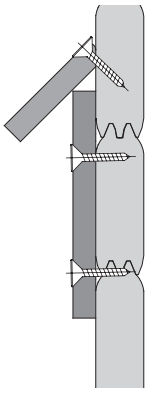

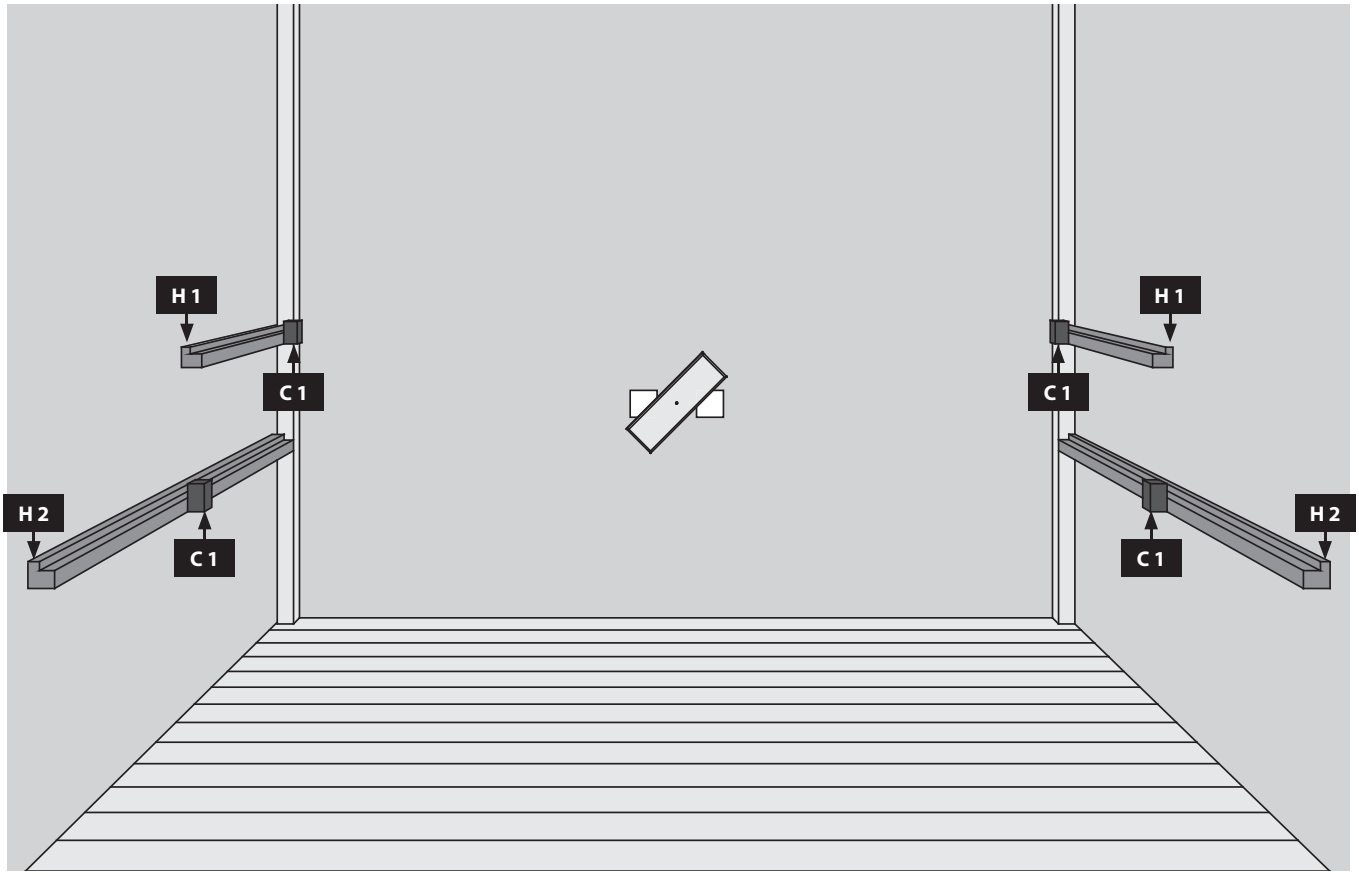
H 1
C 1
H 2
C 1
H 1
C 1
H 2
C 1

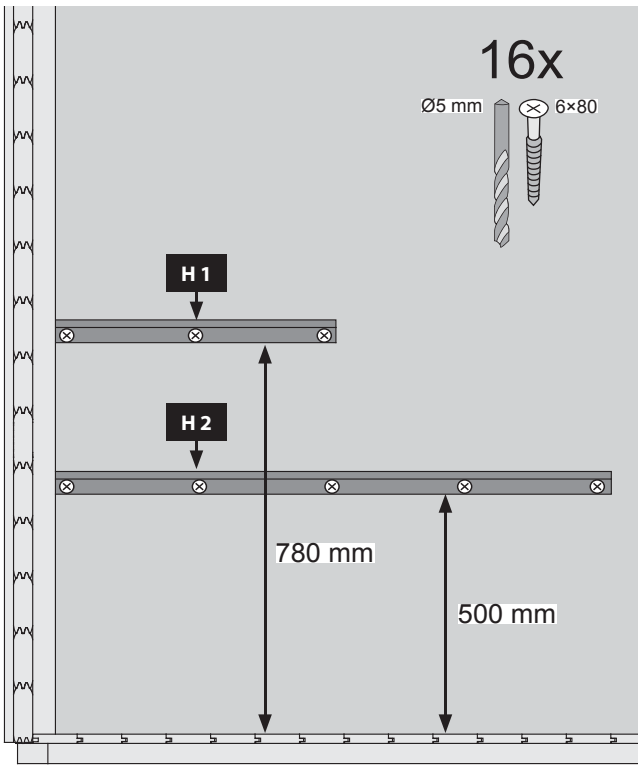
16x
Ø5 mm
6×80
H 1
H 2
780 mm
500 mm

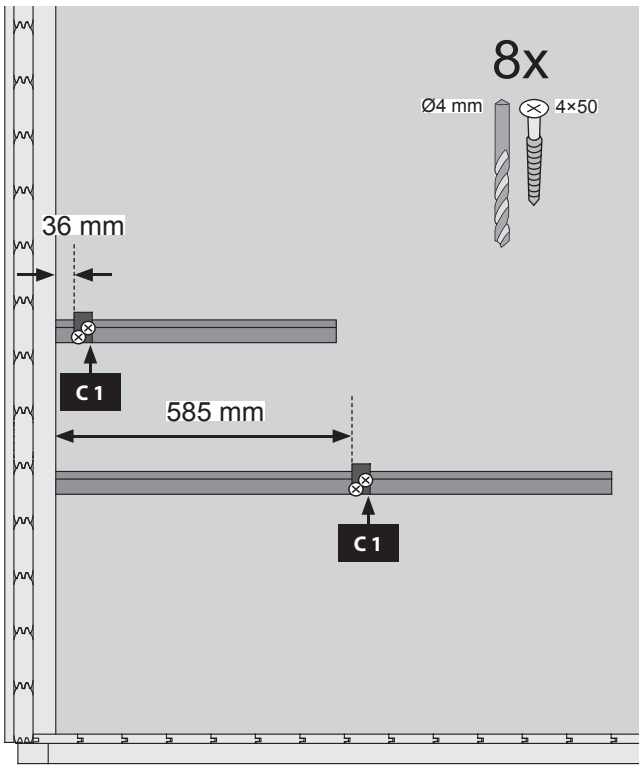
8x
Ø4 mm
4×50
36 mm
C 1
585 mm
C 1

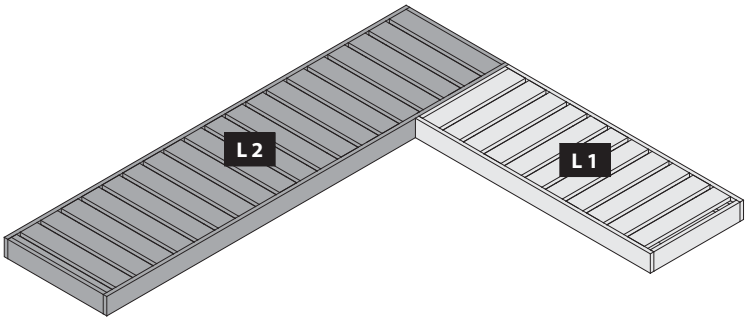

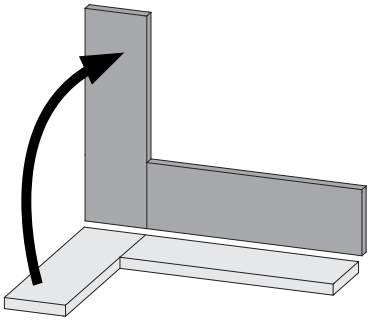

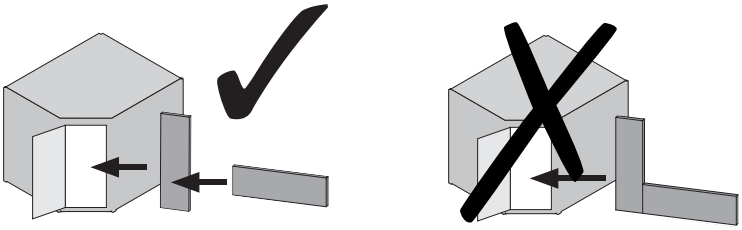

19

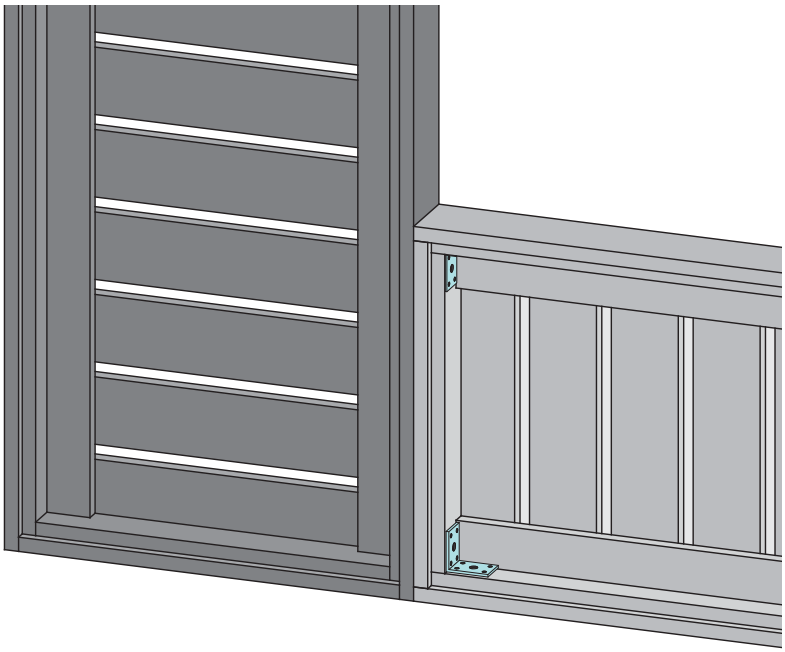

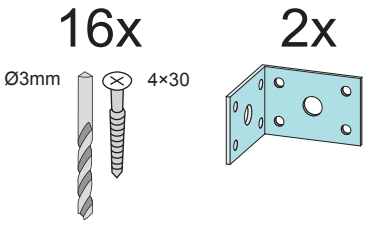

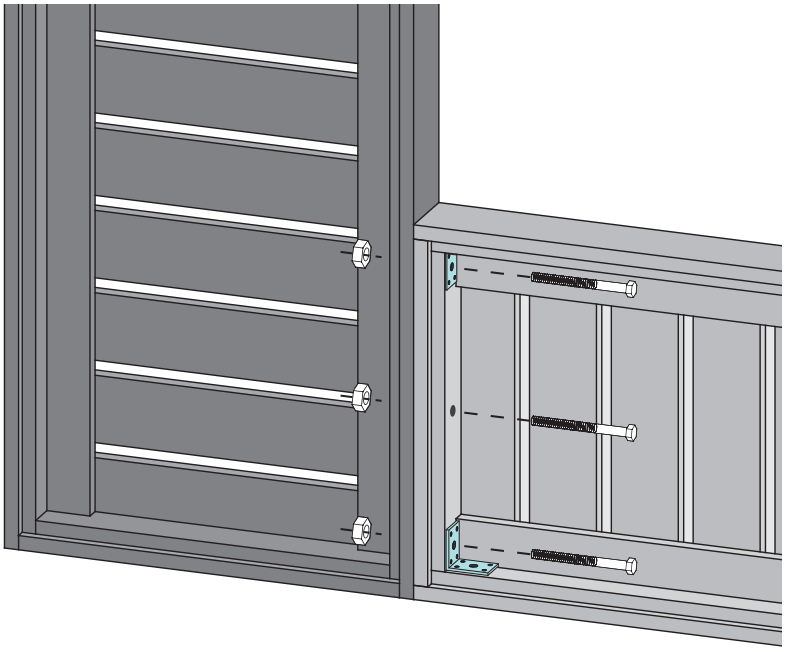

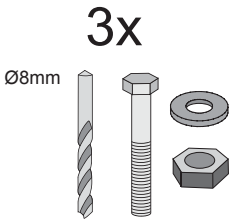

20

B 2
B 2
1
L 2
L 2
14x
Ø3mm
4×50
Ansicht unten
View below
Voir ci-dessous
Bekijk hieronder
Se nedenfor
Ver abajo
Visualizza sotto
Zobrazit níže
B 2
1
L 1

21

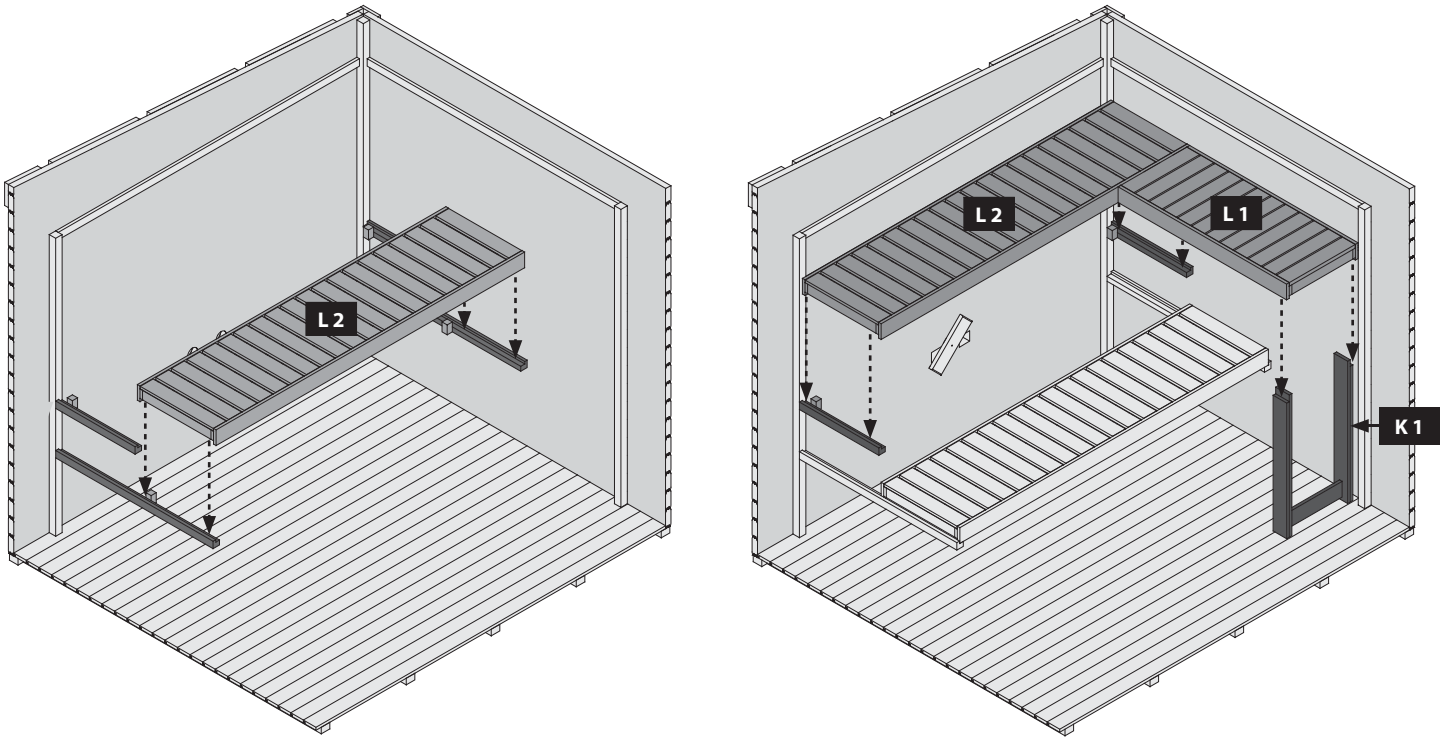
L 2
L 2
L 1
K 1

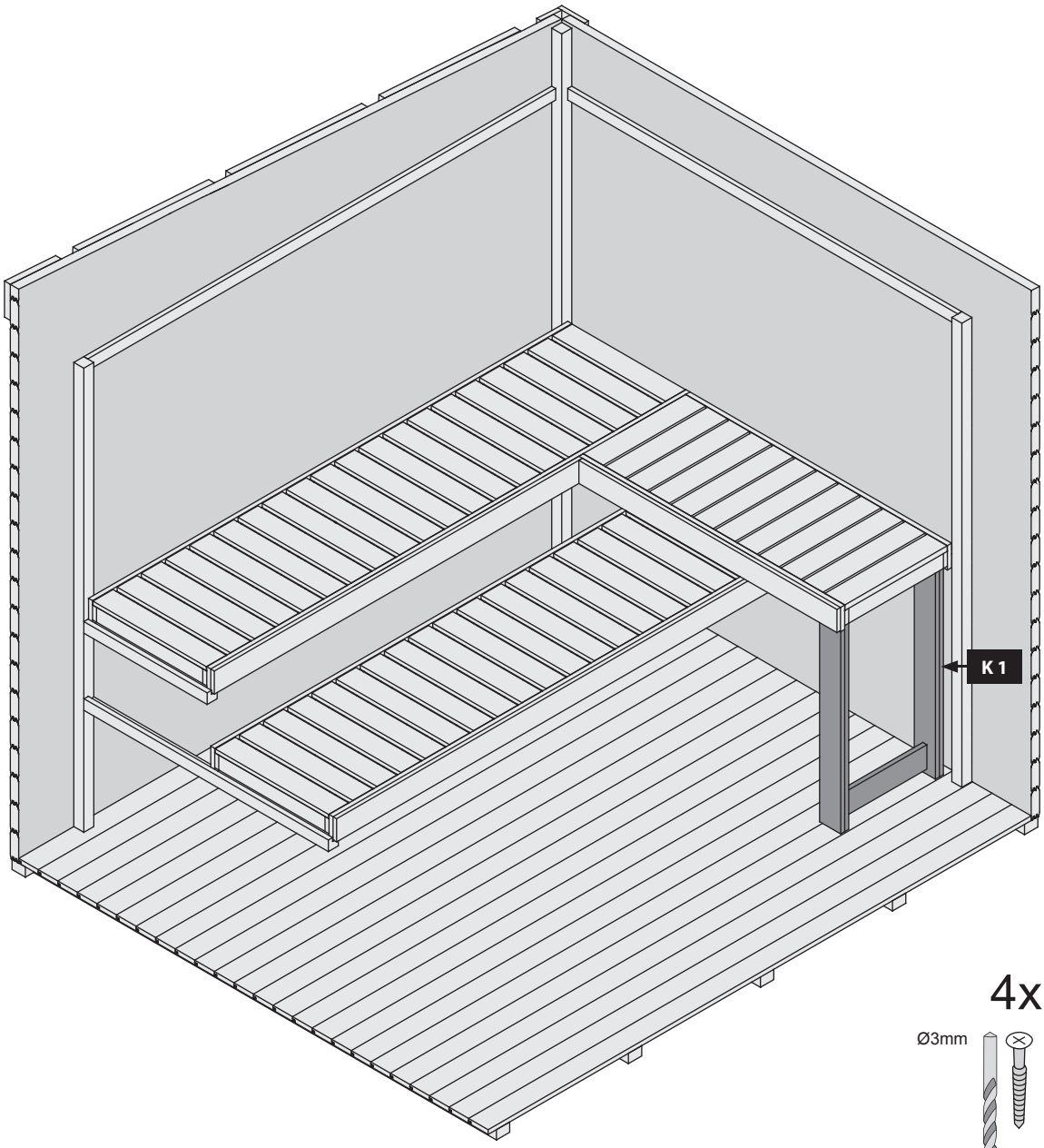
K 1

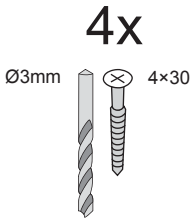
4x
Ø3mm
4×30

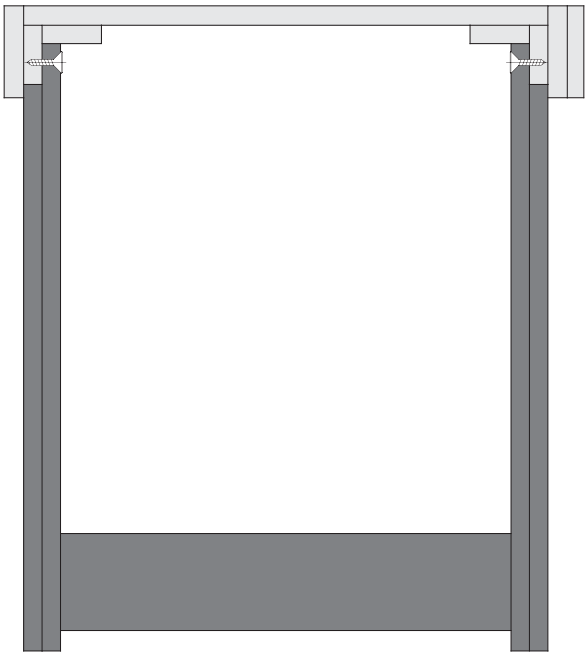

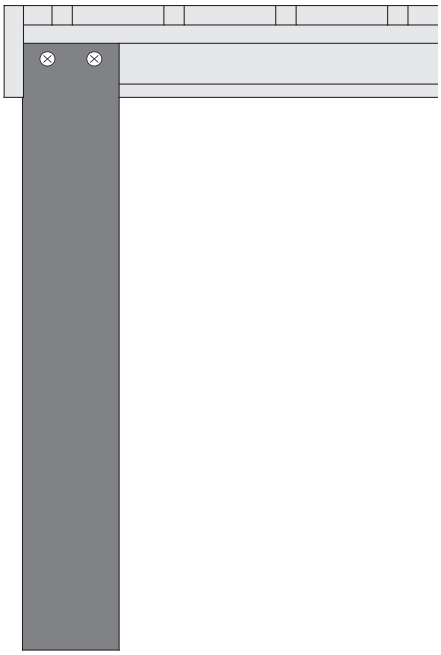

23

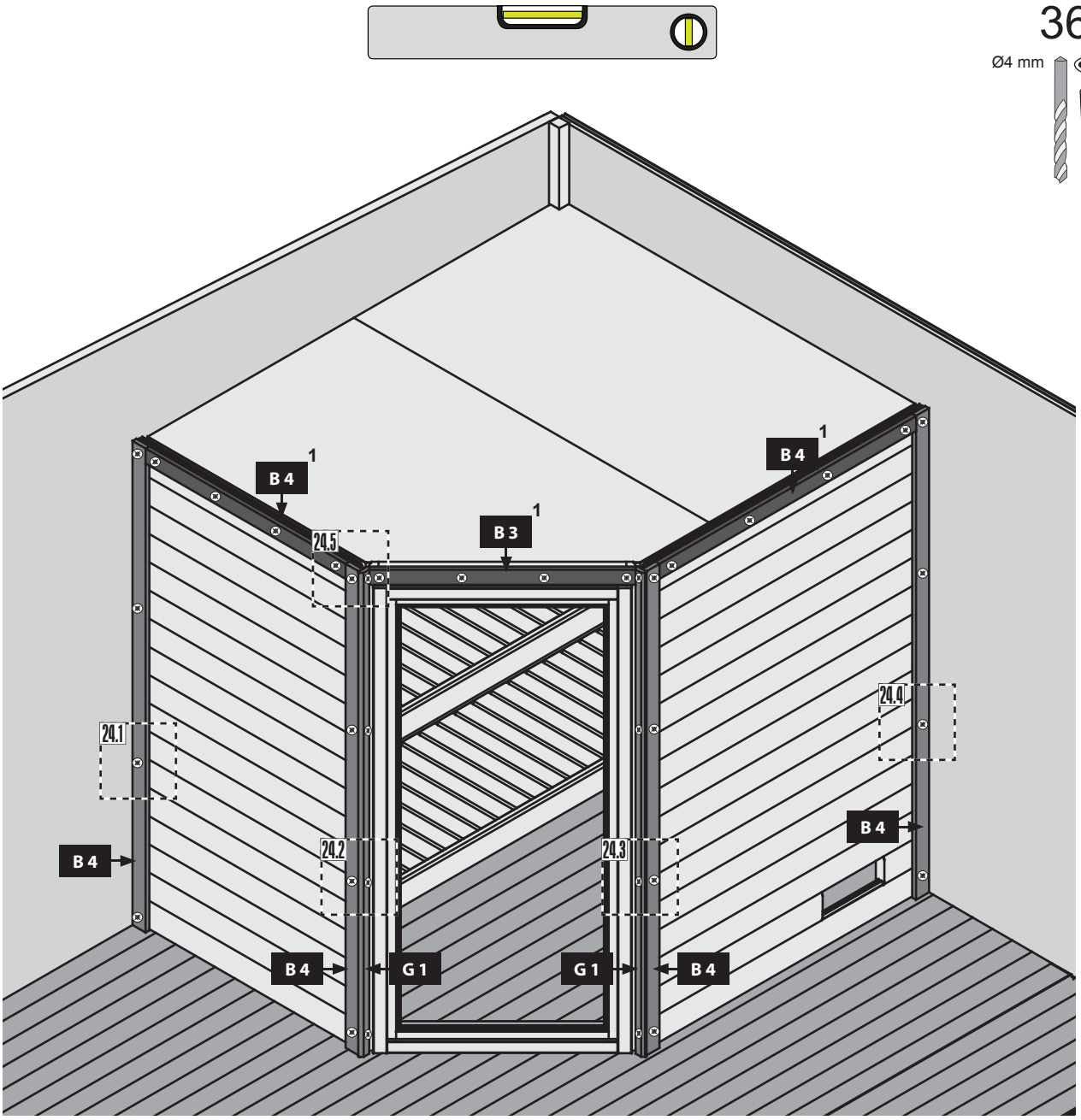

23.1

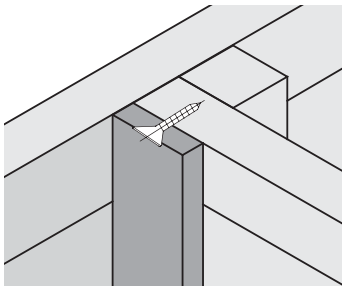

23.3

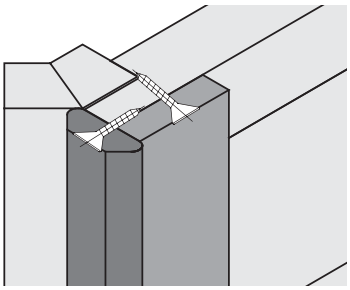

23.5

Bündig!
Flush!
Affleurement!
Gelijk!
I flugt!
Aras!
Combacia!
Stejný !

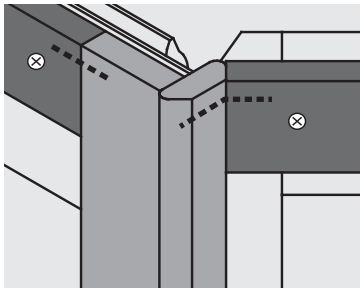

23.2

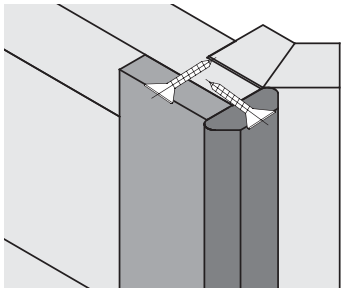

23.4

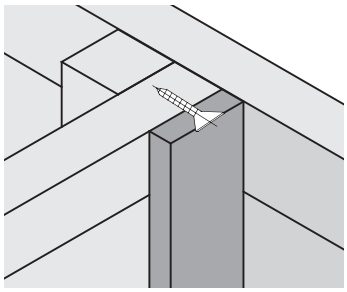

Einbau Glastür

Installation of glass door

Montage porte en verre

Montage van de glazen deur

Installationsglasdør

Montaje de la puerta de cristal

Installazione portello di vetro

Sauna Instalace dveře

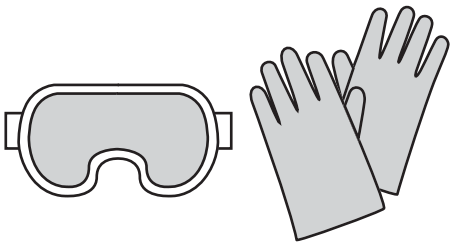

24

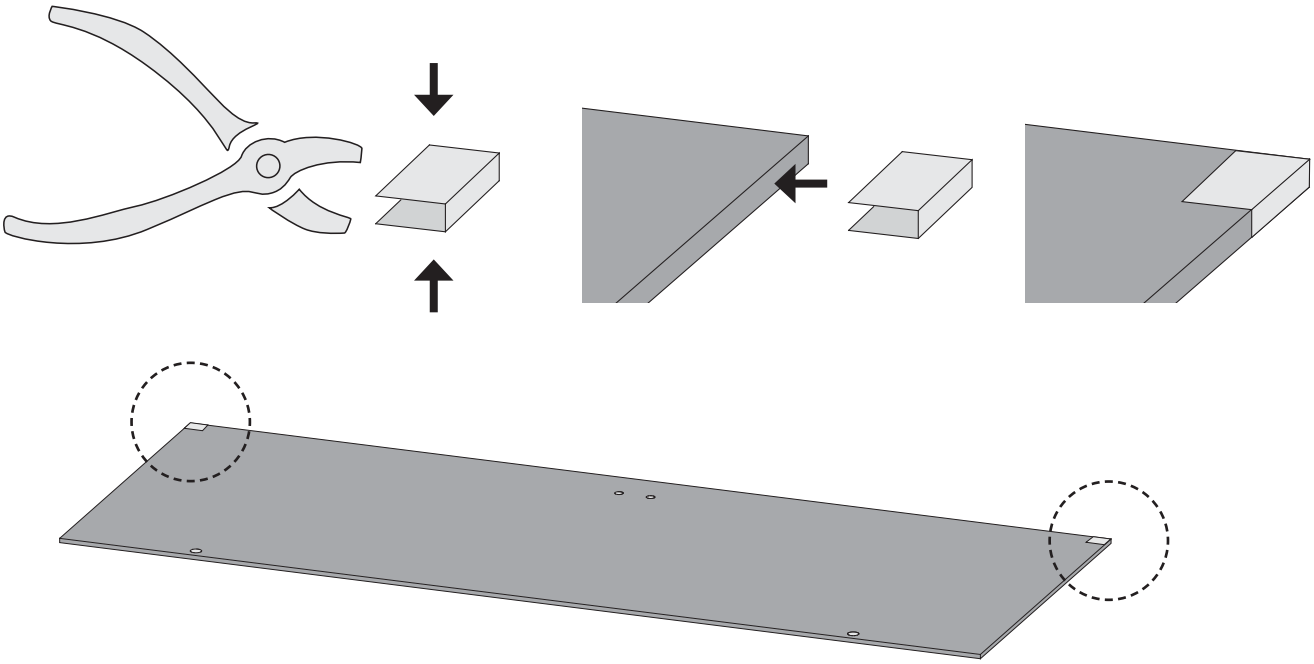

25

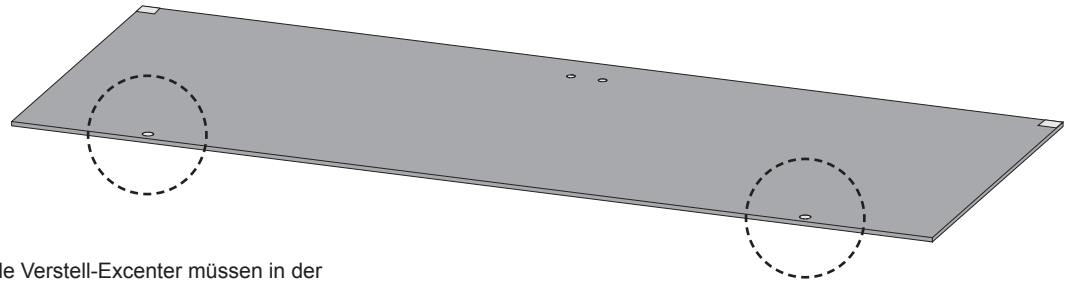

Alle Verstell-Excenter müssen in der Glasscheibe die gleiche Grundstellung haben

All adjustable eccentrics must have the same basic adjustment in the glass panel

Tous les excentreurs de positionnement doivent avoir la même position de base dans la vitre

Alle excentrische verstelelementen moeten in dezelfde stand in de glasplaat worden geplaatst

Alle justeringsexcentricer skal have samme grundlæggende position i glasruden

Todos los excéntricos regulables tienen que tener la misma posición base en la hoja de cristal

Tutti gli eccentrici di regolazione devono avere la stessa posizione base nella lastra di vetro

šechny nastavovací podivínů musí mít stejný základní polohy ve skle

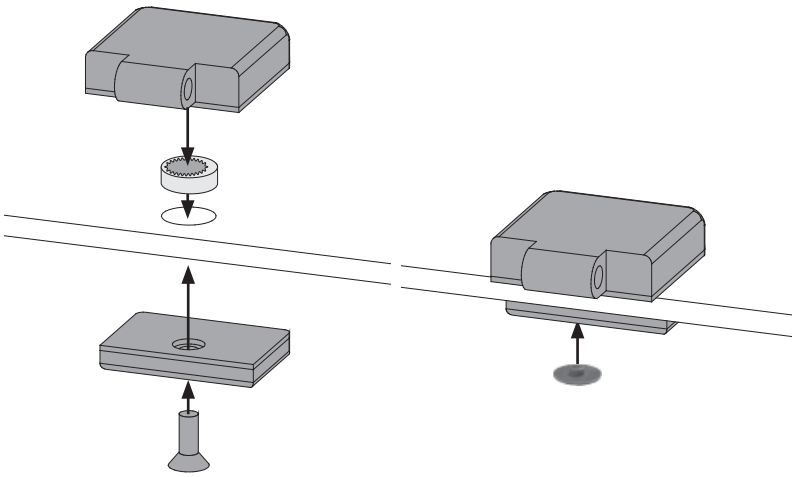

Einbau Glastür

Installation of glass door

Montage porte en verre

Montage van de glazen deur

Installationsglasdør

Montaje de la puerta de cristal

Installazione portello di vetro

Sauna Instalace dveře

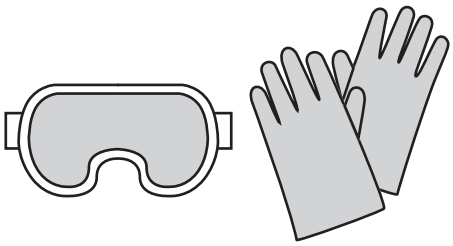

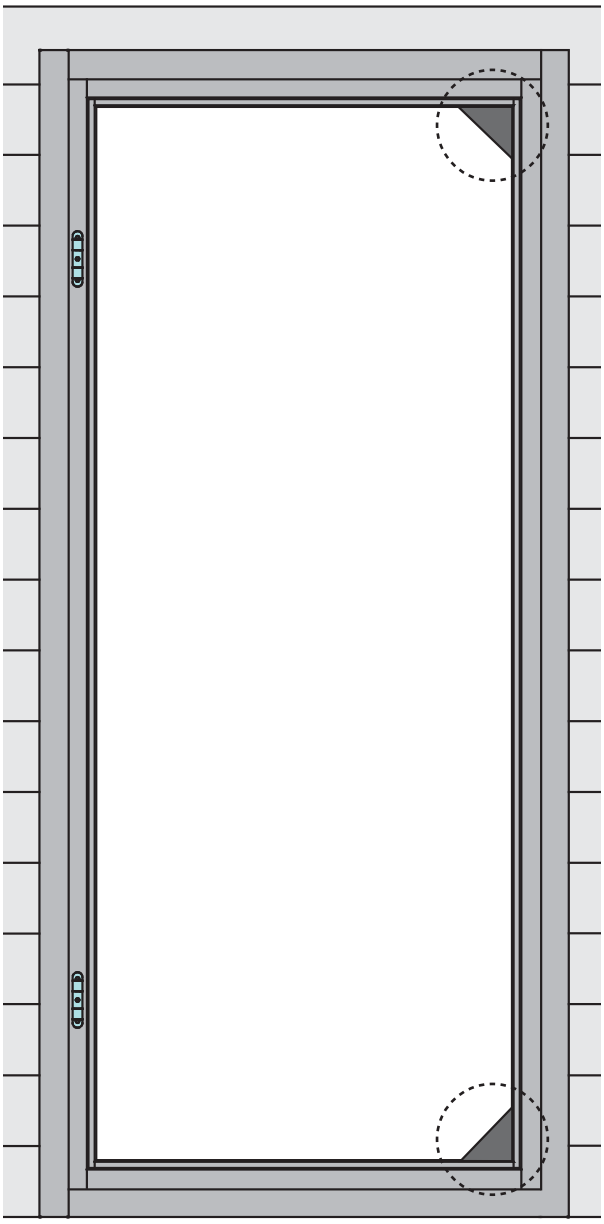

Einbau Glastür

Installation of glass door

Montage porte en verre

Montage van de glazen deur

Installationsglasdør

Montaje de la puerta de cristal

Installazione portello di vetro

Sauna Instalace dveře

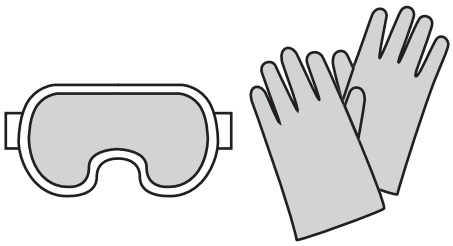

Alle Verstell-Excenter müssen in der Glasscheibe die gleiche Grundstellung haben

All adjustable eccentrics must have the same basic adjustment in the glass panel

Tous les excentreurs de positionnement doivent avoir la même position de base dans la vitre

Alle excentrische verstelelementen moeten in dezelfde stand in de glasplaat worden geplaatst

Alle justeringsexcentricer skal have samme grundlæggende position i glasruden

Todos los excéntricos regulables tienen que tener la misma posición base en la hoja de cristal

Tutti gli eccentrici di regolazione devono avere la stessa posizione base nella lastra di vetro

šechny nastavovací podivínů musí mít stejný základní polohy ve skle

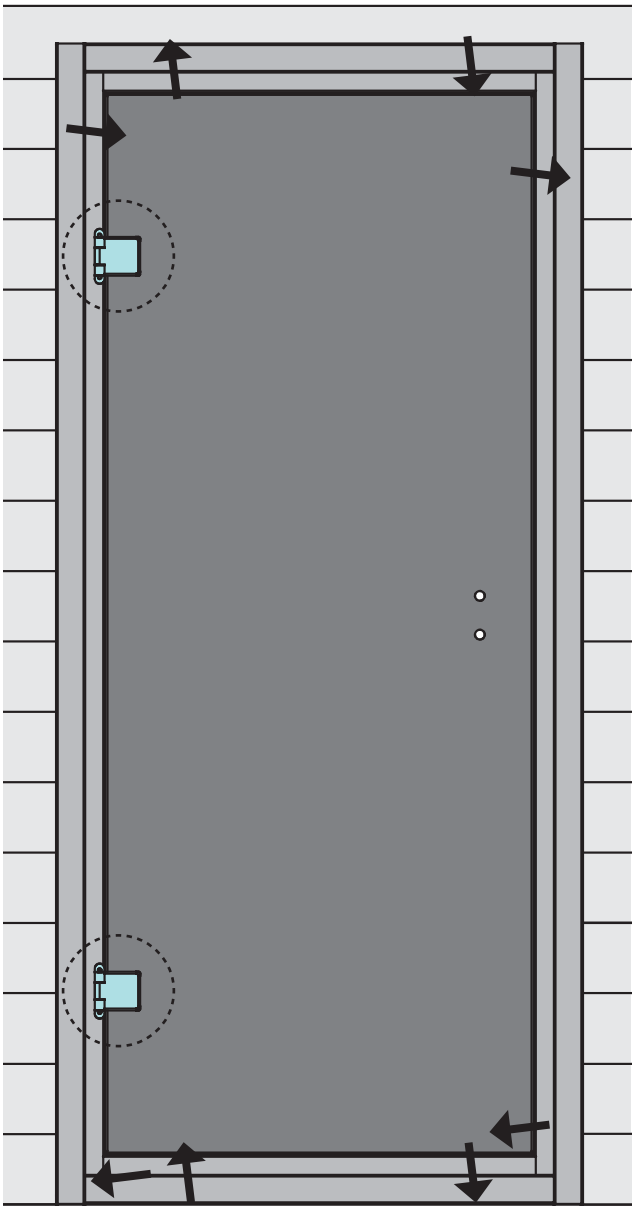

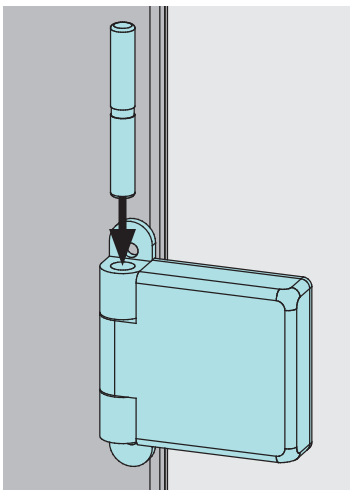

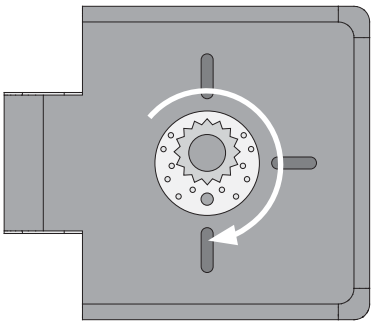

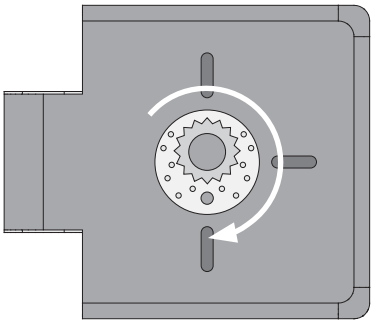

1.

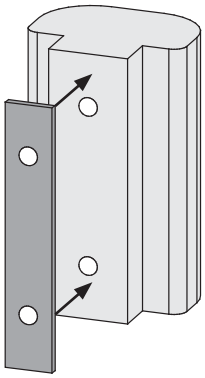

2.

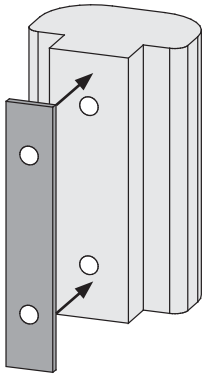

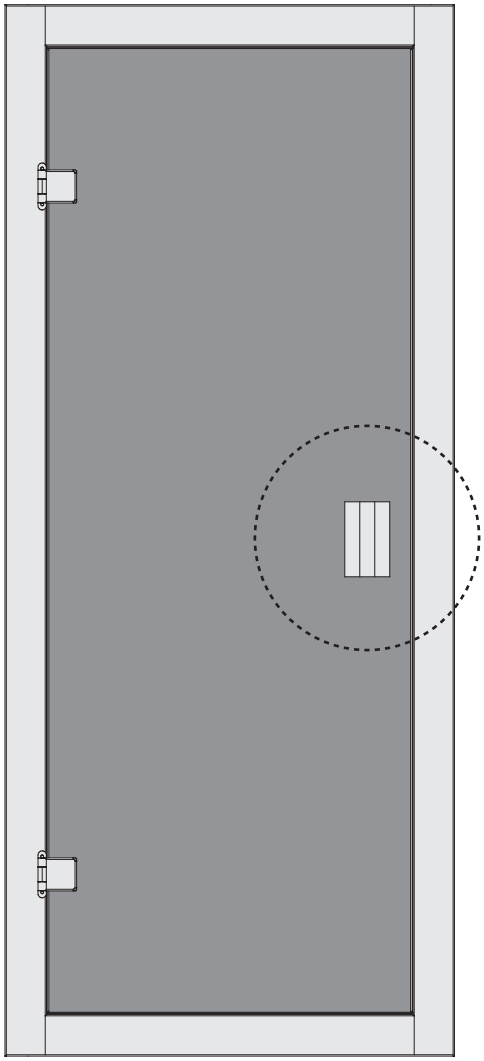

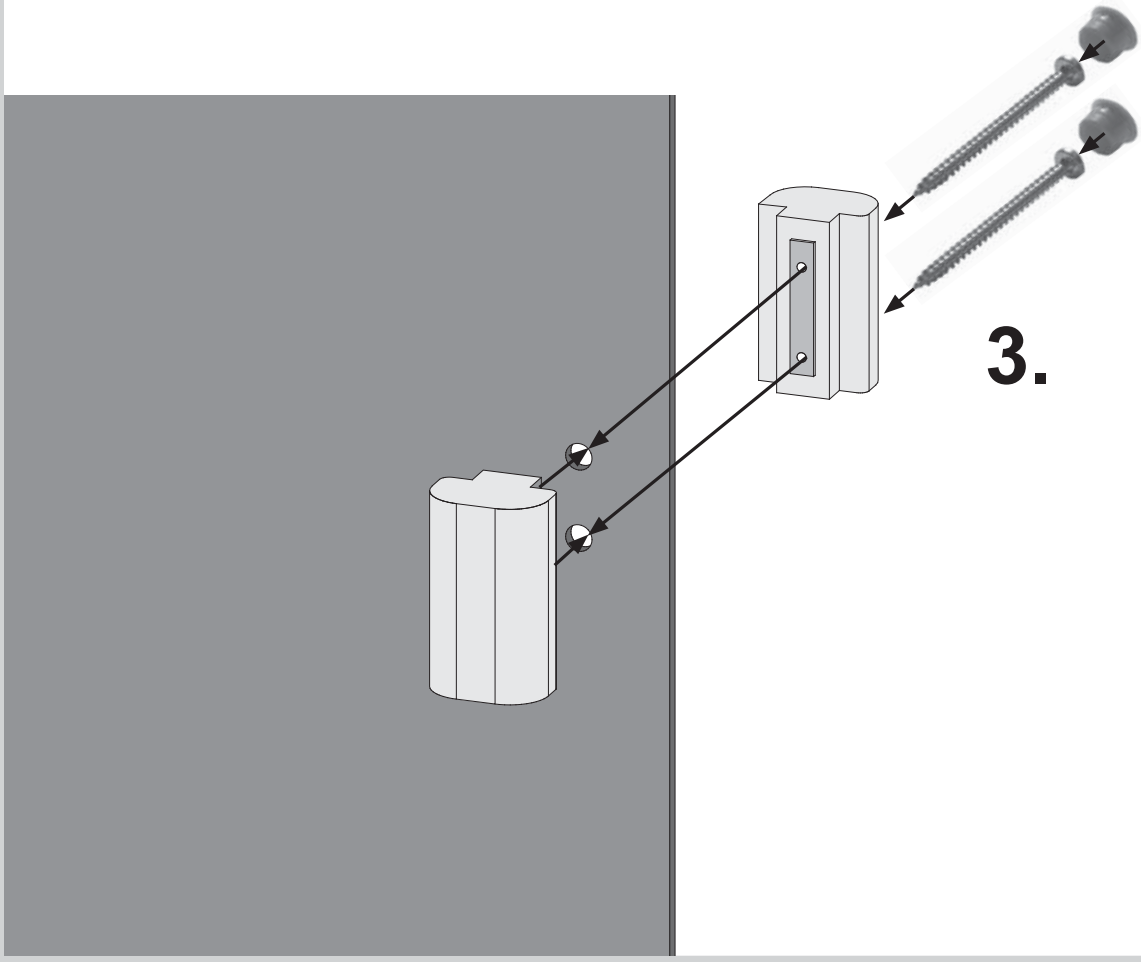

3.