27.06.2022

31284

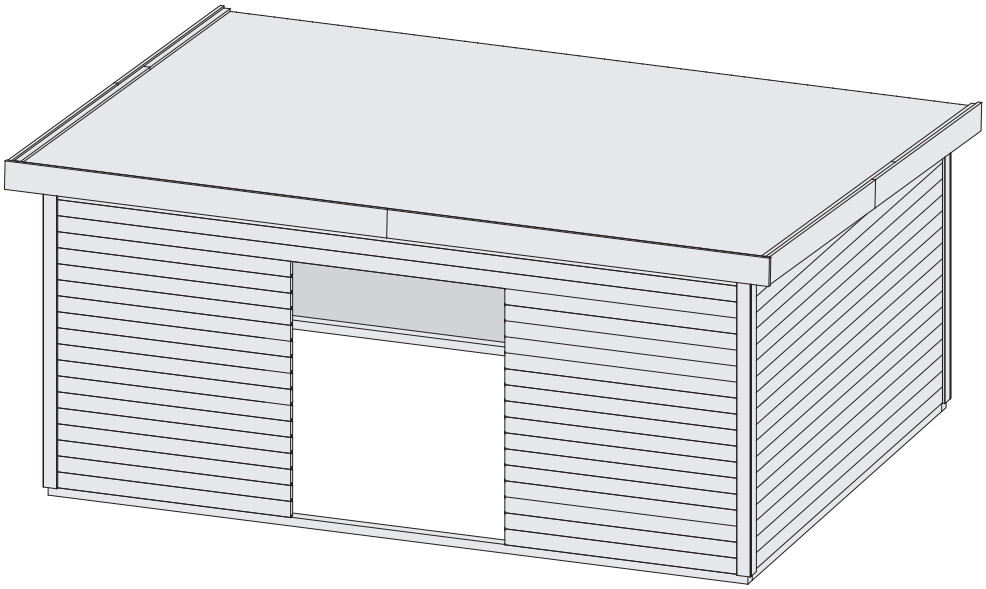

Das komplette Farbangebot finden Sie auf:
www.KARIBU-FARBENSHOP.de

- Aufbauanleitung
- Building Instructions
- notice de montage
- montagehandleiding
- Montagevejledning
- Instrucciones de construcción
- Istruzioni per il montaggio
- Montážní návod

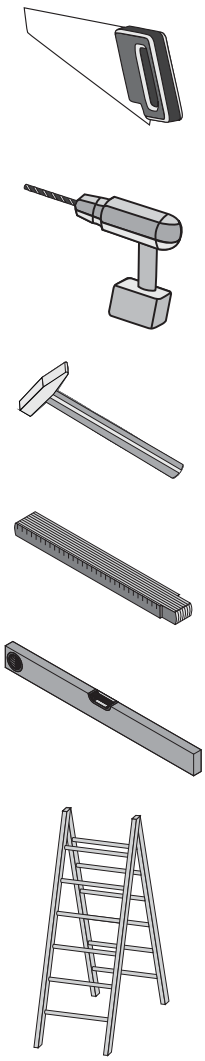

Karibu Holztechnik GmbH • Eduard-Suling-Str. 17 • 28217 Bremen info@karibu.de

Bitte bewahren Sie die Anleitung und den Garantieschein zur Seriennummer auf.
Vernichten Sie diese erst nach Ablauf der Garantiezeit.
Eventuelle Beanstandungen können mithilfe der Stückliste einfacher zugeordnet werden.

Beigelegte Dokumente

- Informationsheft
- Garantieschein zur Seriennummer
- Typenschild inkl. Warnhinweise (Sauna)
- ggf. Zubehör-Anleitungen in externen Paketen

*****

Nicht im Lieferumfang enthalten
Not included
Non comprises dans la livraison
Niet bijgeleverd
No forman parte del suministro
Non incluso
V ceně není zahrnuto
Ikke inkluderet

1

Länge muss ermittelt und zugesägt werden
Length must be determined and sawn
La longueur doit être déterminée et sciée
De lengte moet worden bepaald en worden gezaagd
La longitud debe ser determinada y aserrada
La lunghezza deve essere determinata e segata
Délka musí být určena a rozřezána
Længden skal bestemmes og saves

2

Nicht gebraucht
Not needed
Pas nécessaire
Niet nodig
No es necesario
Non necessario
Není nutná
Ikke nødvendigt

3

Mit Zubehör
With accessories
Avec accessoires
Met toebehoren
Con accesorios
Con accessori
S příslušenstvím
Med tilbehør

4

Fixiert vorübergehend
Fixed temporarily
Temporairement fixe
Tijdelijk vast
Temporalmente fijo
Temporaneamente fisso
Dočasně pevný
Midlertidigt rettet

5

Bestand vom Haus
Inventory of the house
Inventaire de la maison
Inventaris von het huis
Inventario de la casa
Inventario della casa
Inventář domu
Inventar af huset

	Werkzeuge / Tools*
X	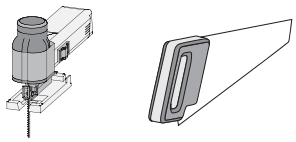
X	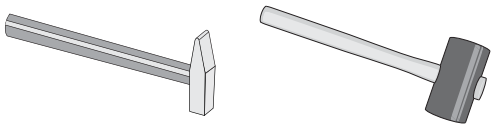
X	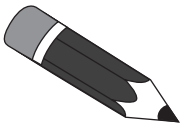
X	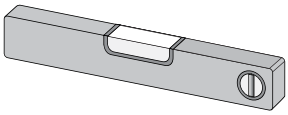
X	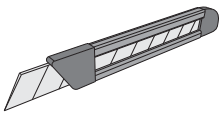
X	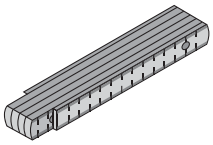
(X)	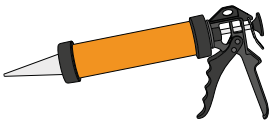
X	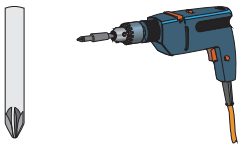
X	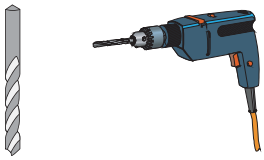
	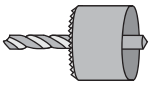
X	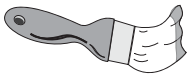
X	

Vergleichen Sie zuerst die Material-liste mit Ihrem Paketinhalt! Bitte haben Sie Verständnis, dass Beanstandungen nur im nicht aufgebauten Zustand bearbeitet werden können!

Vergelijk eerst de lijst van materialen met de inhoud van uw pakket! Reclamaties kunnen alleen in behandeling worden genomen zolang de onderdelen nog niet zijn gemonteerd!

Confrontate questa distinta materiali prima con il contenuto del pacchetto! Vi preghiamo di comprendere che eventuali reclami possono essere accolti solo prima del montaggio!

First compare the list of materials with your package contents! Please understand that complaints can be processed in the non-built status only!

Start med at kontrollere materialelisten med indholdet af den leverede pakke! Vi gør venligst opmærksom på at reklamationer kun kan behandles for materialer som ikke er blevet bearbejdet!

Nejprve překontrolujte obsah balení podle materiálového listu! Mějte pochopení pro to, že případnou reklamací se můžeme zabývat pouze tehdy, když díly nebudou smontované! Za pomoci tohoto seznamu můžete jednotlivé díly přiřadit k montážnímu návodu.

Commencez par comparer la liste du matériel avec le contenu de votre paquet! Sachez que nous traitons uniquement les réclamations concernant le matériel à l'état non monté!

En primer lugar, compare la lista de material con el contenido del paquete. Rogamos entienda que las reclamaciones sólo pueden ser tramitadas antes de montar el objeto!

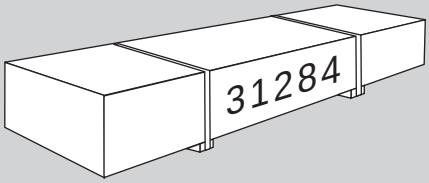

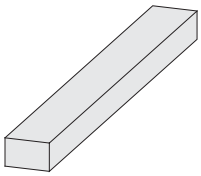

12 x B1	2380 x 45 x 18 mm	ID 16368
39 x B2	180 x 140 x 26 mm	ID 56910
4 x B3	1950 x 190 x 26 mm	ID 53145
2 x B4	2650 x 190 x 26 mm	ID 70497
12 x B5	4790 x 190 x 26 mm	ID 81371
12 x B6	200 x 38 x 38 mm	ID 69082
7 x B7	2230 x 45 x 45 mm	ID 60415
4 x B8	4851 x 80 x 60 mm	ID 31286

720 x	2 x 50 mm	ID 25453

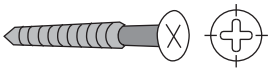

60 x	4 x 30 mm	ID 3686
240 x	4 x 35 mm	ID 3687
250 x	4 x 50 mm	ID 3688
460 x	4 x 70 mm	ID 3689
40 x	4,5 x 80 mm	ID 13885
10 x	6 x 160 mm	ID 9252

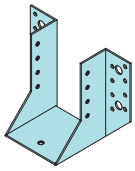

8 x		ID 33143

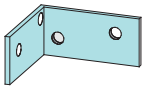

8 x		ID 21208

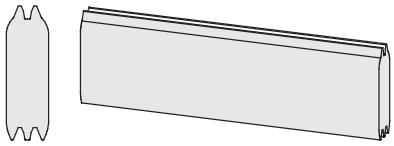

32 x W1	1653 x 121 x 40 mm	ID 31285
38 x W2	3570 x 121 x 40 mm	ID 67847
24 x W3	4790 x 121 x 40 mm	ID 37545

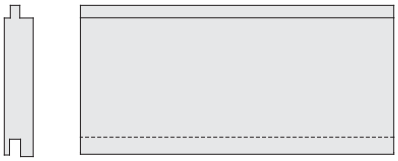

60 x R1	3900 x 96 x 19 mm	ID 19573

2 x G1	3570 x 121 x 40 mm	ID 31276

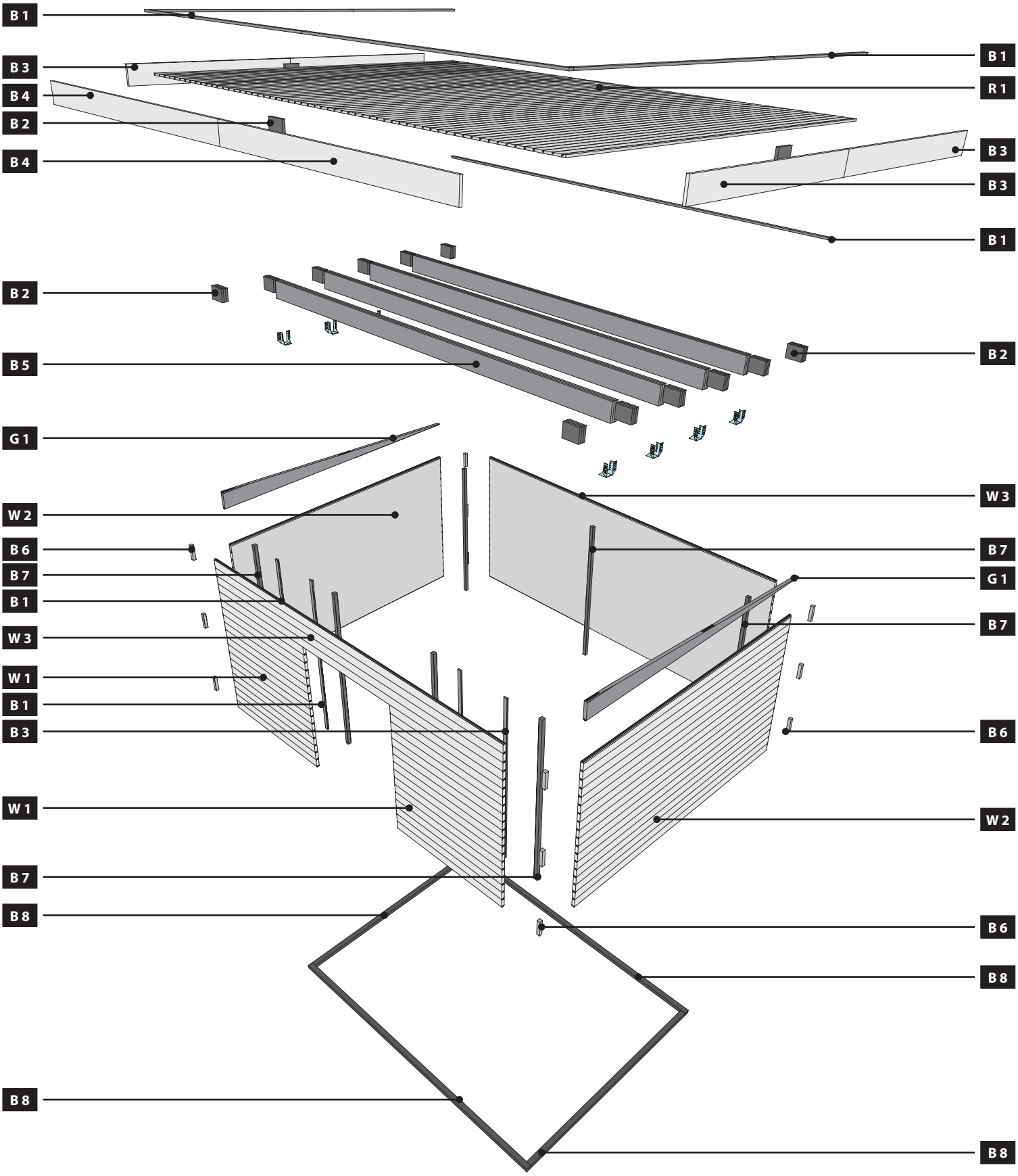
B 1
B 3
B 4
B 2
B 4
B 1
R 1
B 3
B 3
B 1
B 2
B 5
B 2
G 1
W 3
W 2
B 6
B 7
B 7
G 1
B 1
B 7
W 3
W 1
B 1
B 3
B 6
W 1
W 2
B 7
B 8
B 6
B 8
B 8
B 8

01

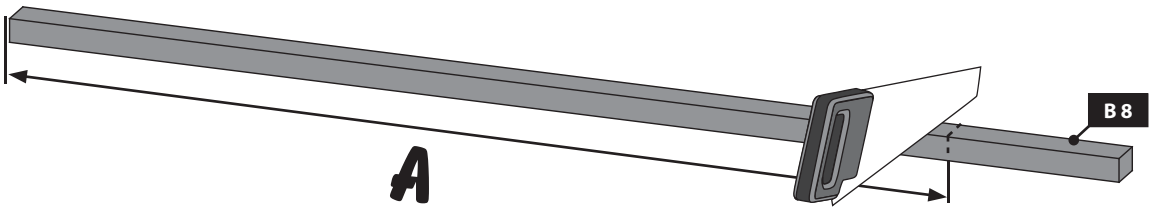

02

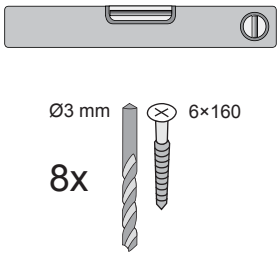

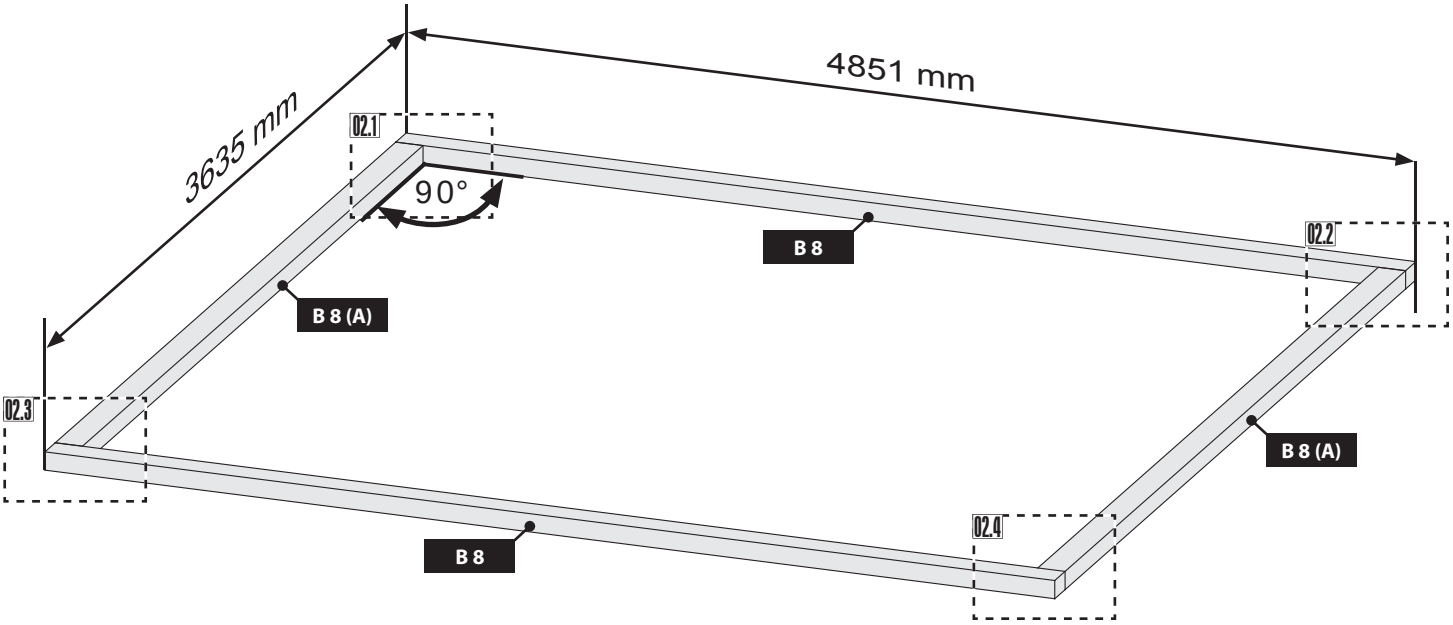

02.1

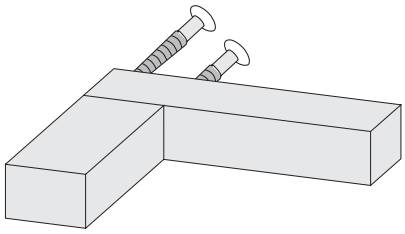

02.2

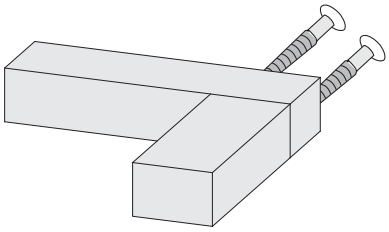

02.3

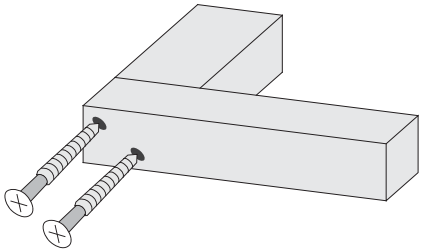

02.4

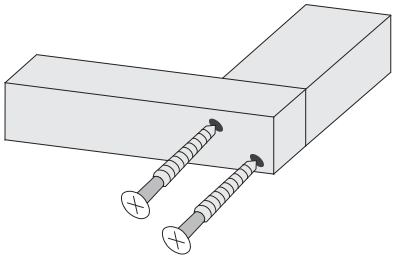

03

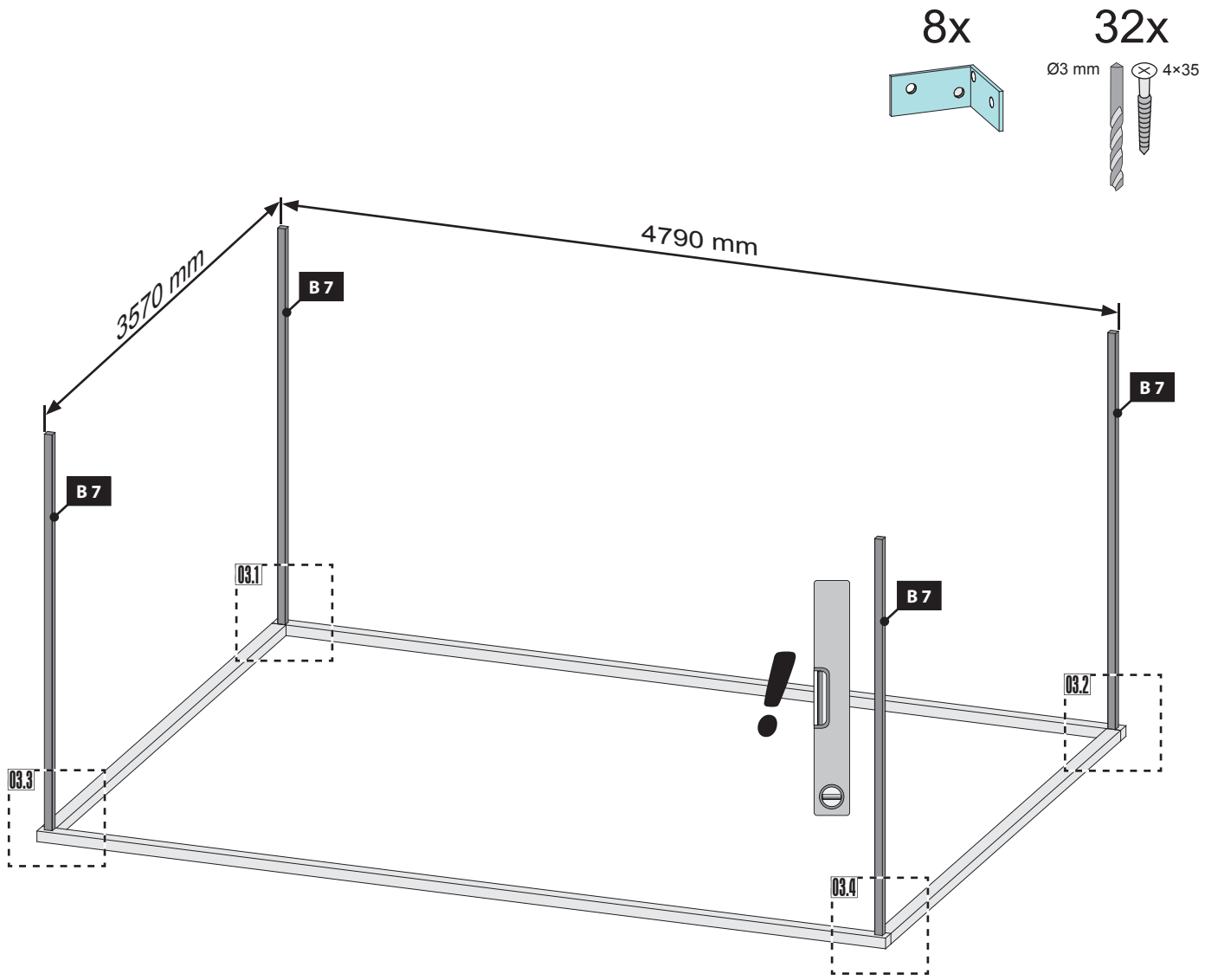

03.1

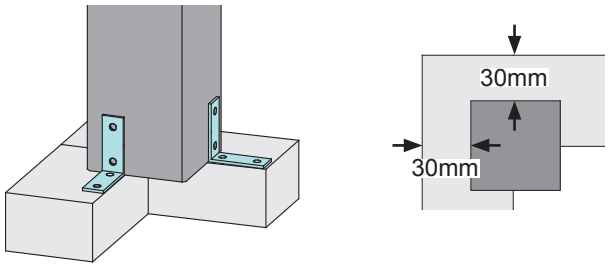

03.2

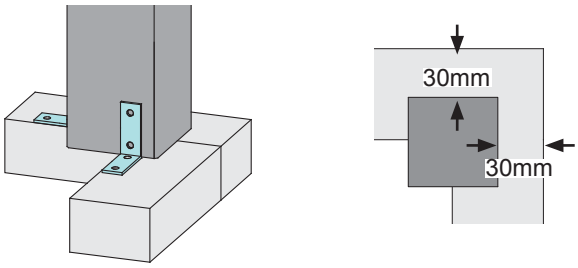

03.3

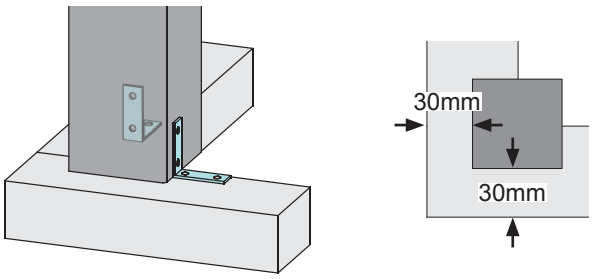

03.4

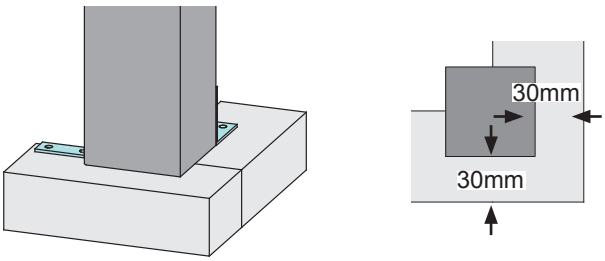

Leim! Achten Sie auf die gleiche Höhe
Glue! Look for the same height
Colle! Faites attention à la même hauteur
Lijm! Besteed aandacht aan de dezelfde hoogte
Lim! Vær opmærksom på samme højde
Pegamento! Prestar atención a la misma altura
Colla! Prestare attenzione alla stessa altezza
Klíh! Dávejte pozor na stejnou výšku

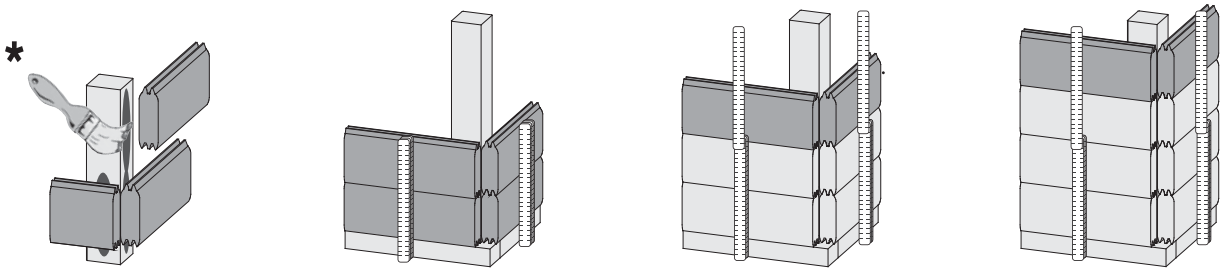

04

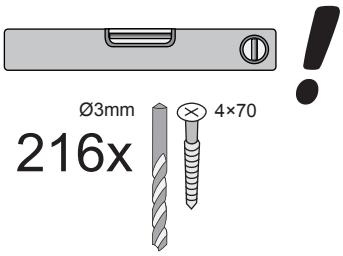

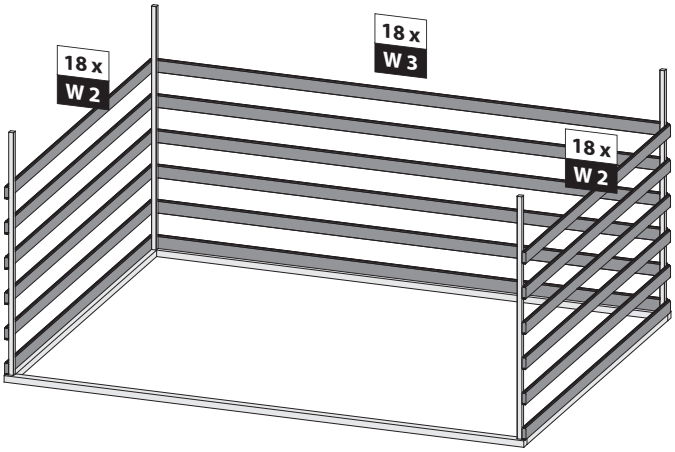

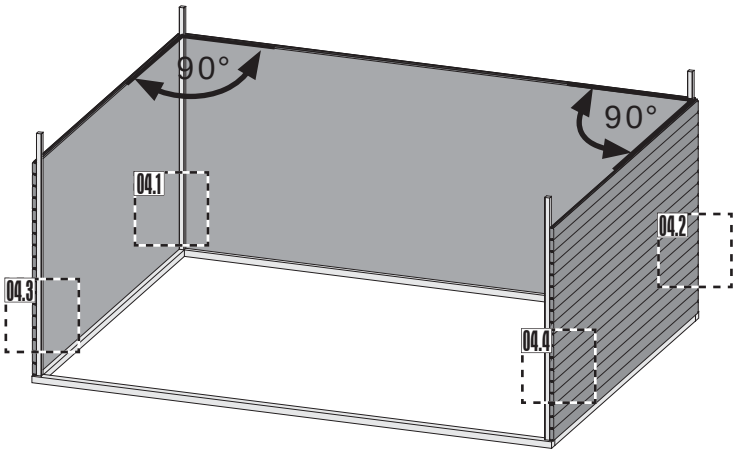

04.1

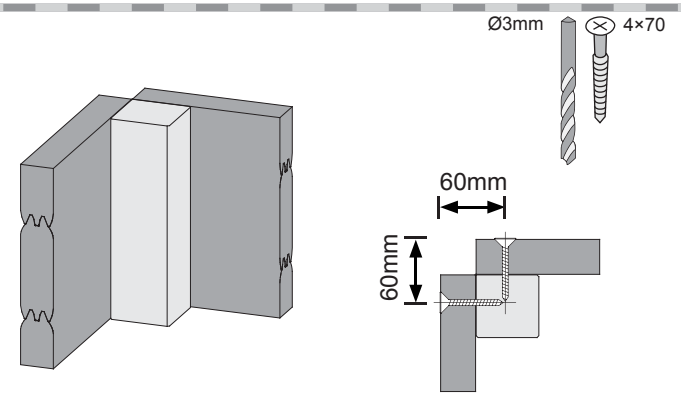

04.2

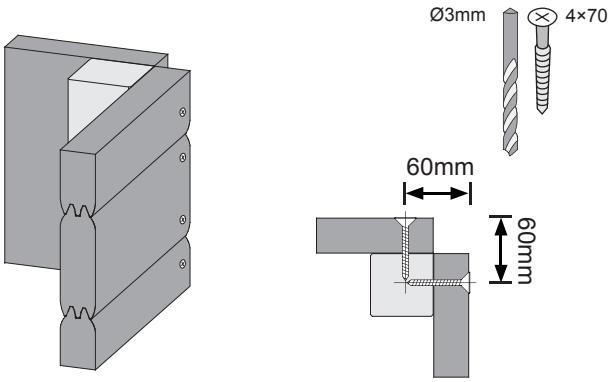

04.3

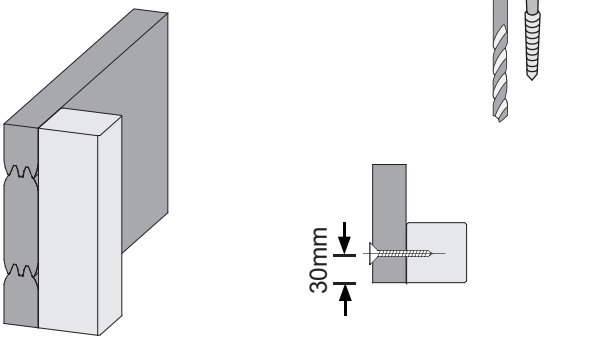

04.4

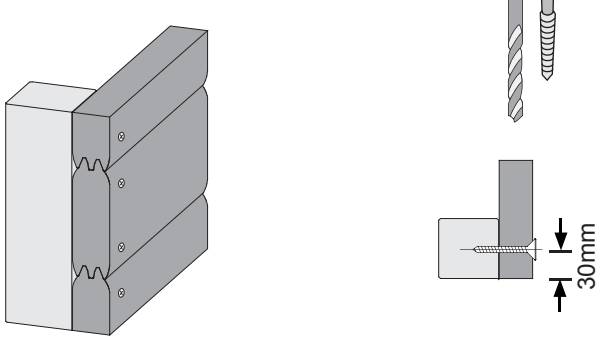

Leim! Achten Sie auf die gleiche Höhe

Glue! Look for the same height

Colle! Faites attention à la même hauteur

Lijm! Besteed aandacht aan de dezelfde hoogte

Lim! Vær opmærksom på samme højde

Pegamento! Prestar atención a la misma altura

Colla! Prestare attenzione alla stessa altezza

Klíh! Dávejte pozor na stejnou výšku

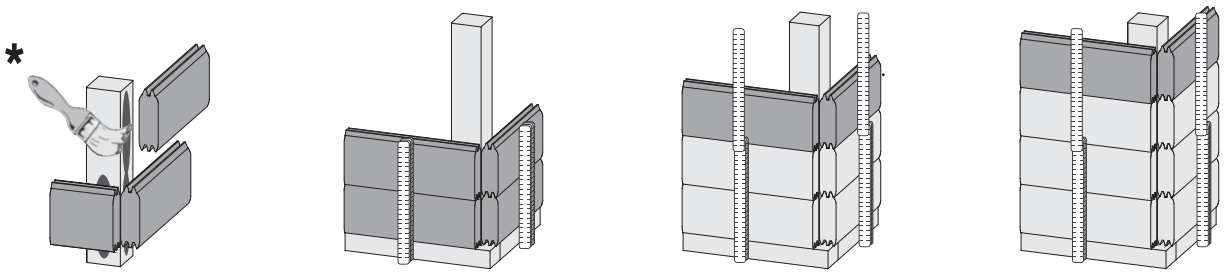

05

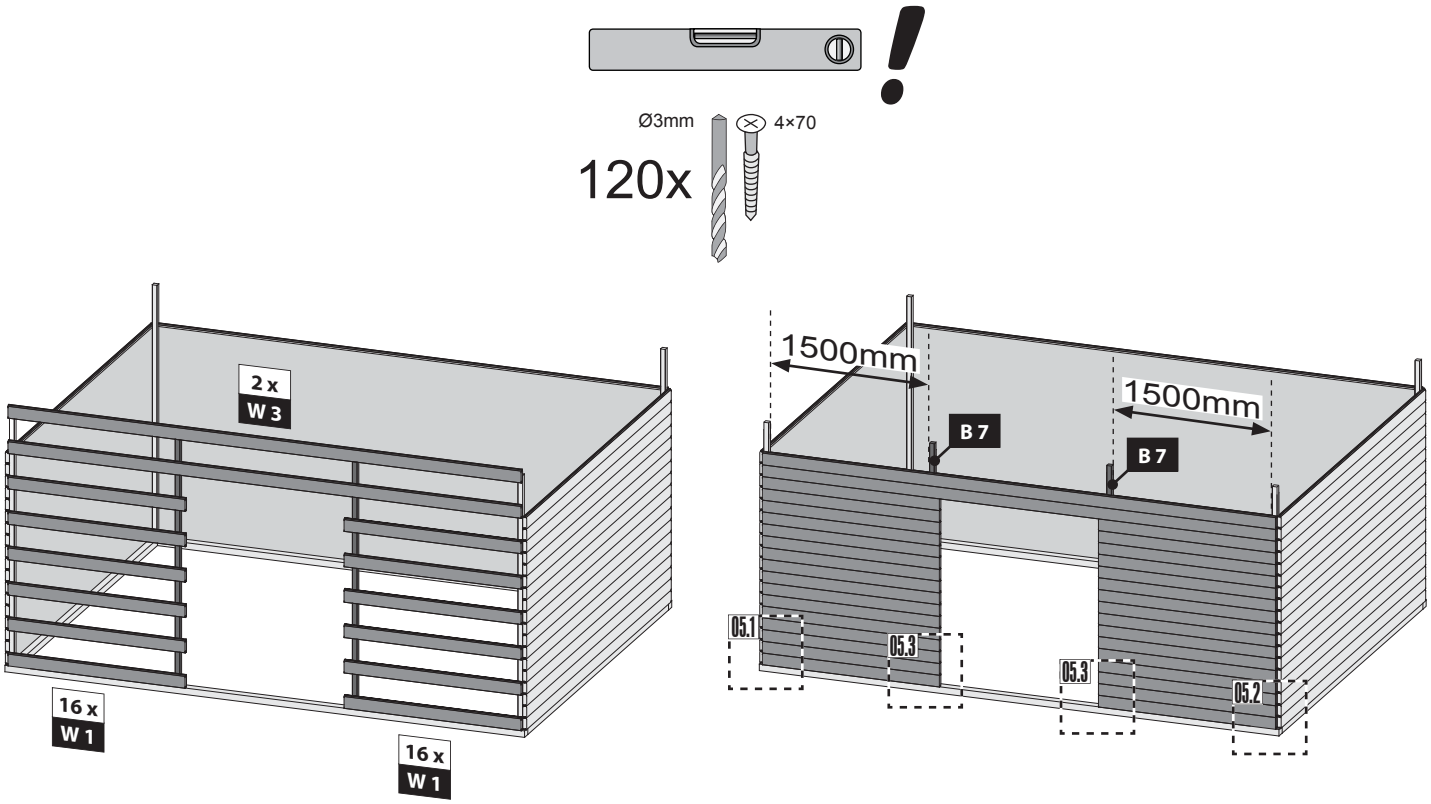

05.1

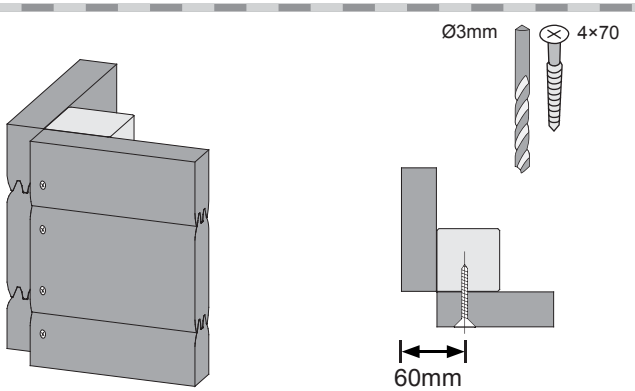

05.2

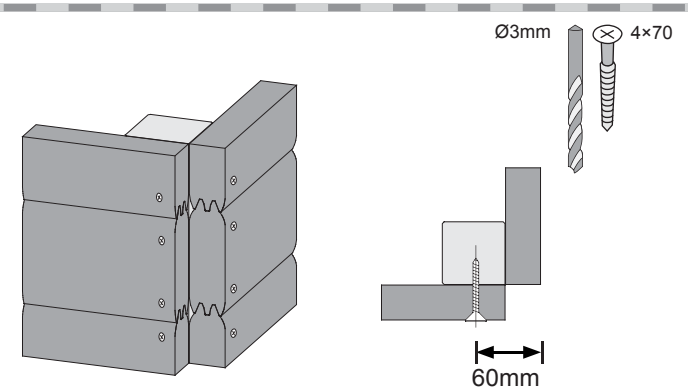

05.3

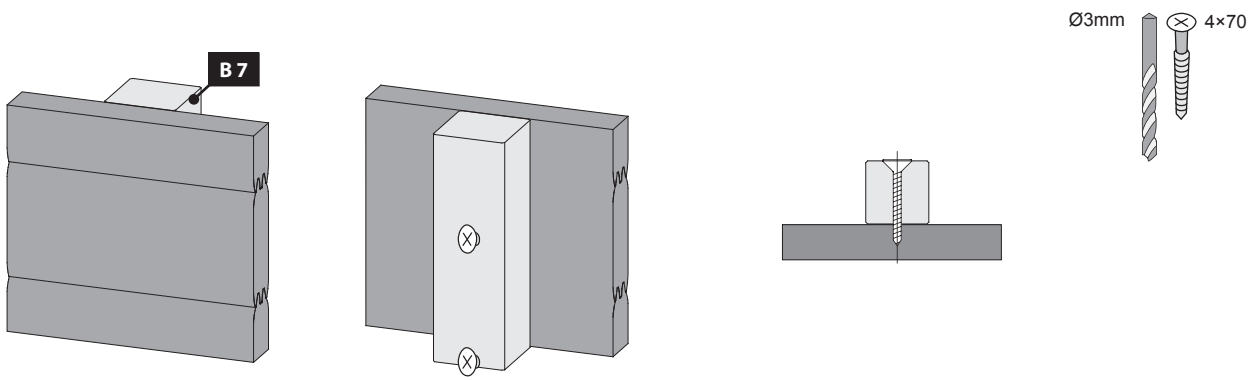

06

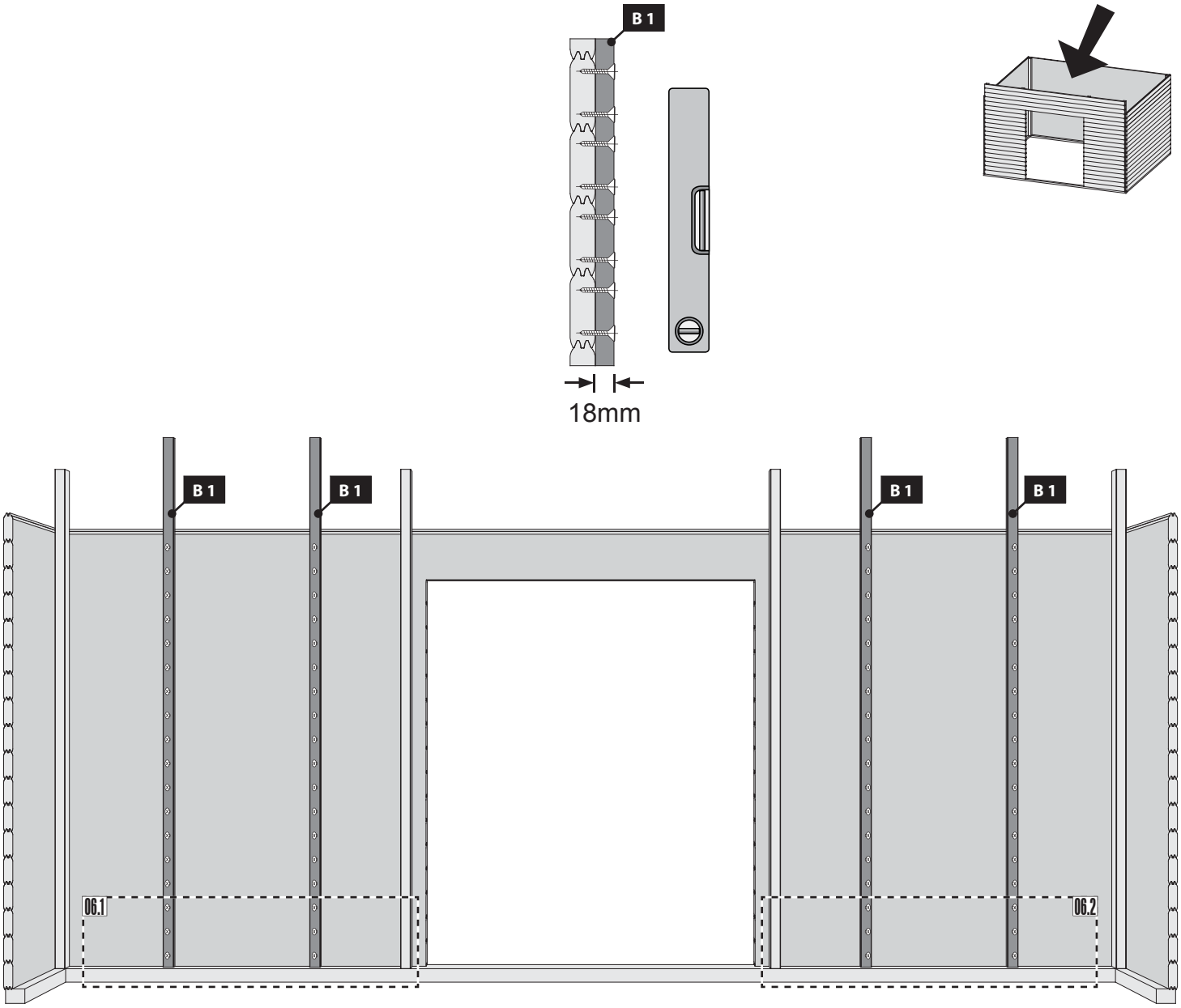
B 1
18mm
B 1
B 1
B 1
B 1
06.1
06.2

06.1

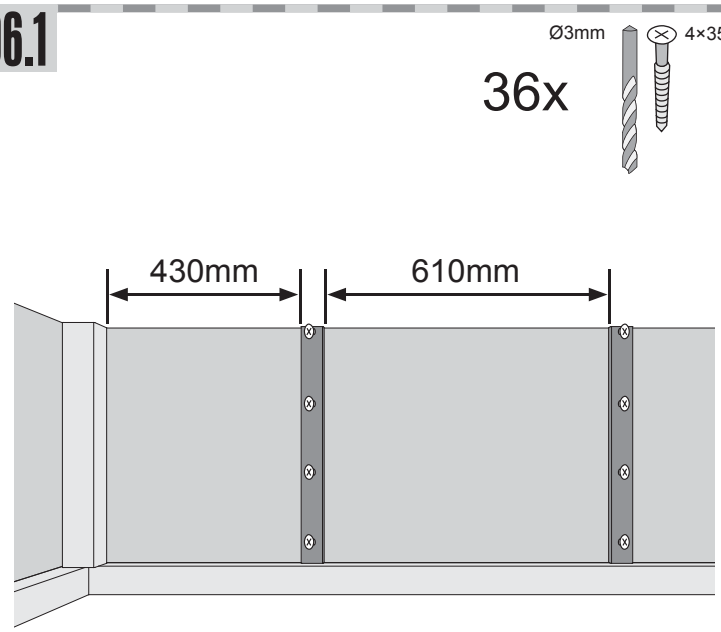
Ø3mm
4×35
36x
430mm
610mm

06.2

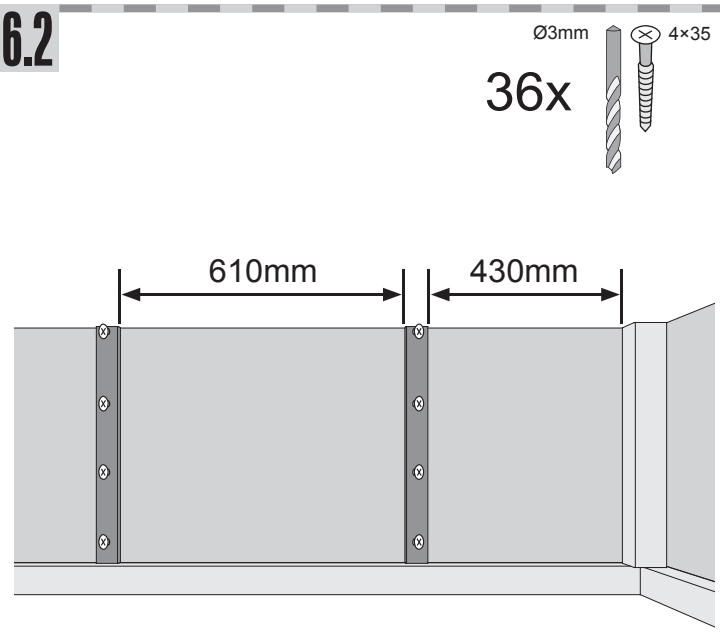
Ø3mm
4×35
36x
610mm
430mm

07

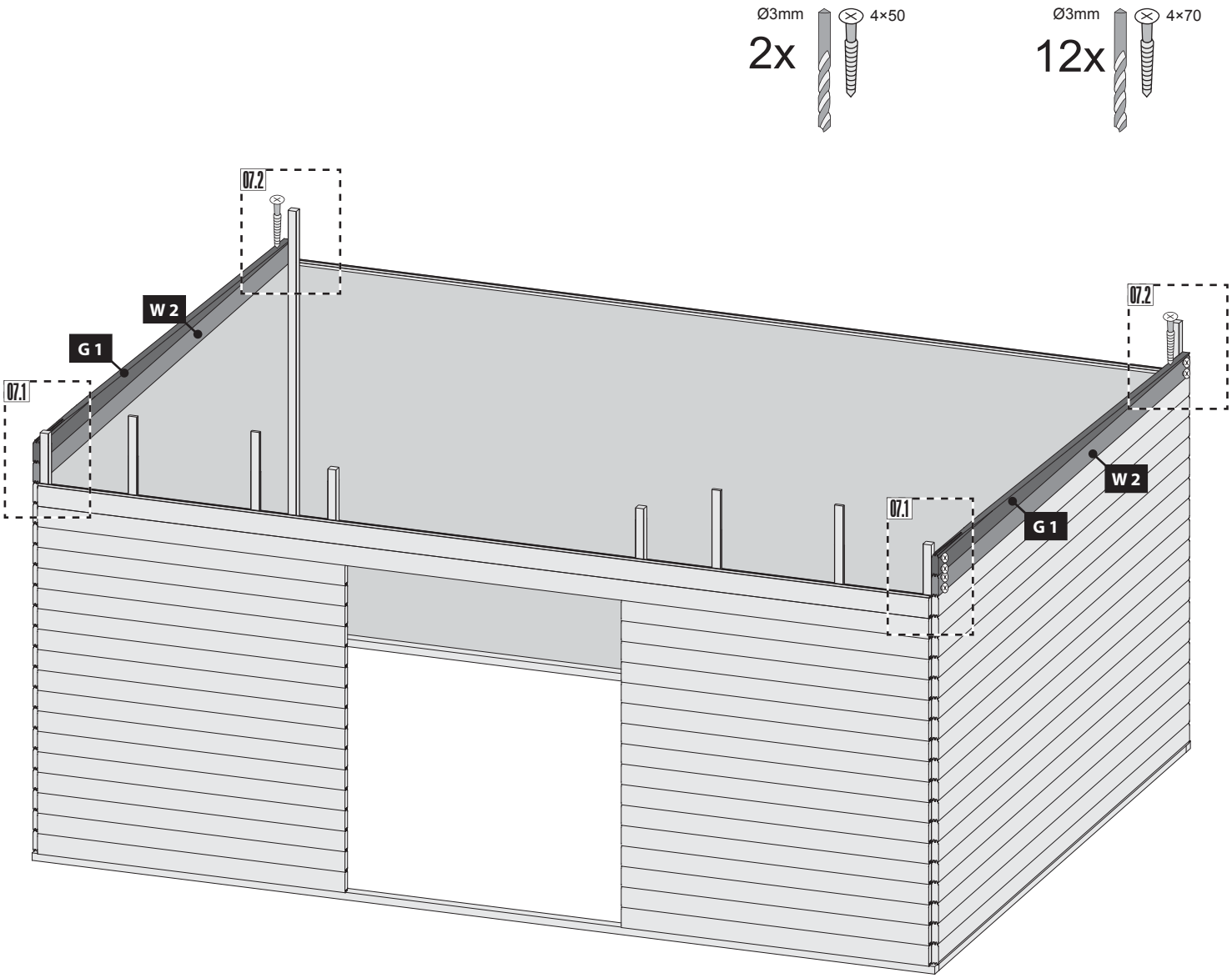

07.1

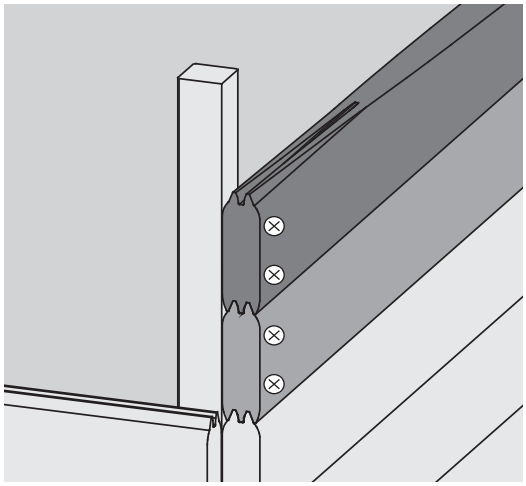

07.2

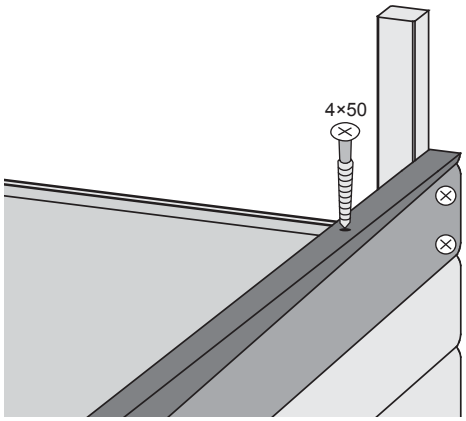

08

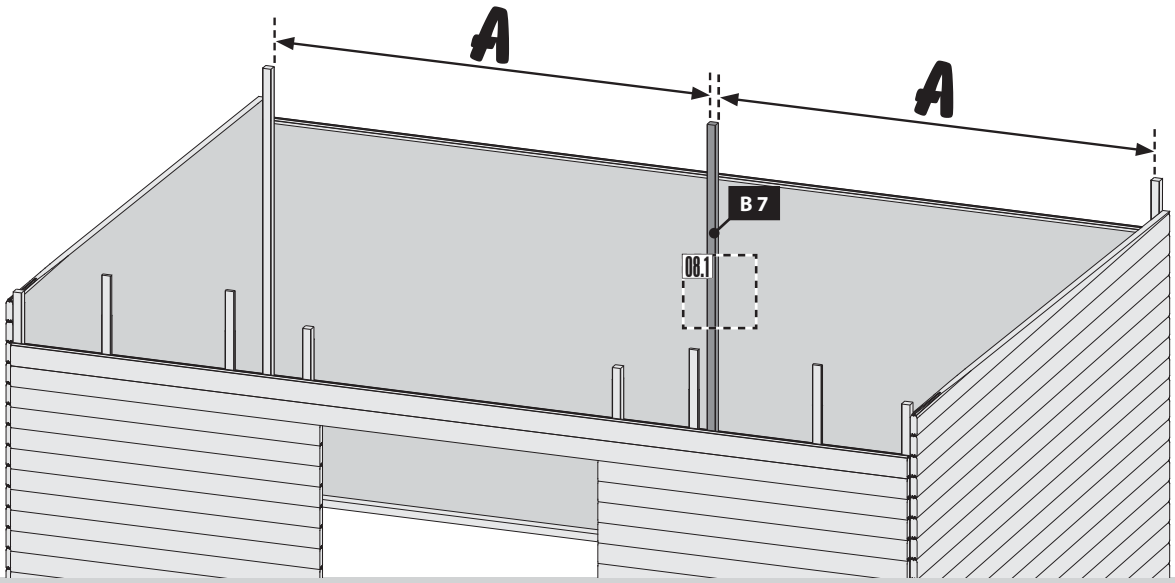

08.1

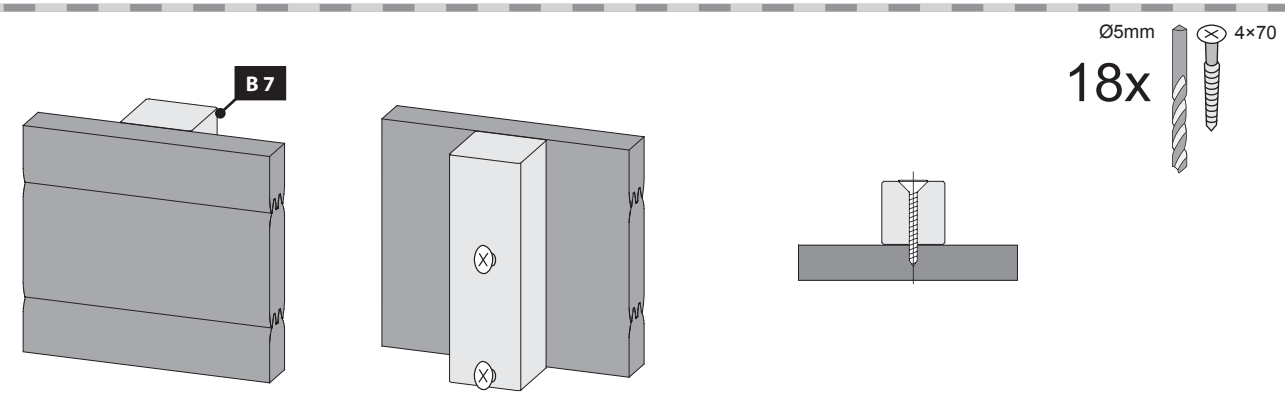

09

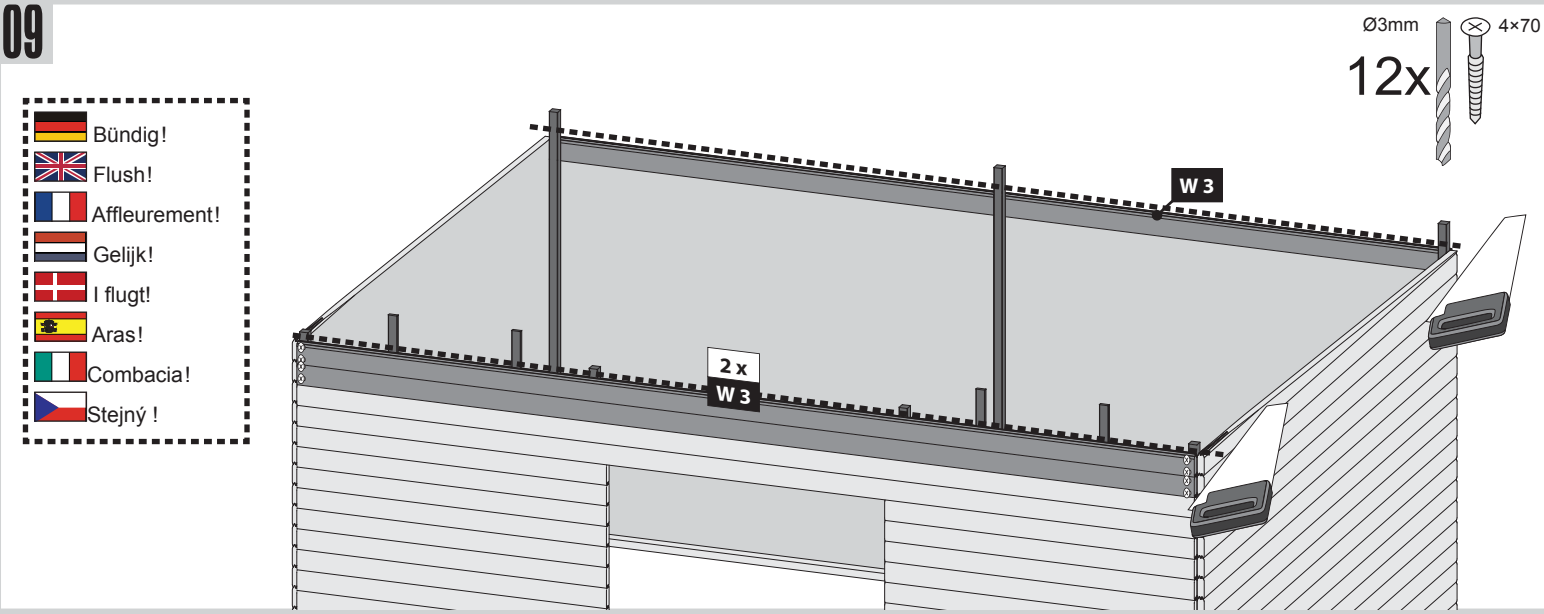

09.1-1

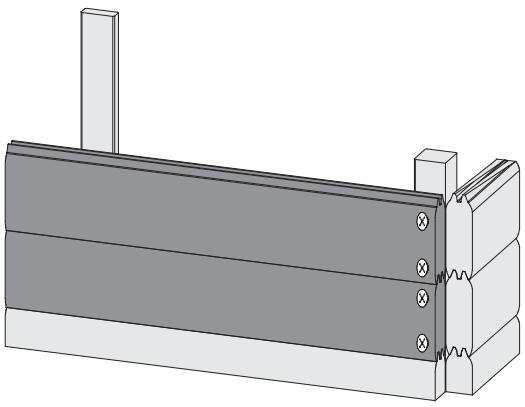

09.1-2

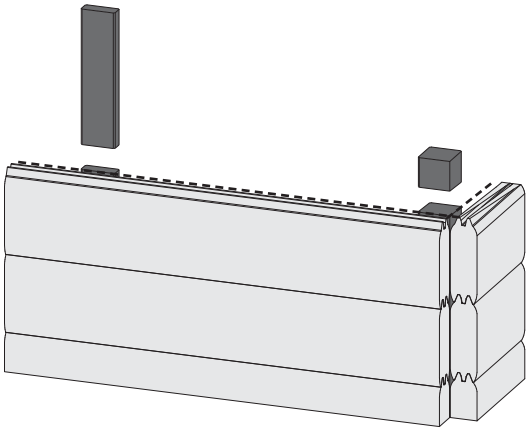

10

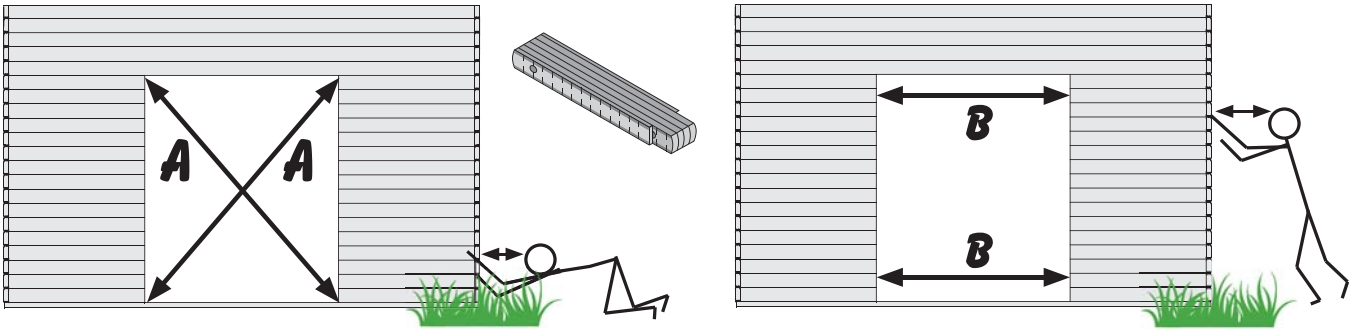

11

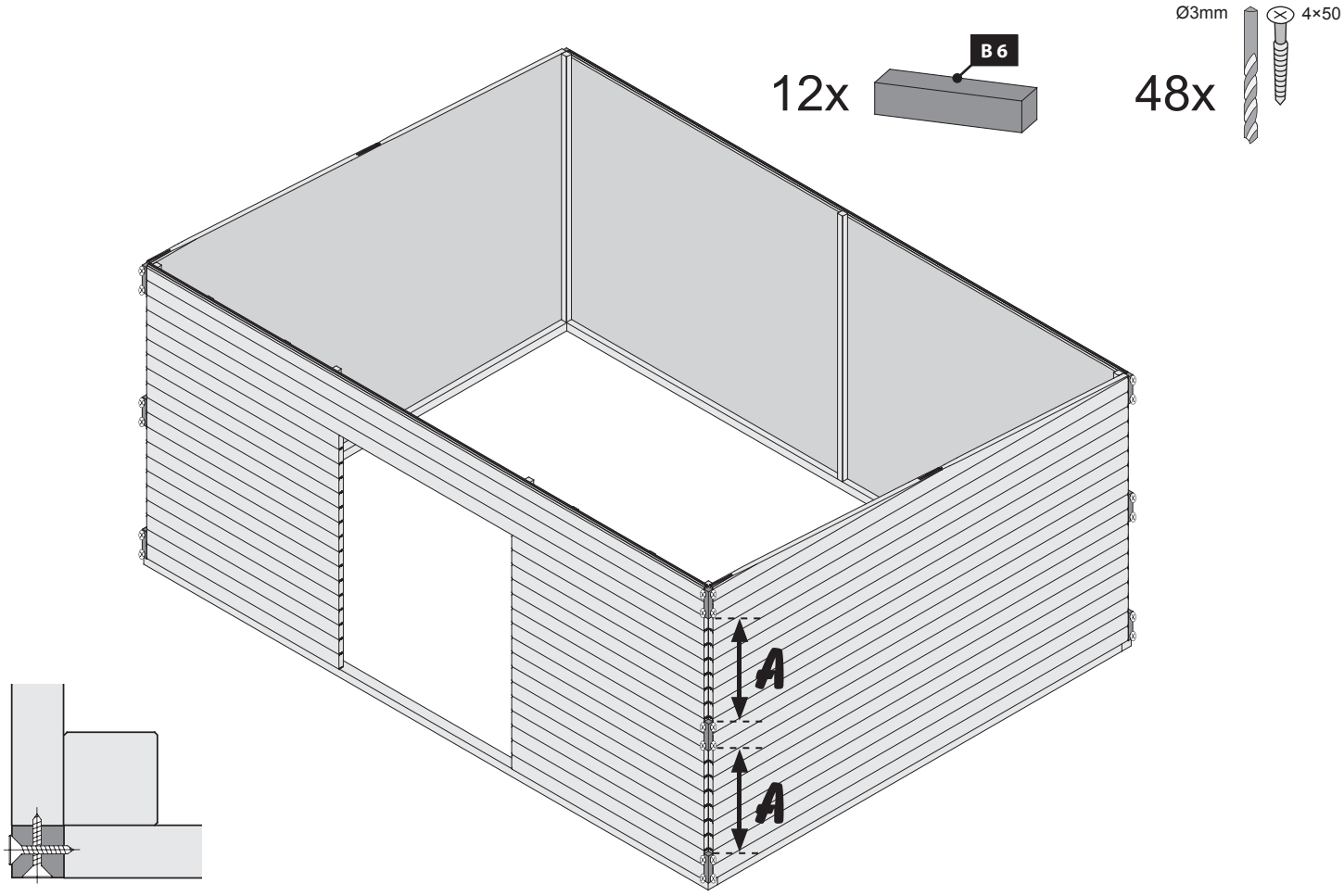

Lieber Kunde, achten Sie auf die richtige Aufbau-Variante!

Dear customer, pay attention to the correct design variant!

Cher client, attention à la version de montage correct!

Geachte klant, let dan op de juiste montage-versie!

Geachte klant, let dan op de juiste montage-versie!

Estimado cliente, prestar atención a la versión montaje correcto!

Caro cliente, prestare attenzione alla versione corretto montaggio!

Vážený zákazníku, dbát na správnou montážní verzi!

A

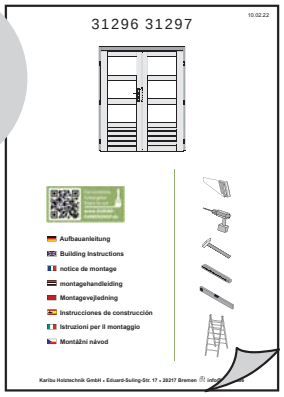

B

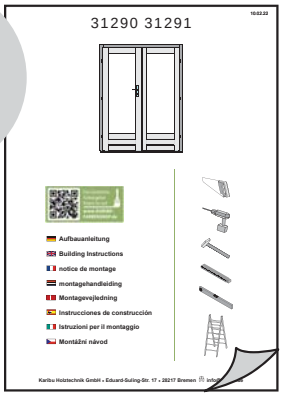

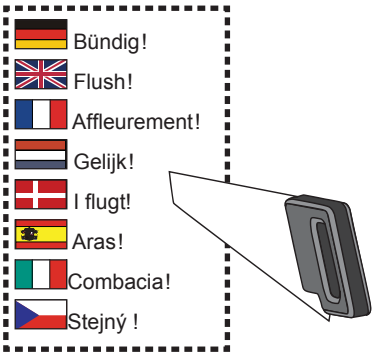

A

01

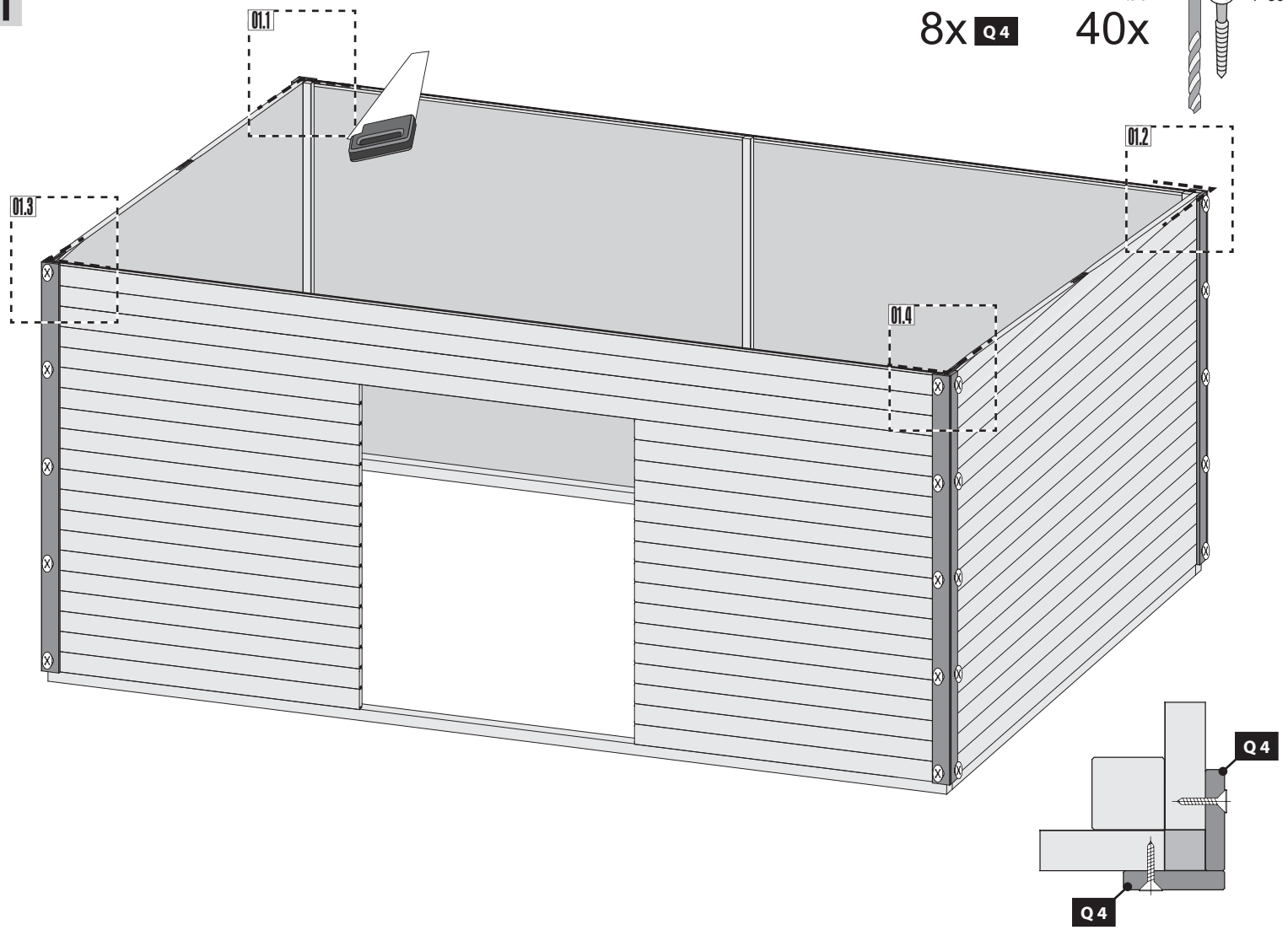

01.1

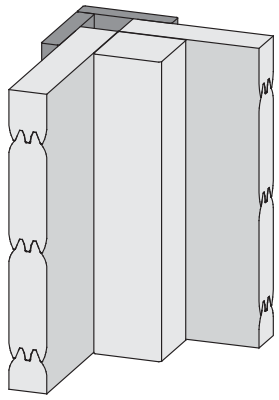

01.2

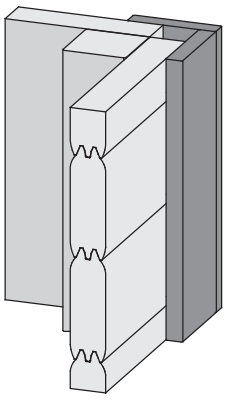

01.3

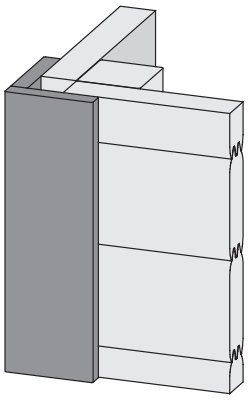

01.4

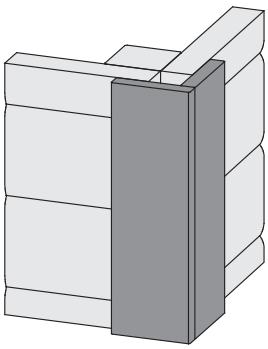

Bündig!
Flush!
Affleurement!
Gelijk!
I flugt!
Aras!
Combacia!
Stejný !

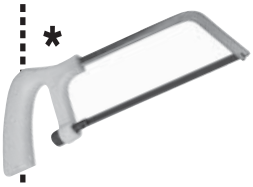

B

01

4x C1

Silikon *
Silicone
Silicón

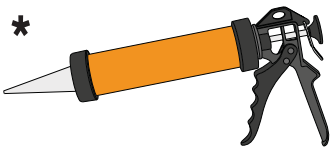

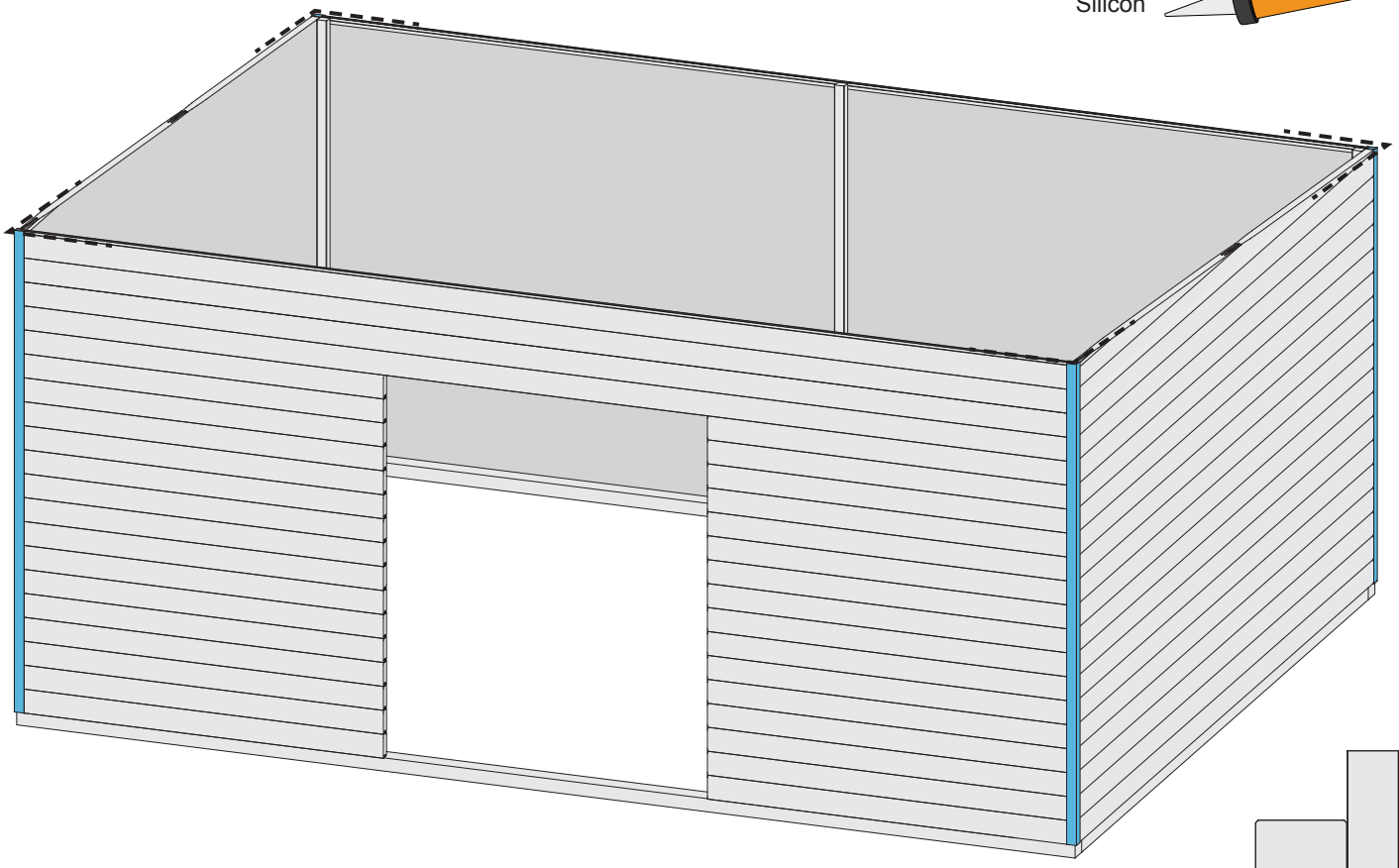

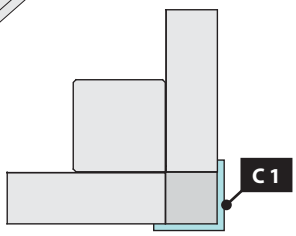

01.1 4x

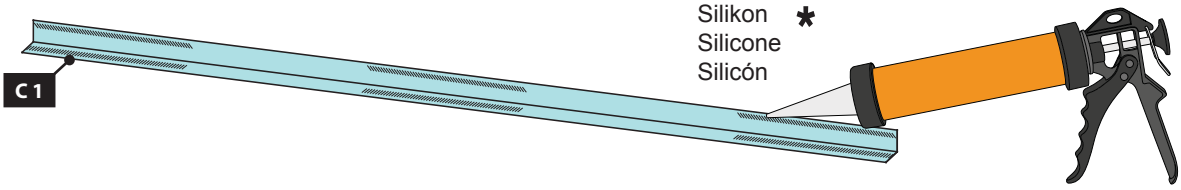

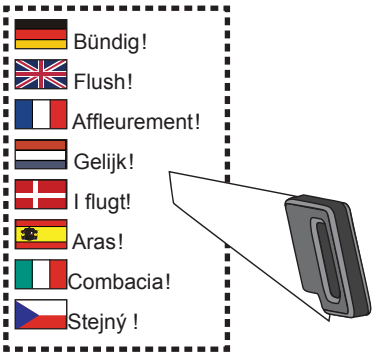

B

02

8x Q2

40x Ø3mm 4×50

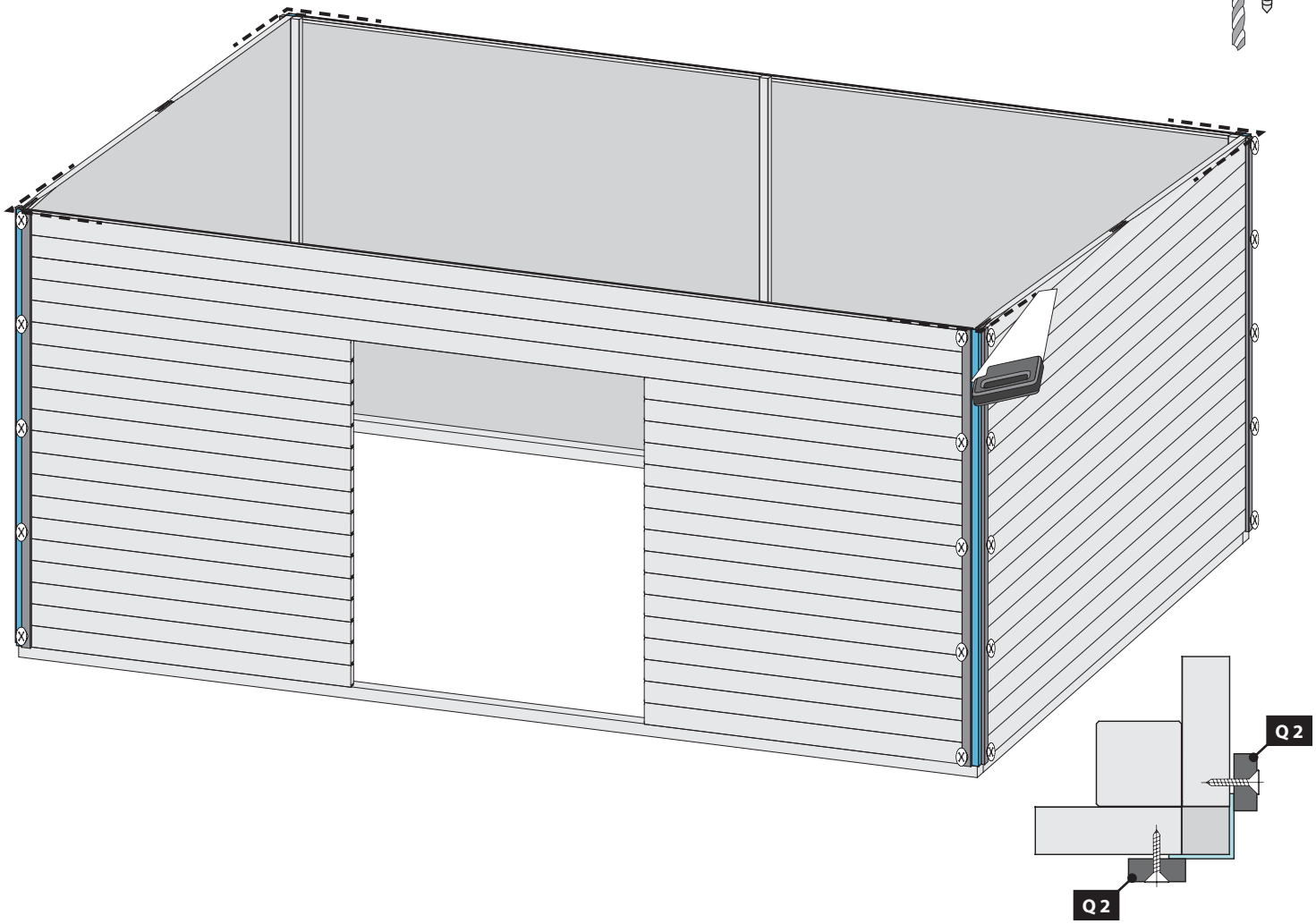

02.1

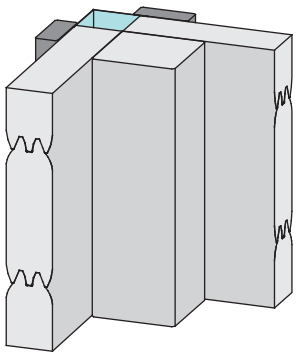

02.2

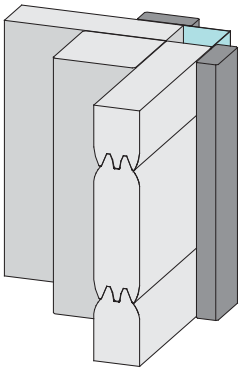

02.3

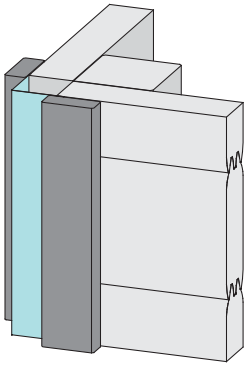

02.4

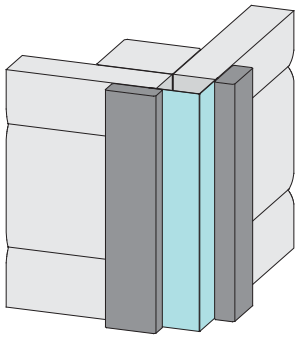

Lieber Kunde, achten Sie auf die richtige Aufbau-Variante!

Dear customer, pay attention to the correct design variant!

Cher client, attention à la version de montage correct!

Geachte klant, let dan op de juiste montage-versie!

Geachte klant, let dan op de juiste montage-versie!

Estimado cliente, prestar atención a la versión montaje correcto!

Caro cliente, prestare attenzione alla versione corretto montaggio!

Vážený zákazníku, dbát na správnou montážní verzi!

12 A

12x

Ø3mm 4×70

72x

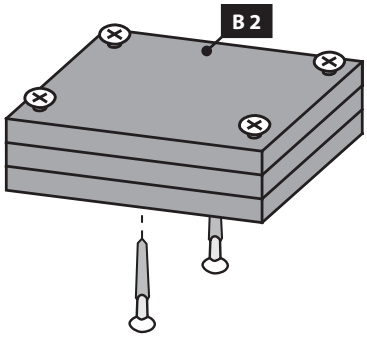

12 B / C

6x

Ø3mm 4×70

36x

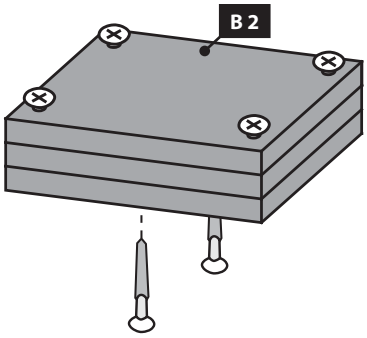

13

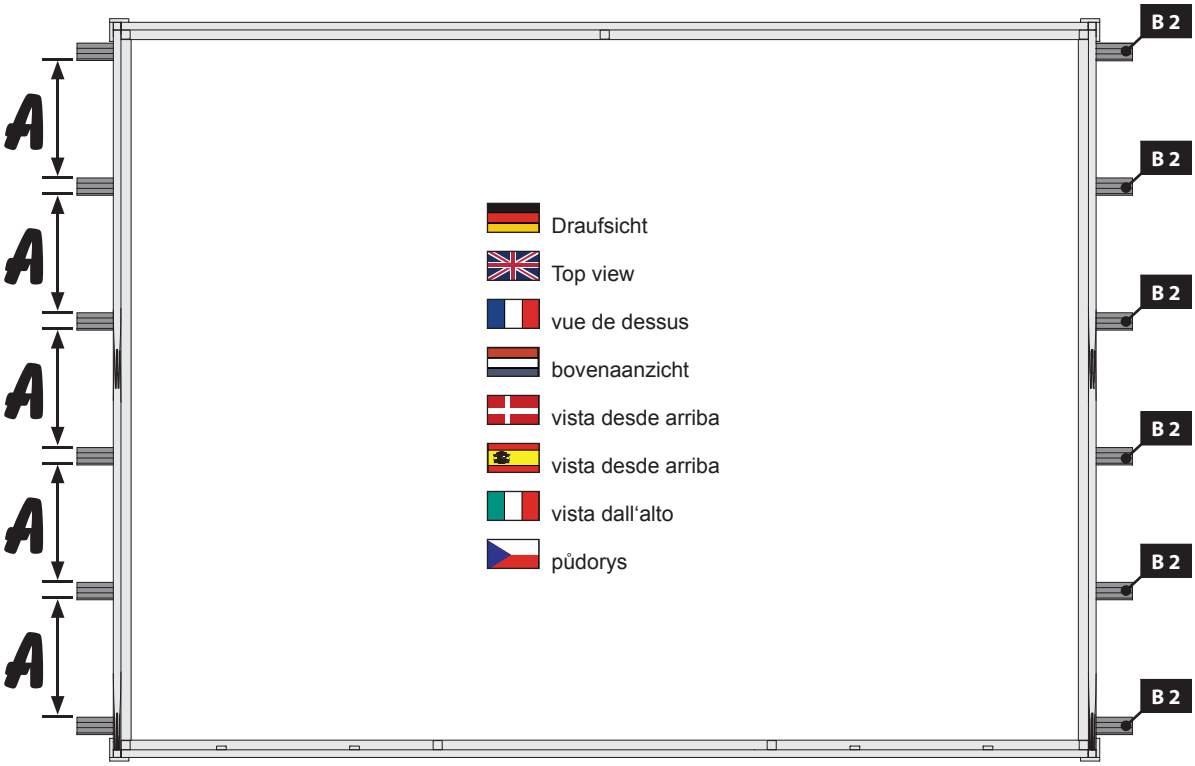

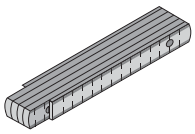

Seitenwand

Side wall

paroi latérale

zijwand

sidevæg

pared lateral

parete laterale

boční stěna

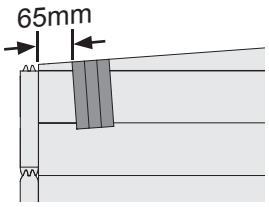

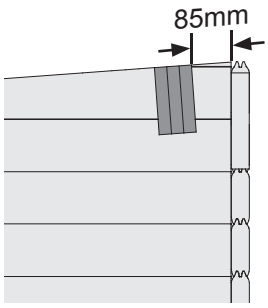

13 A

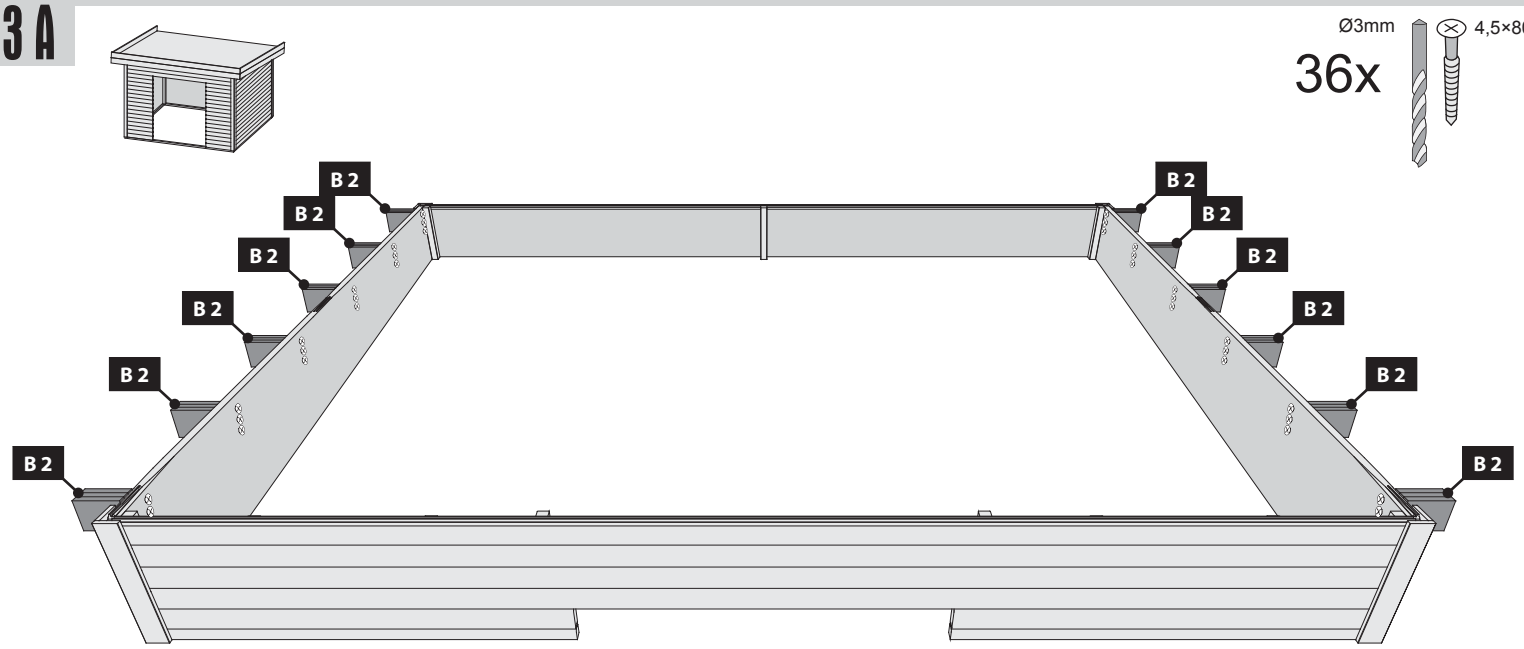
Ø3mm
4,5×80
36x
B 2
B 2
B 2
B 2
B 2
B 2
B 2
B 2
B 2
B 2
B 2
B 2

13 B

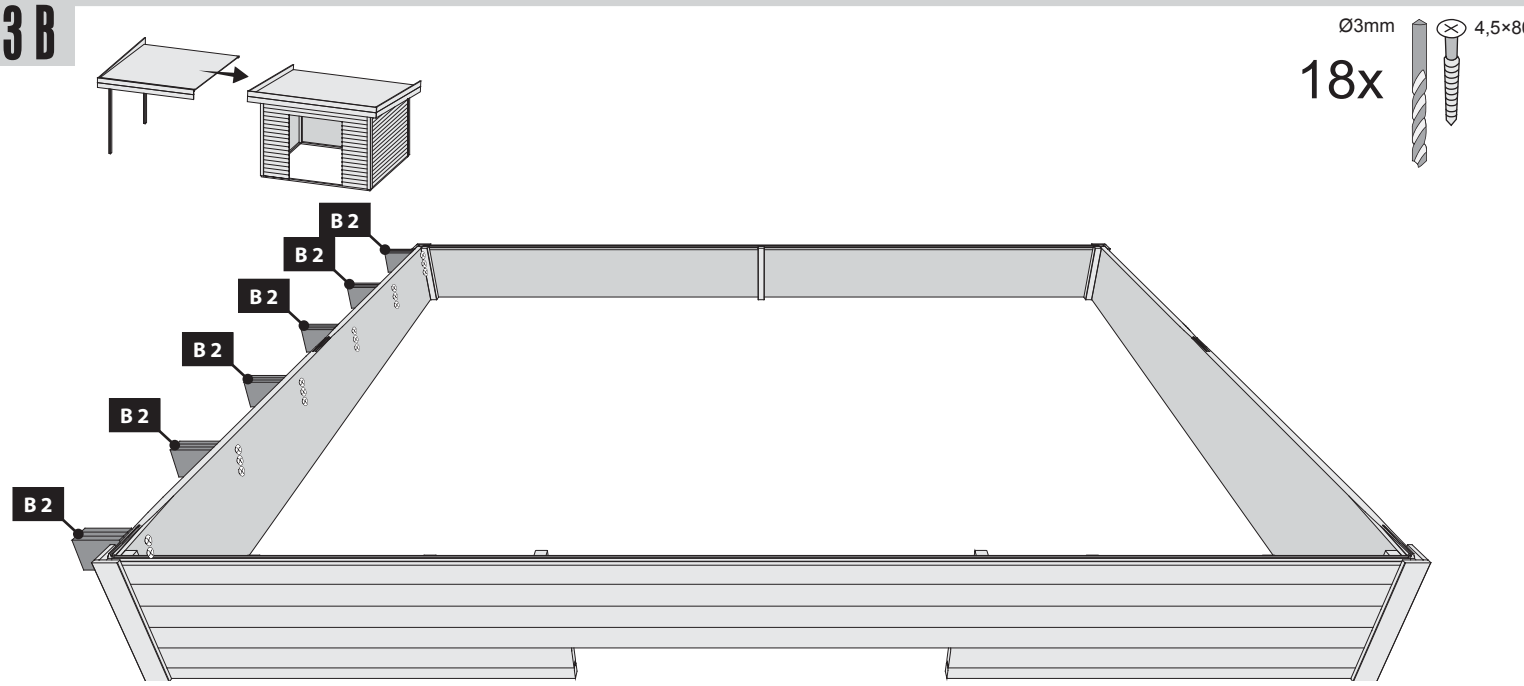
Ø3mm
4,5×80
18x
B 2
B 2
B 2
B 2
B 2
B 2

13 C

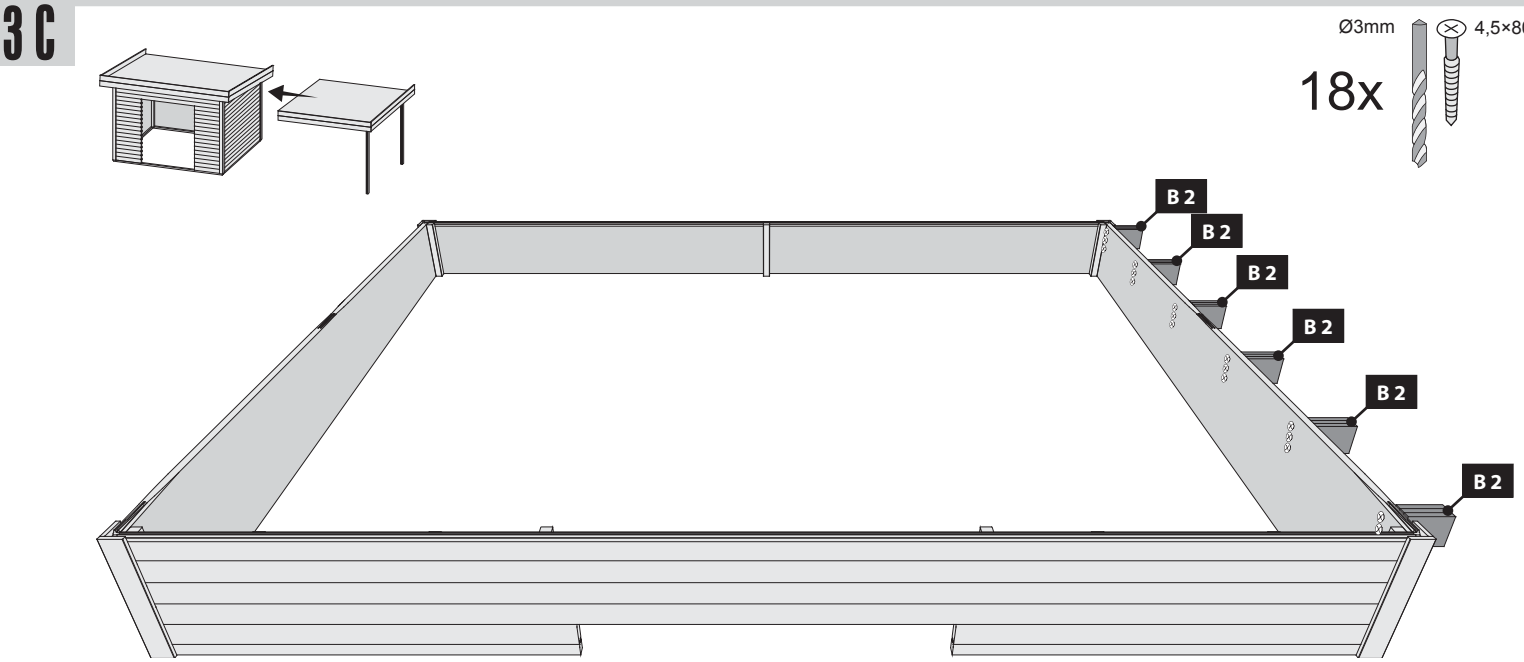
Ø3mm
4,5×80
18x
B 2
B 2
B 2
B 2
B 2
B 2

14

4x

Ø3mm 4×50

96x

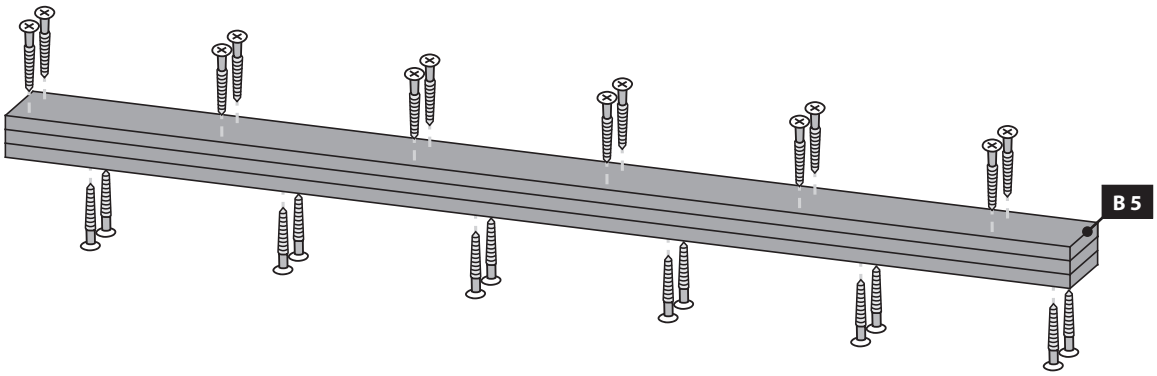

15

Ø3mm 4×35

96x

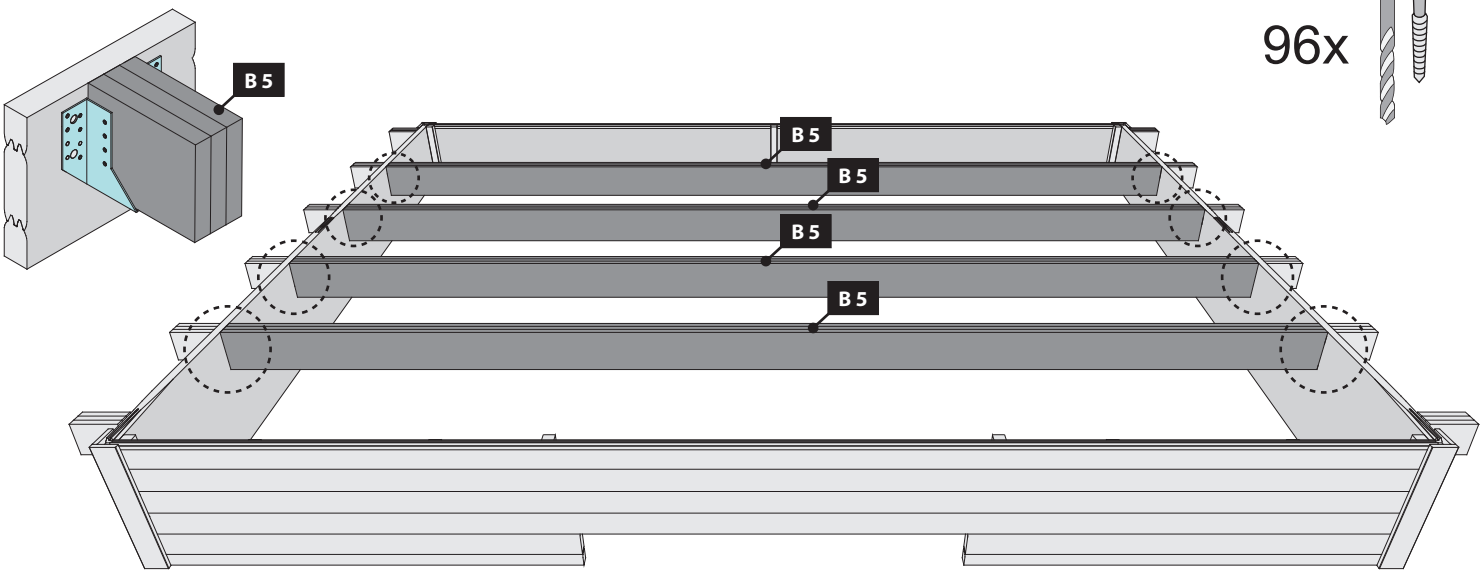

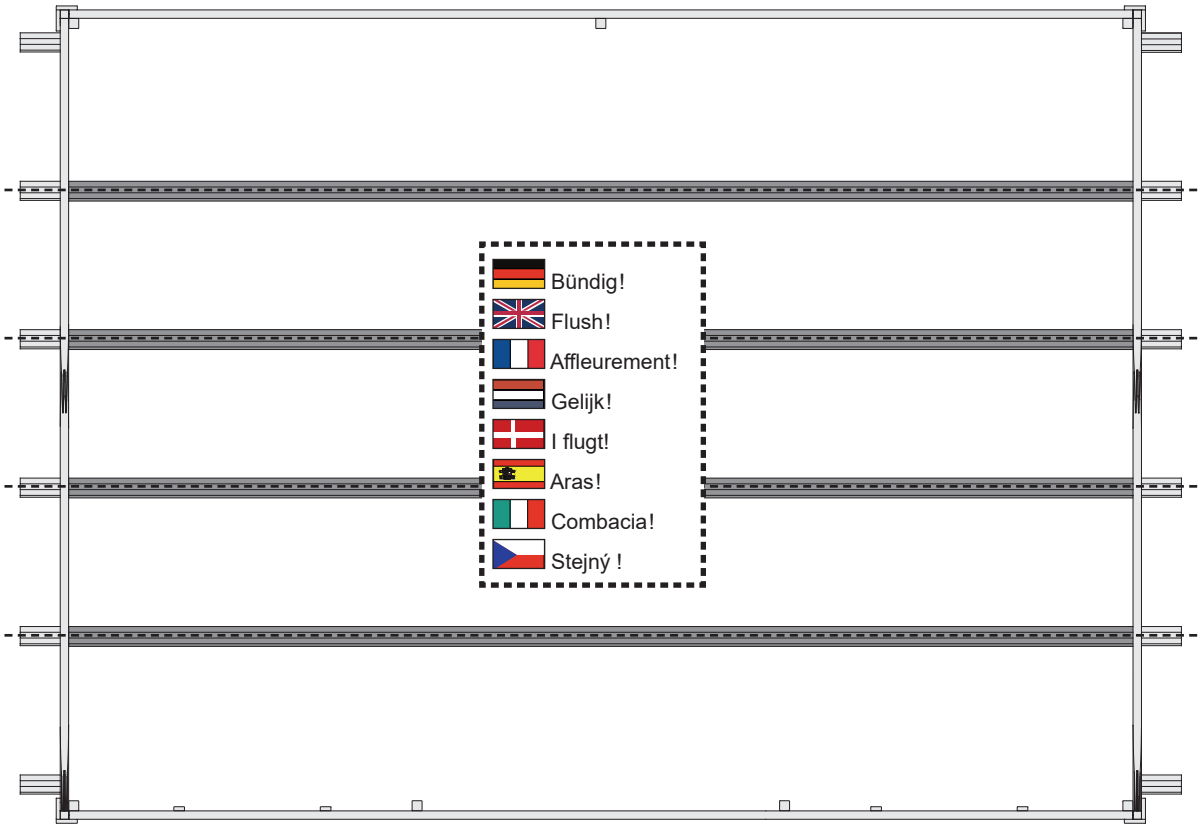

16

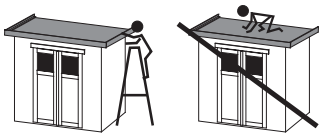

Schmale Seite nach außen
Narrow side out
Côté étroit sur
Smalle zijde out
Lado estrecho hacia fuera
Narrow lato fuori
Úzké boční out

Bündig!
Flush!
Affleurement!
Gelijk!
I flugt!
Aras!
Combacia!
Stejný !

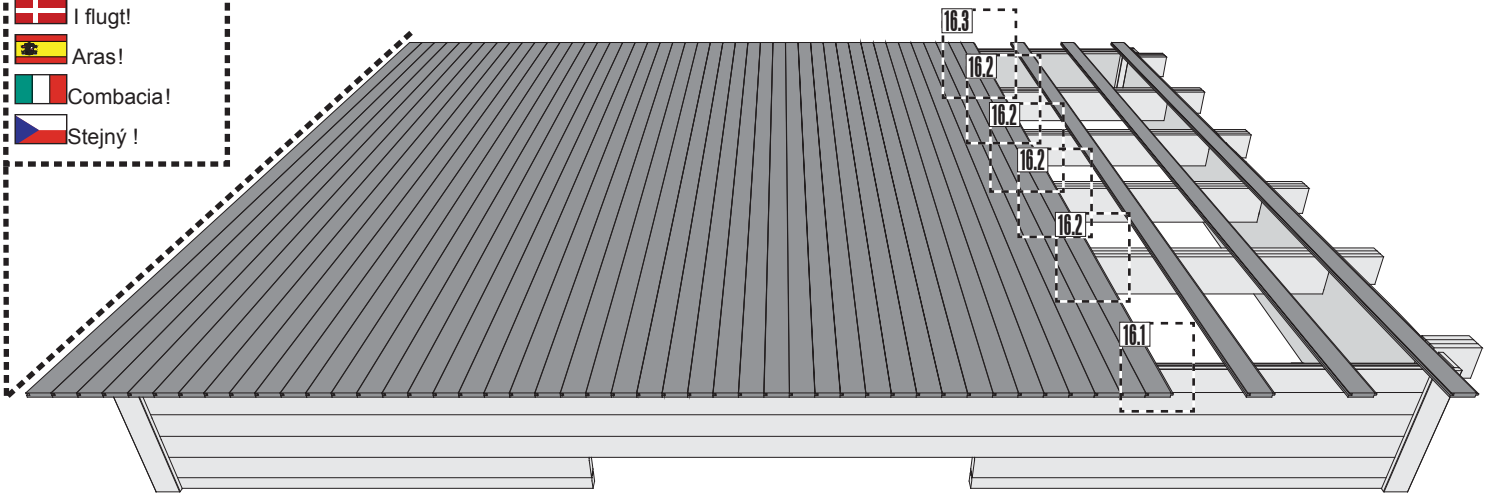

16.1

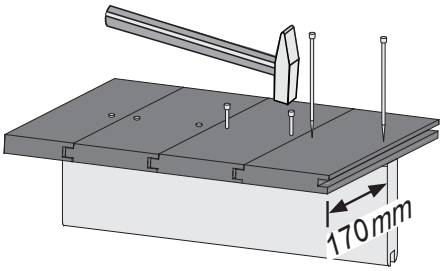

16.2

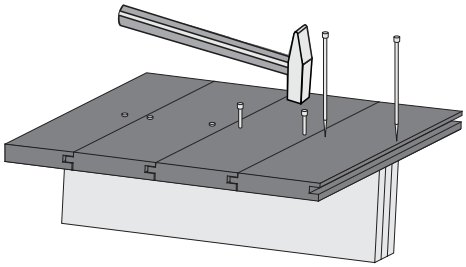

16.3

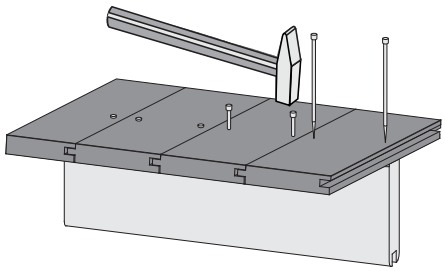

17

Bündig!
Flush!
Affleurement!
Gelijk!
I flugt!
Aras!
Combacia!
Stejný !

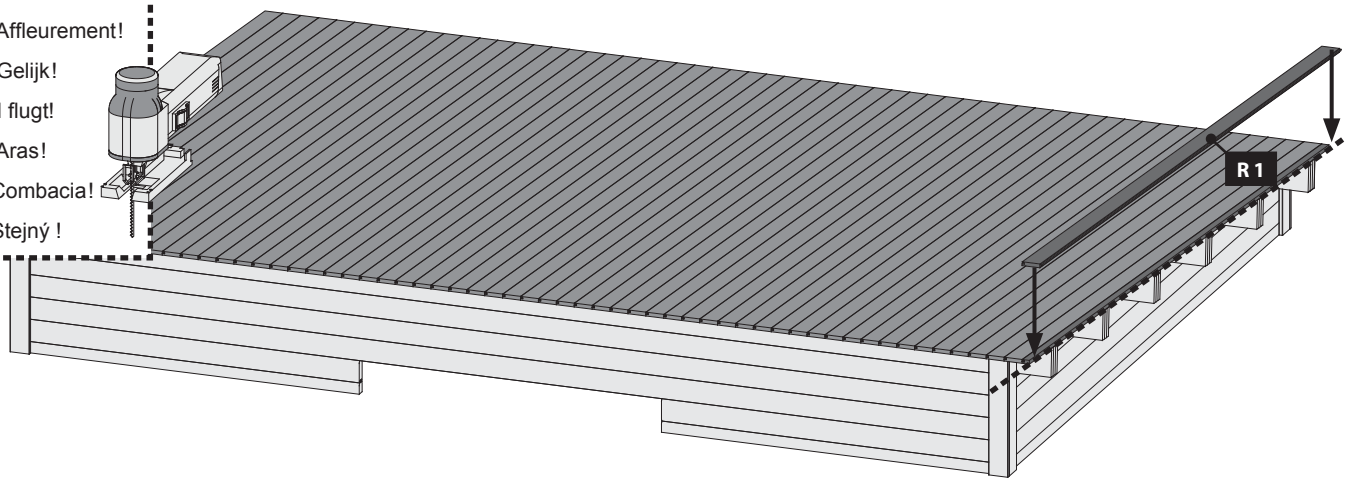

16

1x

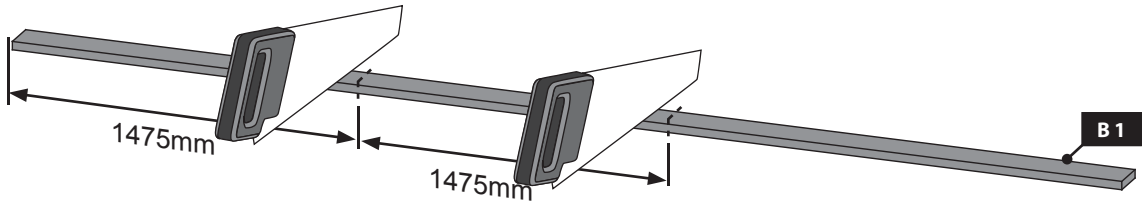

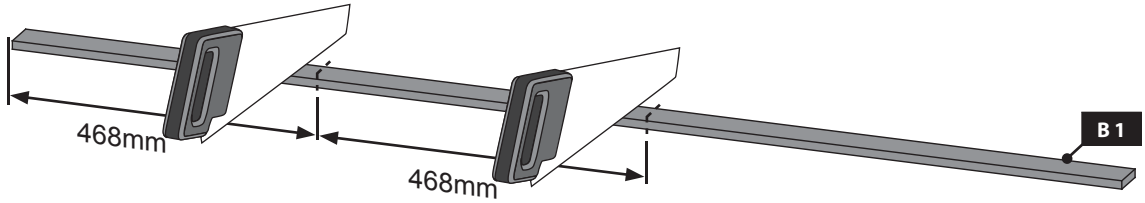

17

Ø3mm 4×30

17x

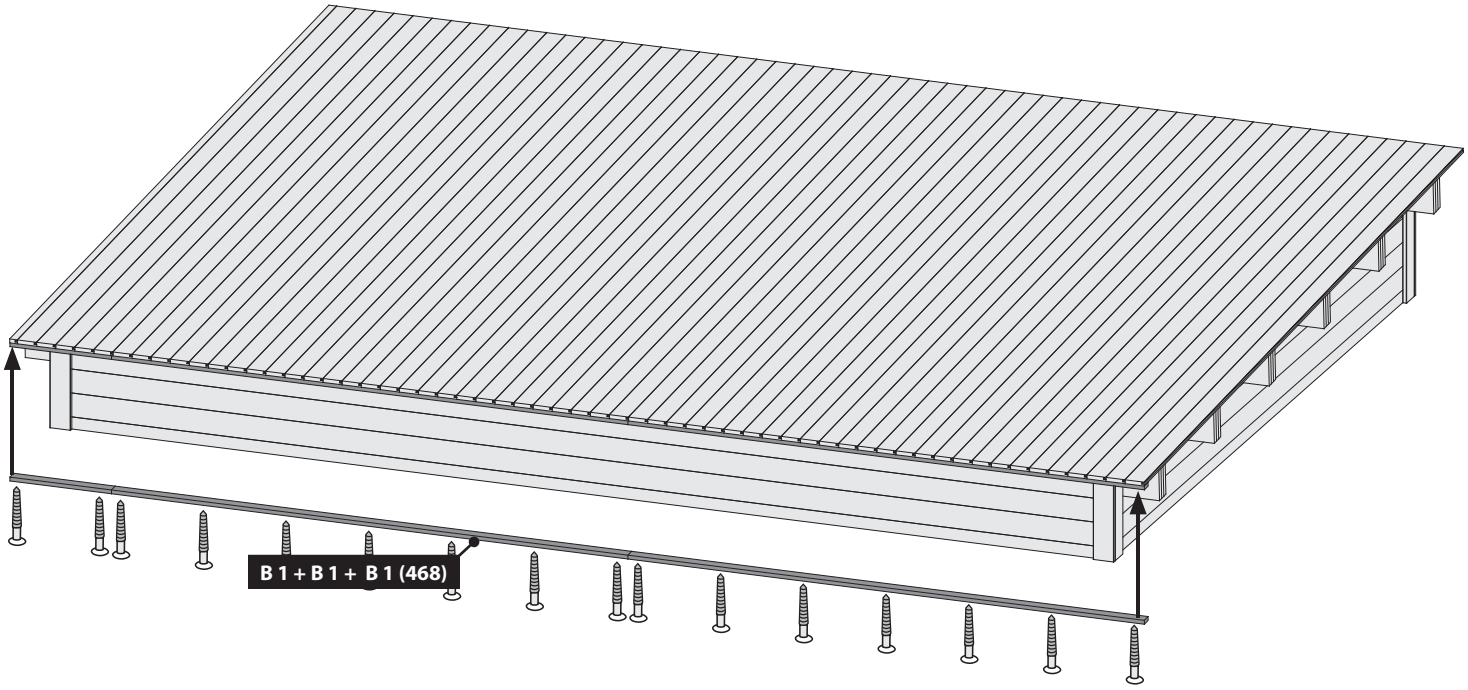

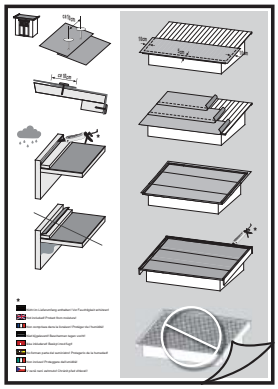

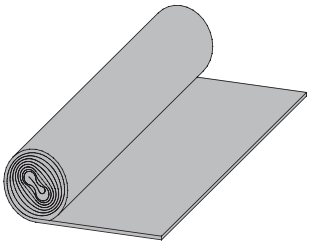

*

- Nicht im Lieferumfang enthalten
- Not included
- Non comprises dans la livraison
- Niet bijgeleverd
- No forman parte del suministro
- Non incluso
- V ceně není zahrnuto
- Ikke inkluderet

Montage Bitumendachbelag
Roofing felt installation
Montage de toiture en bitume
Montage dakvilt
Samling bitumen tagdækning
Montaje de tela asfáltica
Copertura bituminosa
montáž střešní krytiny
Montaža bitumenske strešne kritine

Achtung, dies ist nur ein Verlegebeispiel!

Die Anzahl der Bahnen richtet sich nach Ihrer Hausgröße. Verbindungen zwischen den Bahnen sind mit einer Überlappung von ca. 10 cm auszuführen. Das Dach ist nicht begehbar. Die Konstruktion ist für eine Gesamtbelastung (Schnee, Wind) und nicht für eine Punktbelastung ausgelegt. Zur Montage empfehlen wir eine bauseitige Abstützung des Daches von unten. Die Abdichtung der Dachflächen zu angrenzenden Bauteilen mit Bitumendichtmasse ist bauseits zu lösen! Sofern es sich um ein Haus mit Satteldach handelt, sollte bei der Verwendung von Dachschindeln keine Voreindeckung mit Dachpappe vorgenommen werden. Hier sollte lediglich an den beiden Traufseiten ein 20 cm breiter Streifen mit Überstand angebracht werden. Bei Häusern mit einem Tonnendach, verlegen Sie bitte einen Bitumenbelag unter die Schindeln. Bei einem Flachdach ist die Verlegung von Dachschindeln nicht möglich!

Note! This description is only an example!

The number of bitumen strips to be used depends on your actual house size. When joining rolls of roofing felt end to end, the overlap must be aproxximately 10cm. The roof is not safe to walk on. The roof is designed for a total load (snow, wind) and not for a point load. We recommend you to always support the roof from below during installation. The sealing of the roof surfaces to adjacent components with bitumen sealant has to be effected by the customer! If it is a saddle-roofed house, do not use roofing tiles for roofing. In this case, a 20 cm wide strip of bitumen with overhang should be installed on both sides of the eaves. For houses with a tonne roof, please install a bitumen roofing under the shingles. In the case of a flat roof the laying of roof shingles is not possible!

Attention, il s'agit uniquement d'un exemple de pose!

Le nombre de bandes de bitume utilisés dépend de la dimension de la maison. La jointure des bandes de bitume doit être réalisée avec un chevauchement de 10 cm. Ne pas marcher sur le toit! La construction est appropriée pour une charge totale (neige, vent) et ne pas une charge ponctuelle sur un point précis. Lors du montage, il vous est recommandé de soutenir le toit d'en dessous. L'imperméabilisation des surfaces de toit aux composants adjacents avec un mastic de bitume doit être effectuée par le client! Lorsque vous utilisez des bardeaux pour couvrir une maison avec un toit à deux versants, ne jamais utiliser toiture en bitume ci-dessous. Pour les maisons avec toit en berceau, poser du carton bitumé sous les bardeaux. Pour les maisons de toit plat de la pose de bardeaux de toiture n'est pas possible!

Let op, dit is slechts een montagevoorbeeld!

Het aantal dakviltbanen is afhankelijk van de grootte van uw huis. Verbindingen tussen de stroken uit te voeren met een overlapping van ongeveer 10 cm. Het dak is niet beloopbaar. De constructie is ontworpen voor een totaalbelasting (sneeuw, wind) en niet voor een puntbelasting. Voor de montage adviseren we te voorzien in een zelf aan te brengen steun voor het dak van onderen. De afdichting van de dakoppervlakken van aangrenzende componenten met bitumen afdichtmiddel op te lossen door de klant! Als het gaat om huis met een zadeldak, mag geen Voreindeckung worden gemaakt met dakleer in het gebruik van dakbedekking gordelroos. Hier, moet alleen de twee dakrand zijden een 20cm brede strook dakleer aan te leggen met een overstek. Voor huizen met een dak vat installeer dan een dakleer onder de gordelroos. Met een plat dak leggen shingles is niet mogelijk!

Bemærk, dette er kun et monteringseksempel!

Antallet af påkrævede ruller af tagbeklædning afhænger af husets faktiske størrelse. Ved sammenføjning af tagdækning ruller ende til ende, skal overlapningen være 10 cm. Når du kun bruger 4 baner af tagpap, skal du altid dække den vandrette kantbjælke med rullerne fra begge sider. Taget er ikke sikkert at gå på. Taget er designet til en total belastning (sne, vind) og ikke for en punktbelastning. Vi anbefaler at du altid støtter taget nedenunder under installationen. Tætningen af tagfladerne til vindbrættet i forenderne skal løses af kunden! Når du bruger tagshingles til at inddække et hus med gavltag, skal du altid bruge underpap tagbeklædningen. Her lægges et 20 cm bredt bånd af tagbeklædning med overlæg på begge sider. Monter altid underpap tagbeklædningen under tagshingles til huse med et buet tag. Ved fladt tag kan tagshingles ikke anvendes!

Cuidado, éste es sólo un ejemplo de instalación!

La cantidad de tiras de tela asfáltica depende del tamaño de su caseta. Las juntas de tela en una tira se realizan solapando la tela asfáltica 10 cm. El techo no es transitable. La construcción está preparada para cargas totales (nieve, viento) y no para cargas puntuales. Para el montaje se recomienda apuntalar el techo por debajo. A menos que haya una casa de techo a dos aguas, sin Voreindeckung debe hacerse con tela asfáltica en el uso de tejas para techos. En este caso, sólo los dos aleros partes deben ser de una amplia franja de 20 cm de tela asfáltica que deben colocarse con un voladizo. Para las casas con el techo abovedado y por favor, instale un techo sintió debajo de las tejas. Con un techo plano por el que las tejas no es posible!

Attenzione, questo è solo un esempio di posa!

La quantità dei rulli di cartone catramato dipende dalle dimensioni della casa. Il concatenamento tra i nastri deve essere effettuata con una sovrapposizione di circa 10 cm. Non salire sul tetto. La costruzione è progettata per un carico diffuso (neve, vento) e non per una concentrazione puntuale del peso. Per il montaggio si consiglia un supporto del tetto con una costruzione posta sotto di esso. Se si dispone di una casa con un tetto a capanna e si desidera utilizzare tegole di copertura, deve essere posato senza fogli di bitume. Qui, un largo 20 cm striscia di bitume deve essere montato esclusivamente ad entrambi i lati della grondaia sporgente 20 cm. Per le case con fogli di bitume per tetti a botte sotto il fuoco di Sant'Antonio da installare. Si prega di non utilizzare il fuoco di Sant'Antonio Dackdeckung con un tetto piatto.

Pozor, toto je jen příklad, kterým!

Počet Dachpappbahnen závisí na velikosti domu. Spojení mezi asfaltem pásu má být provedena s přesahem asi 10 cm. Při použití pouze čtyři běhy ne Firstbahn použití, boční panely s ležel přes hřeben. Střecha není přístupný. Konstrukce je (sníh, vítr) a není určen pro bodové zatížení na celkové zatížení. Pro montáž doporučujeme znovu podporu na místě střechy zespodu. Utěsnění střešních oblastí do podhledů na čelních plochách je na místě řešit! Máte-li dům se sedlovou střechou, je třeba žádné Asfaltové pásy umístěny pod šindele. Zde je 20 cm široký pás střešní plsť je pouze na obou stranách okapového se supernatantem odloženou. Pro rodinné domy s valenou střechou prosím ležel lepenkový pod šindelem. Pro ploché střechy domů pokládka střešních šindelů není možné!

Pozor, to je le primer namestitve!

Priložena bitumenska strešna kritina je namenjena začetnemu prekrivanju in jo je treba po dveh mesecih dopolniti z lastnim izdelkom. Število listov je odvisno od velikosti vaše hiše. Stiki med ploščami morajo biti izvedeni s prekrivanjem približno 10 cm. Po strehi se ne sme hoditi. Konstrukcija je zasnovana za splošno obremenitev (sneg, veter) in ne za točkovno obremenitev. Pri montaži priporočamo, da streho od spodaj podpre stranka. Tesnjenje strešnih površin s sosednjimi gradbenimi elementi z bitumensko tesnilno maso mora rešiti stranka! Če gre za hišo z dvokapno streho, pri uporabi strešnikov ni treba izvesti predhodnega prekrivanja s strešno lepenko. V tem primeru je treba na obeh straneh ostrešja uporabiti le 20 cm širok pas s previsom. Pri hišah s sodasto streho pod skodle položite bitumensko prevleko. Na ravno streho ni mogoče položiti skodel!

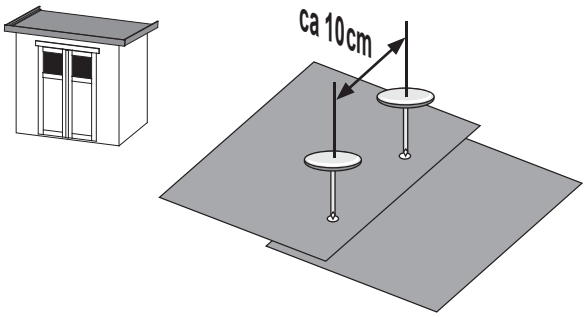

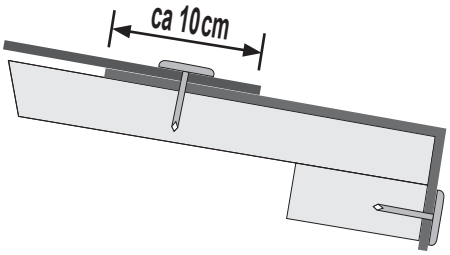

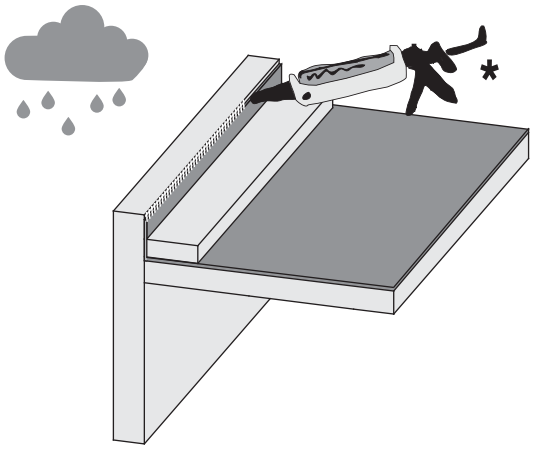

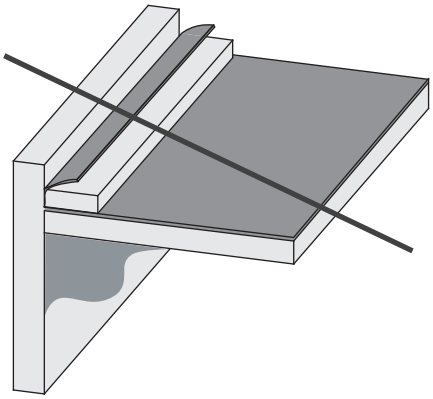

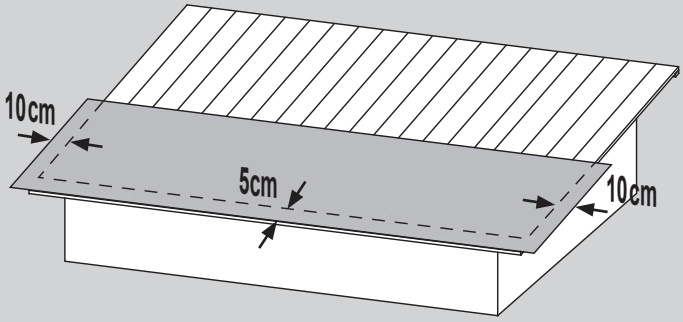

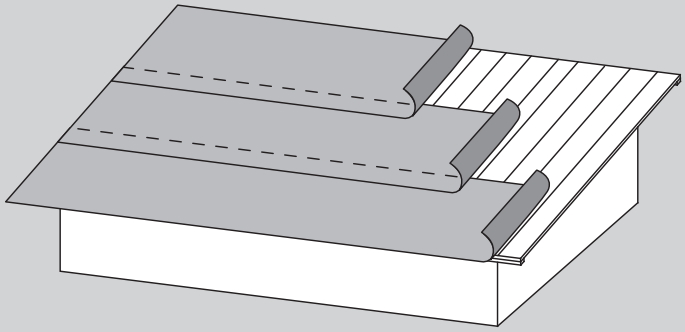

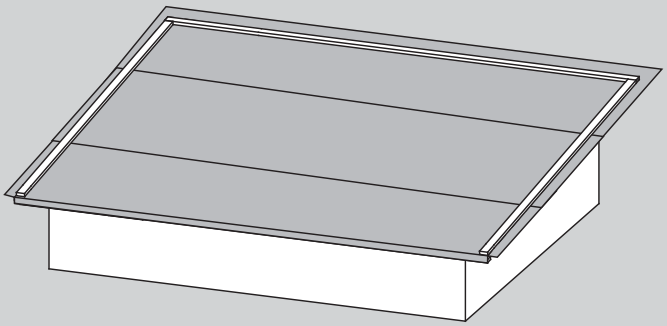

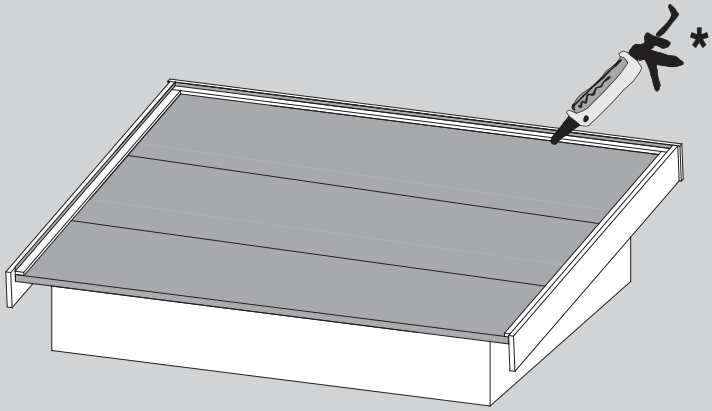

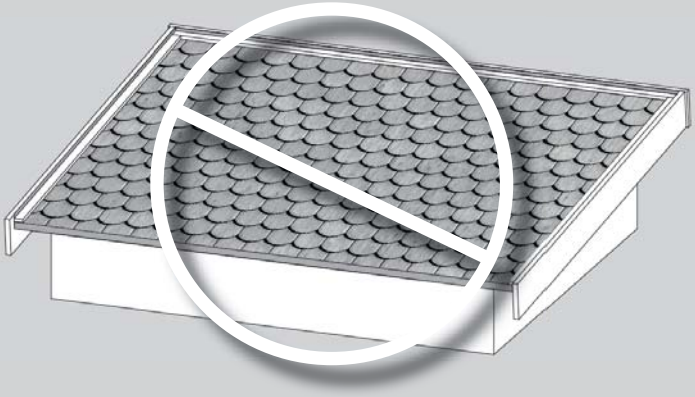

*

Nicht im Lieferumfang enthalten! Vor Feuchtigkeit schützen!

Not included! Protect from moisture!

Non comprises dans la livraison! Protéger de l'humidité!

Niet bijgeleverd! Beschermen tegen vocht!

Ikke inkluderet! Beskyt imod fugt!

No forman parte del suministro! Protegerlo de la humedad!

Non incluso! Proteggere dall'umidità!

V ceně není zahrnuto! Chránit před vlhkostí!

18

Ø3mm 4×30

38x

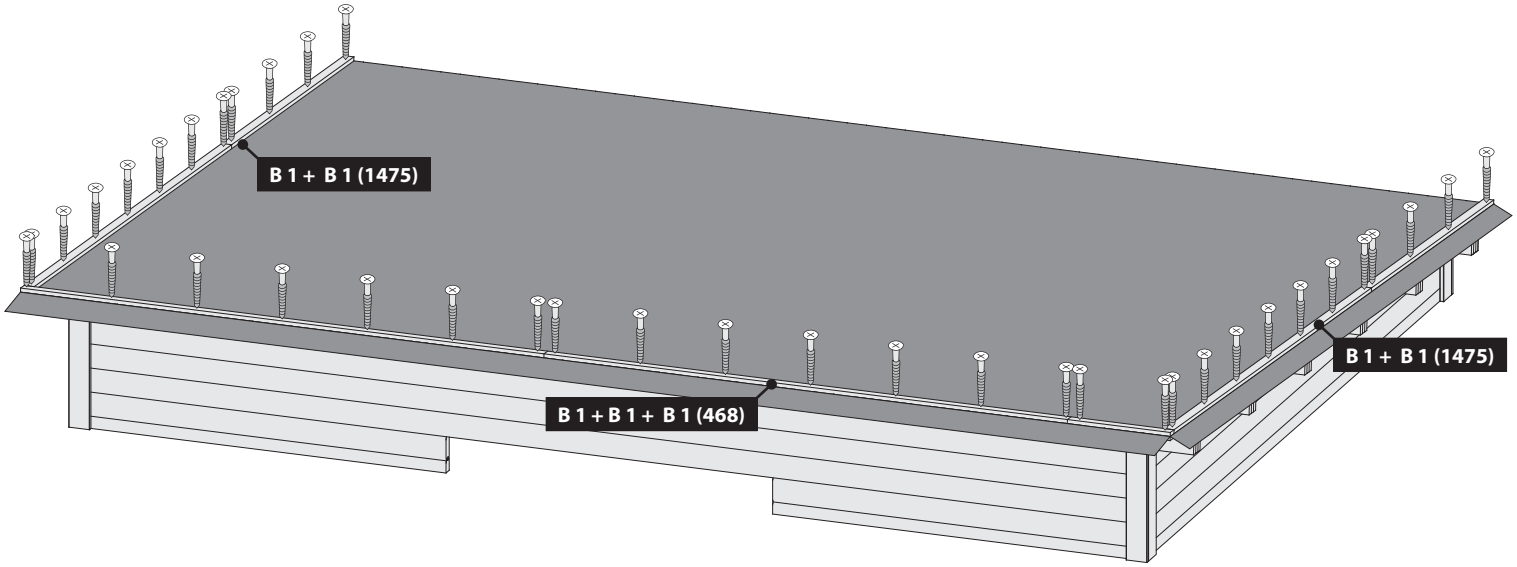

19

2x

Ø3mm 4×35

16x

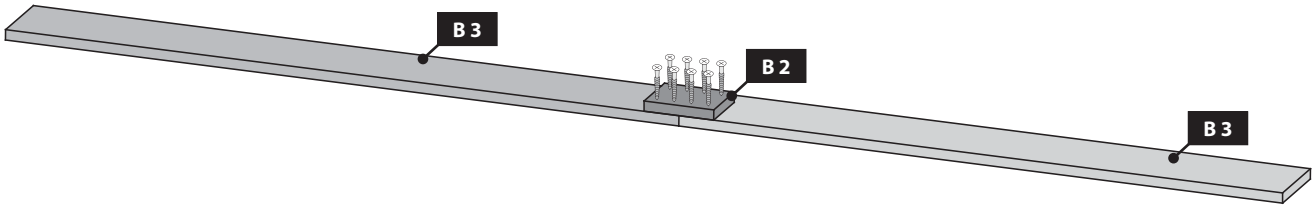

20

Ø3mm 4×50

16x

Bündig!
Flush!
Affleurement!
Gelijk!
I flugt!
Aras!
Combacia!
Stejný !

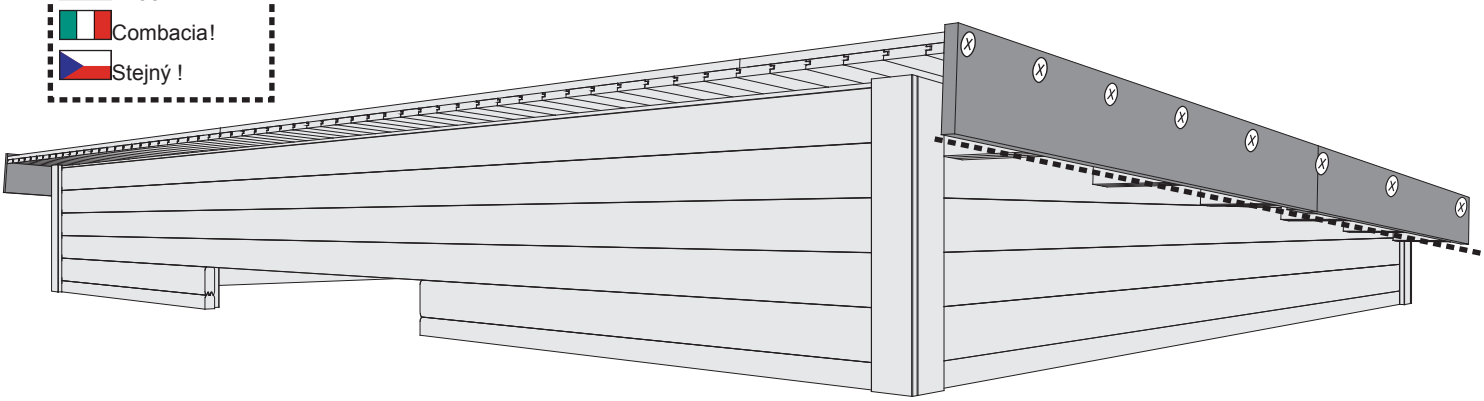

21

Ø3mm 4×35

8x

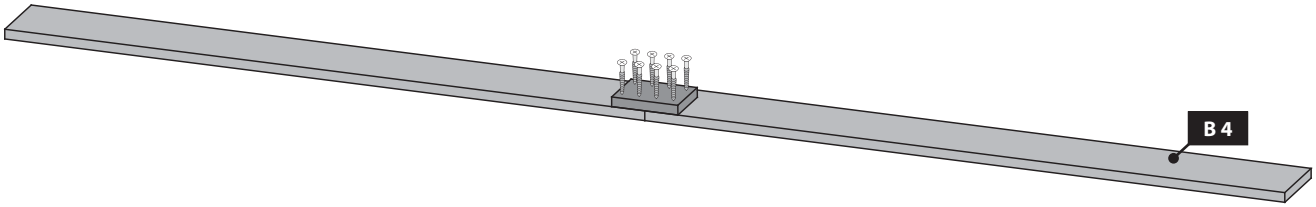

22

Ø3mm 4×50

16x

Bündig!
Flush!
Affleurement!
Gelijk!
I flugt!
Aras!
Combacia!
Stejný !

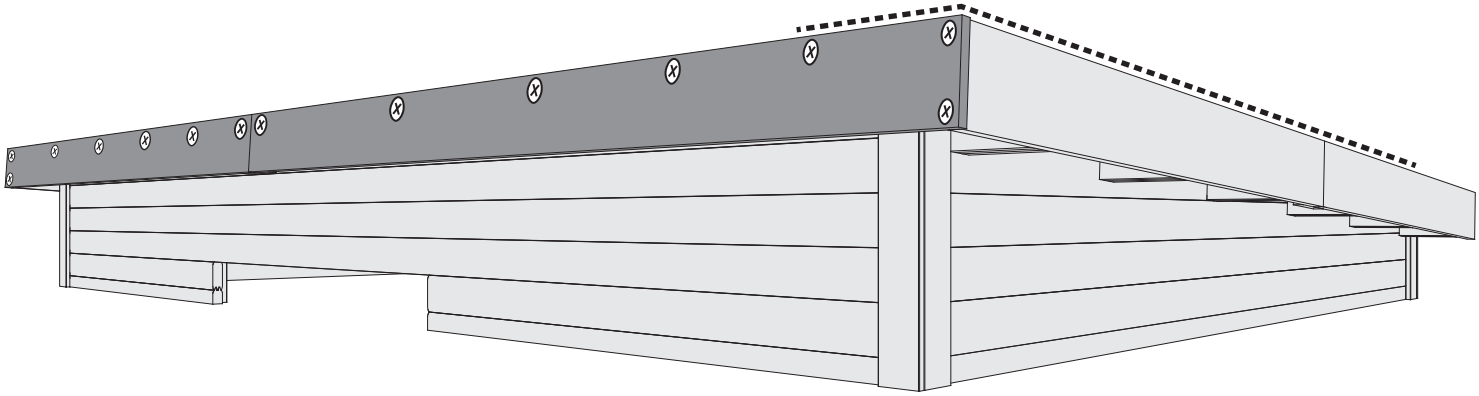

23

Ø3mm 4×50
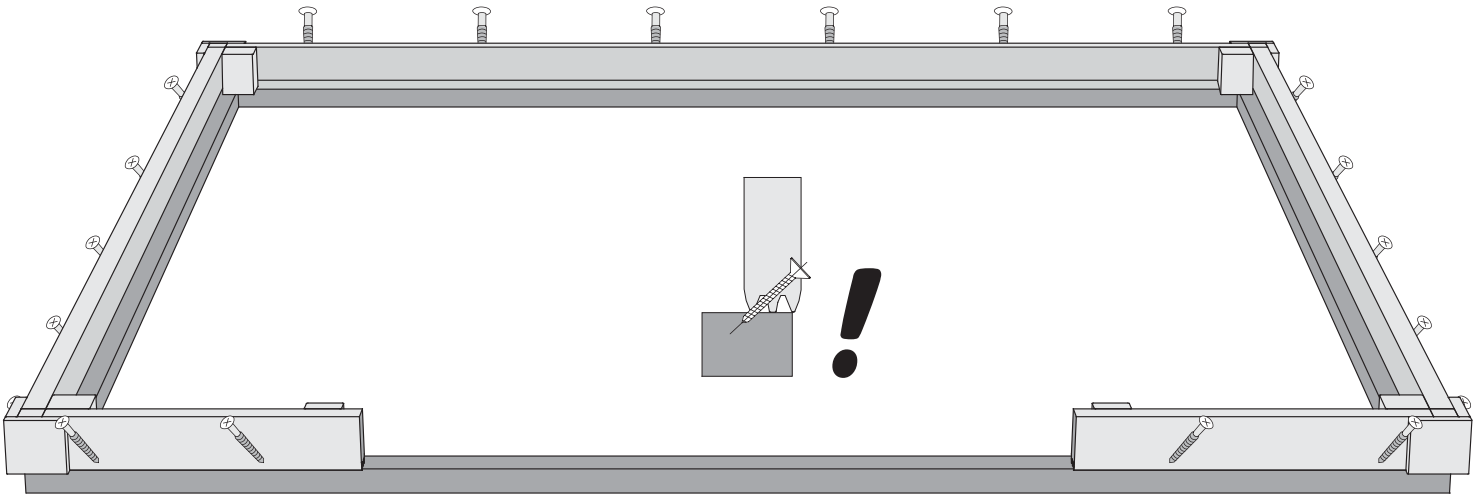
20x